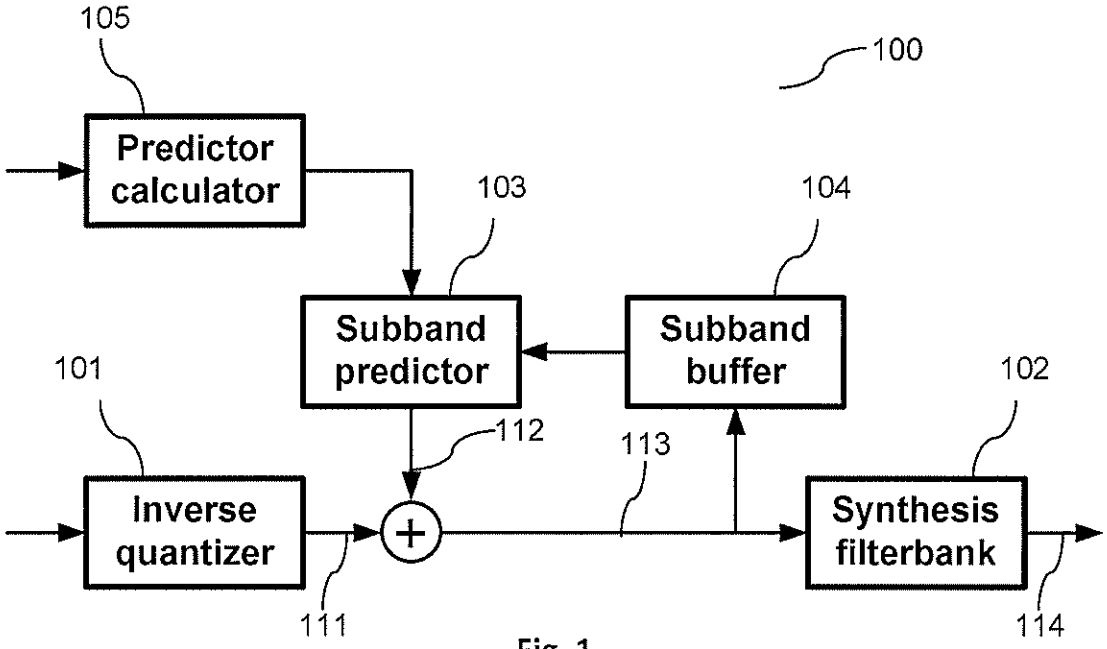
105
100
Predictor calculator
103
104
Subband predictor
Subband buffer
101
102
112
113
Inverse quantizer
Synthesis filterbank
111
114

Fig. 1

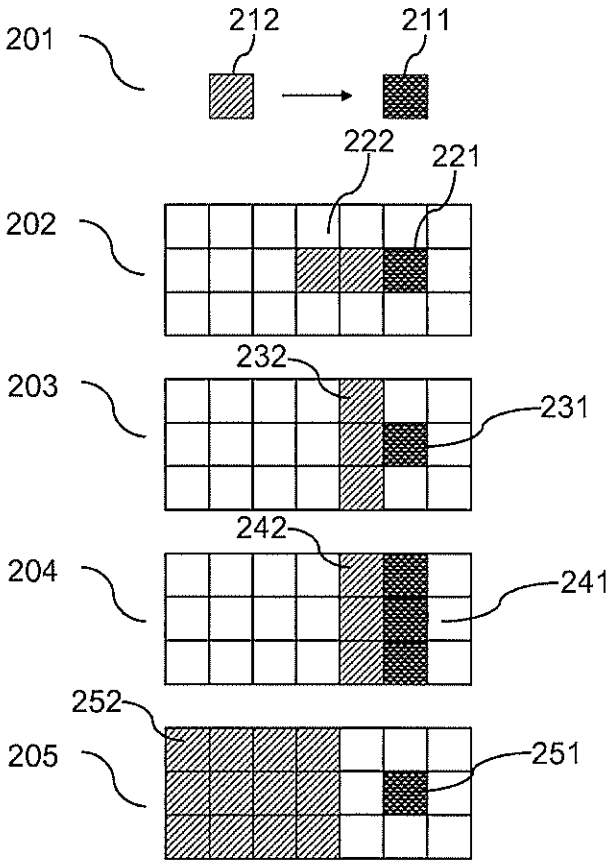
201
212
211
222
221
202
232
203
231
242
204
241
252
205
251

Fig. 2

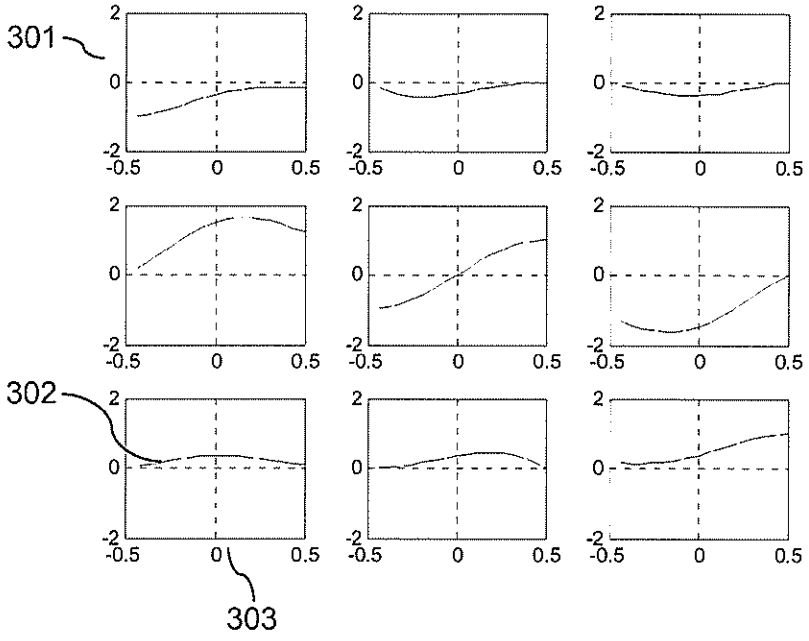
301
302
303
2
0
-2
-0.5
0
0.5

Fig. 3

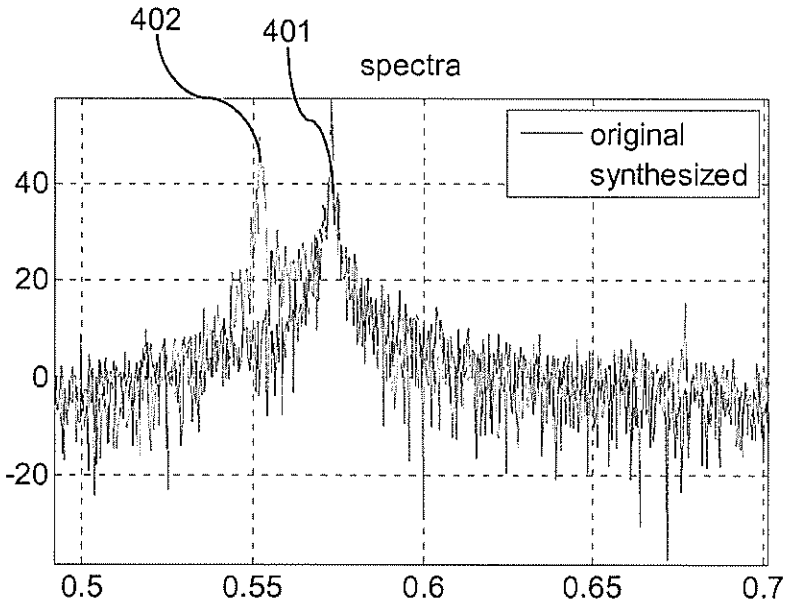
402
401
spectra
original
synthesized
40
20
0
-20
0.5
0.55
0.6
0.65
0.7

Fig. 4

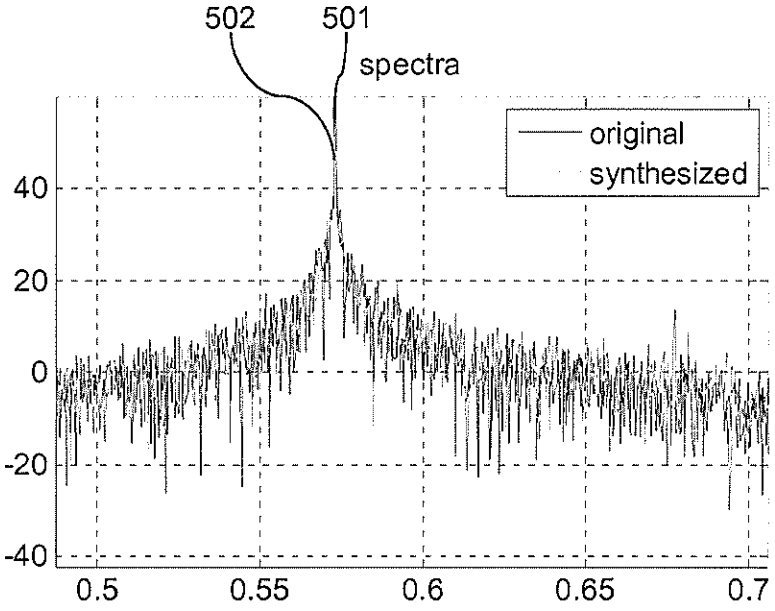
502
501
spectra
original
synthesized
40
20
0
-20
-40
0.5
0.55
0.6
0.65
0.7

Fig. 5

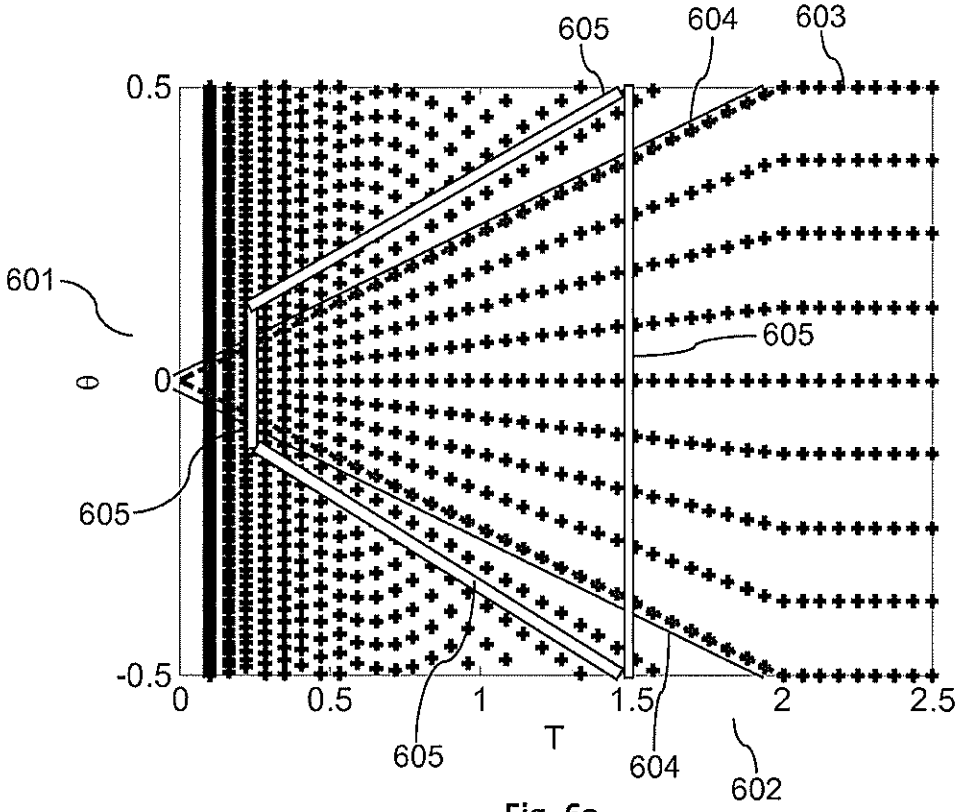
605
604
603
601
0.5
θ
0
-0.5
605
605
605
0
0.5
1
1.5
2
2.5
T
604
602

Fig. 6a

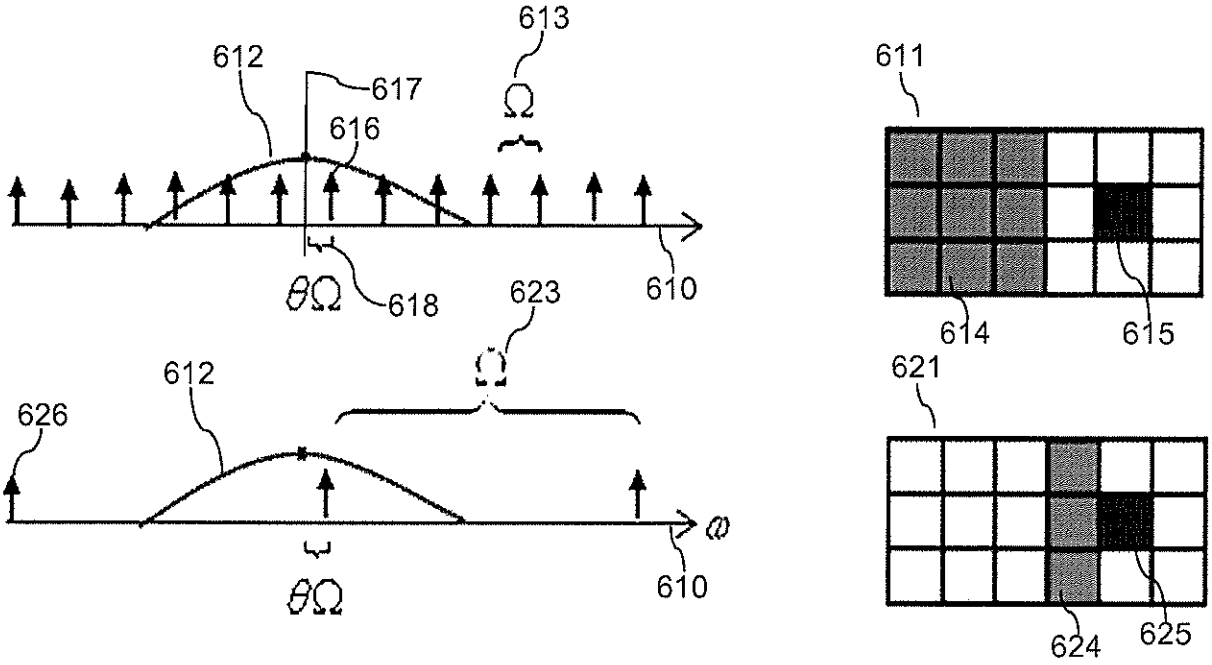
613
612
617
Ω
616
θΩ
618
610
623
612
626
ω
θΩ
610
611
614
615
621
624
625

Fig. 6b

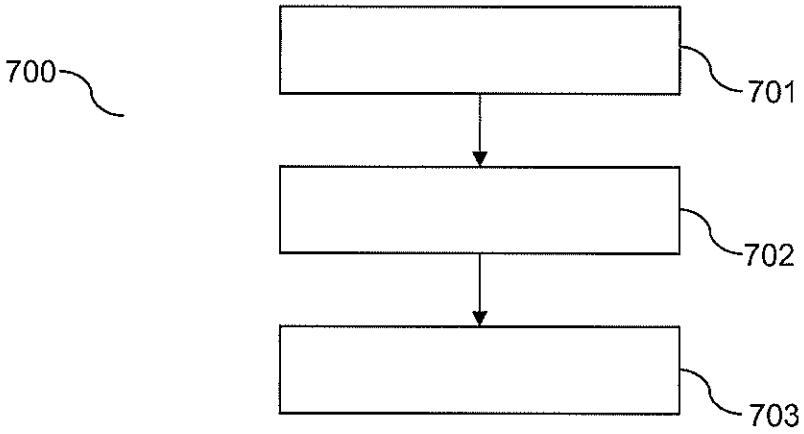
700
701
702
703

Fig. 7a

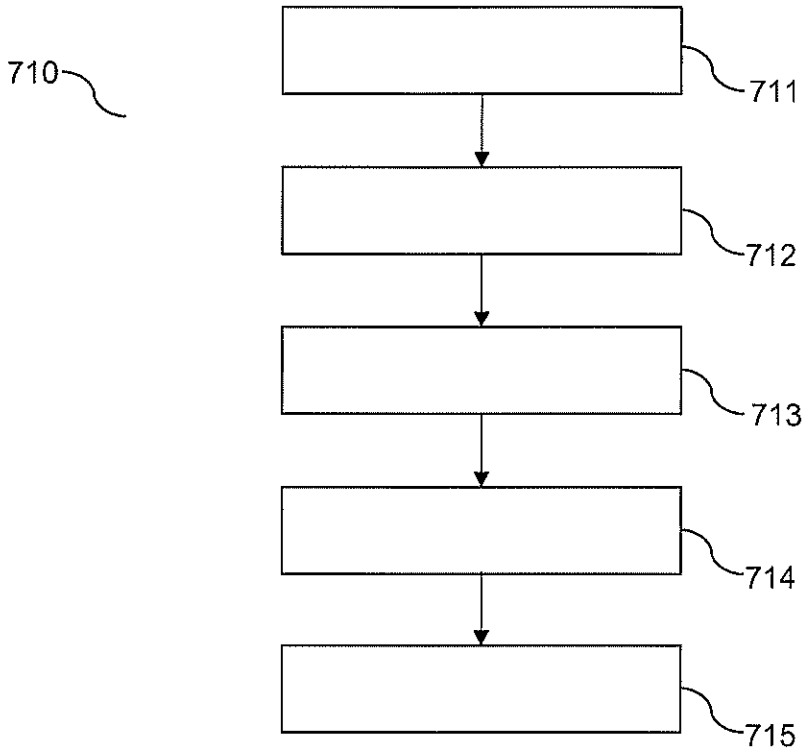

Fig. 7b