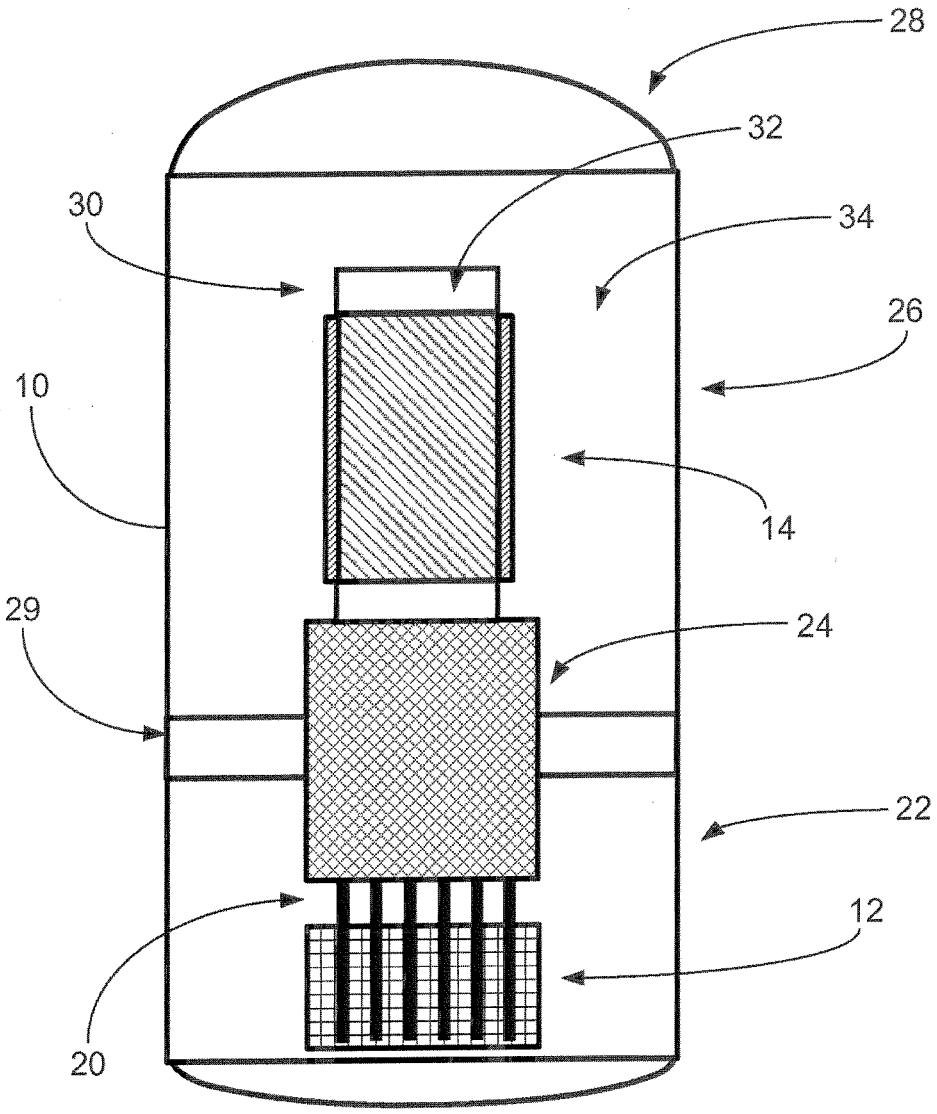

FIG. 1

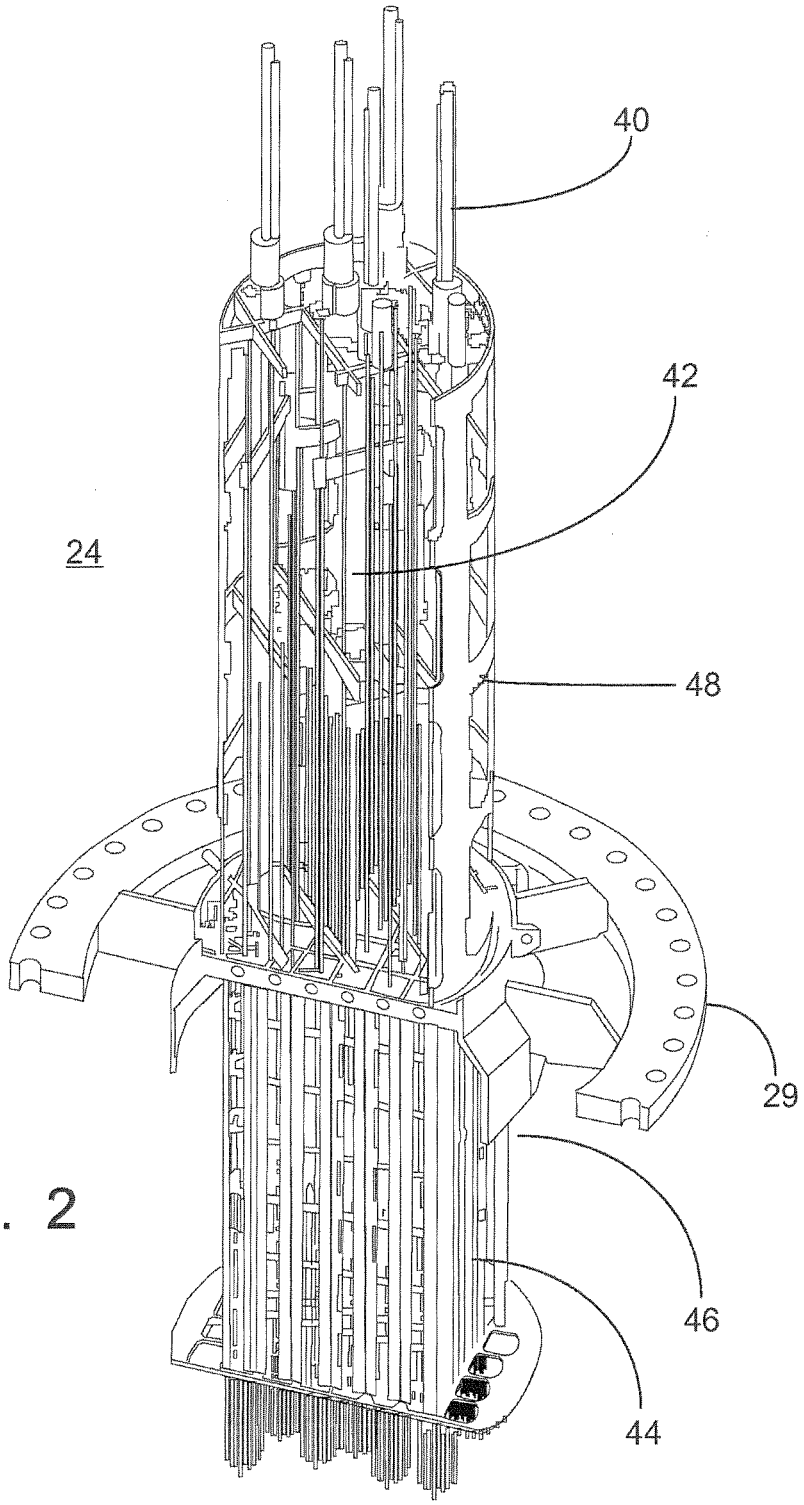

FIG. 2

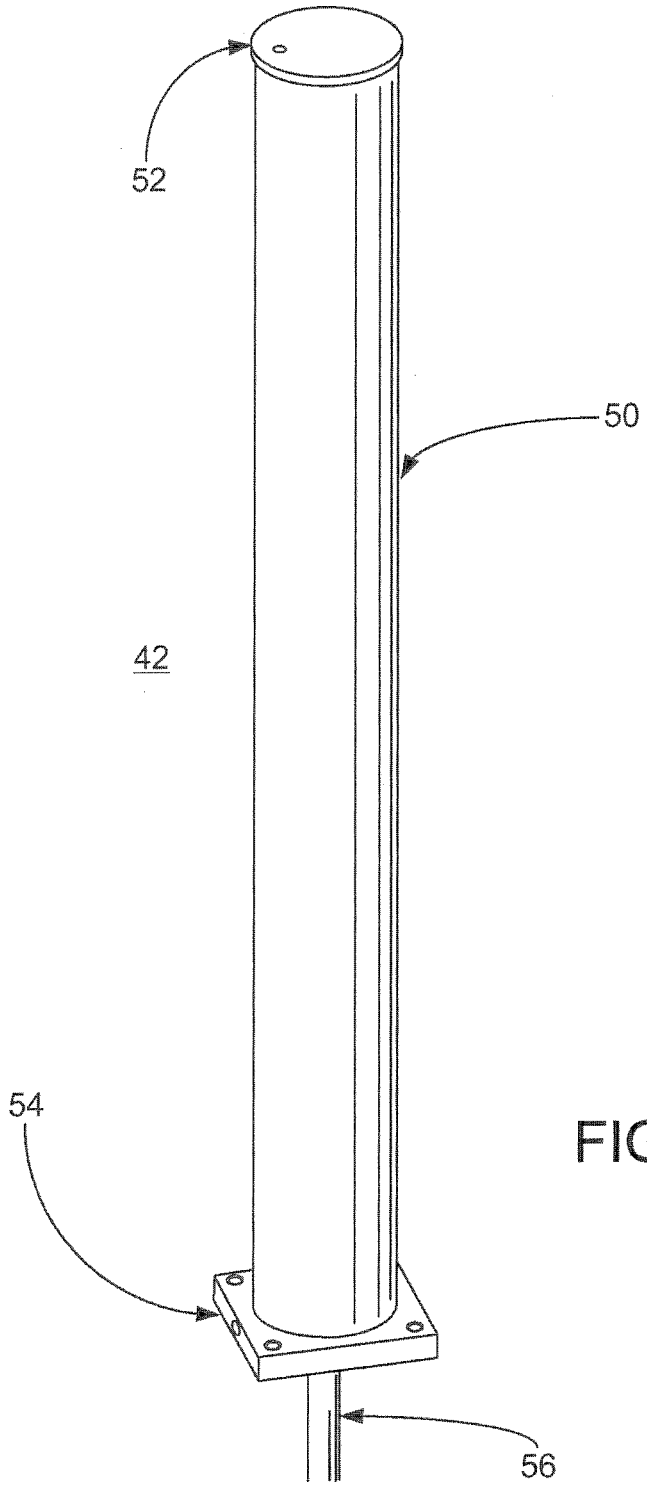

FIG. 3

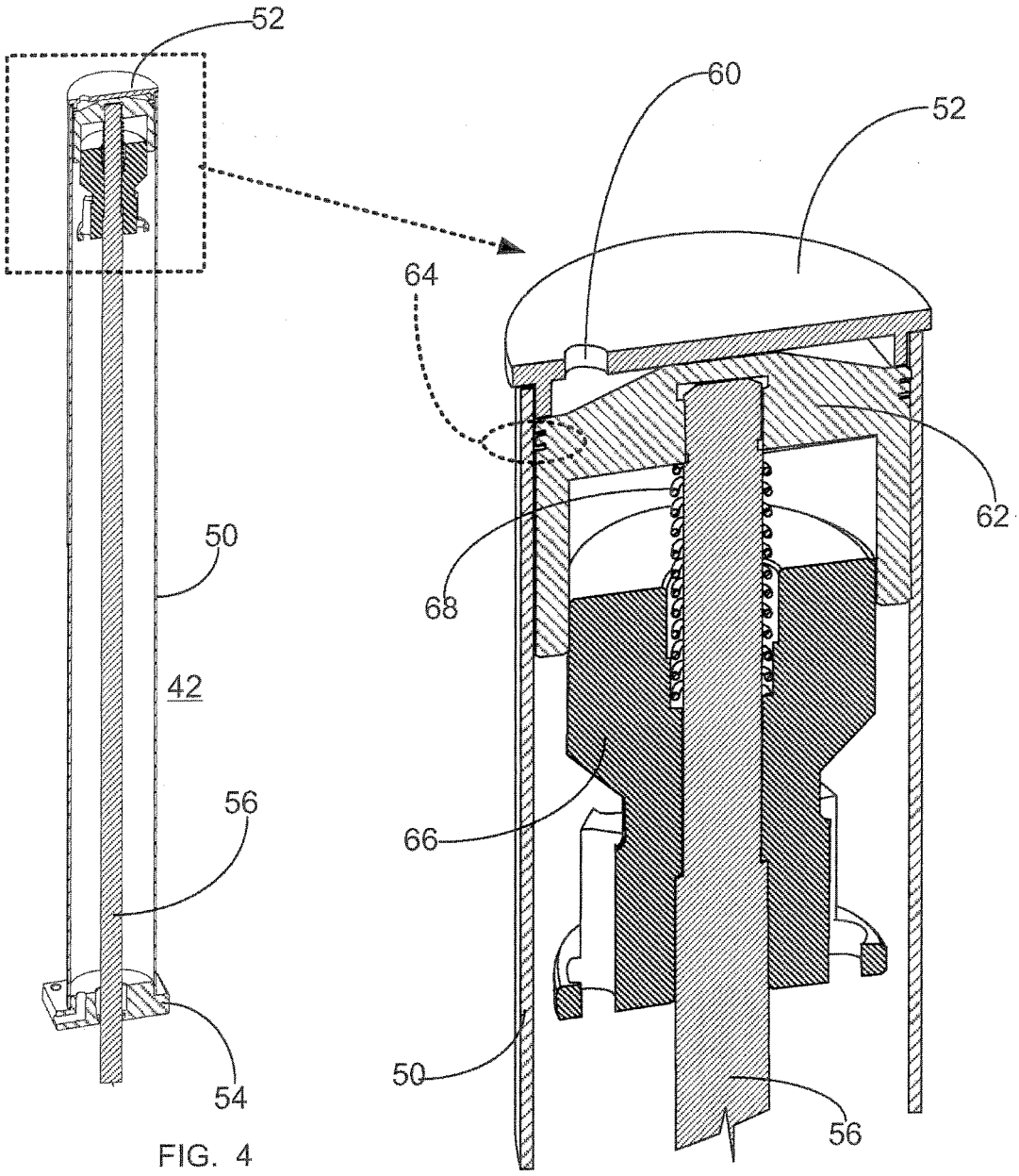

FIG. 4

FIG. 4

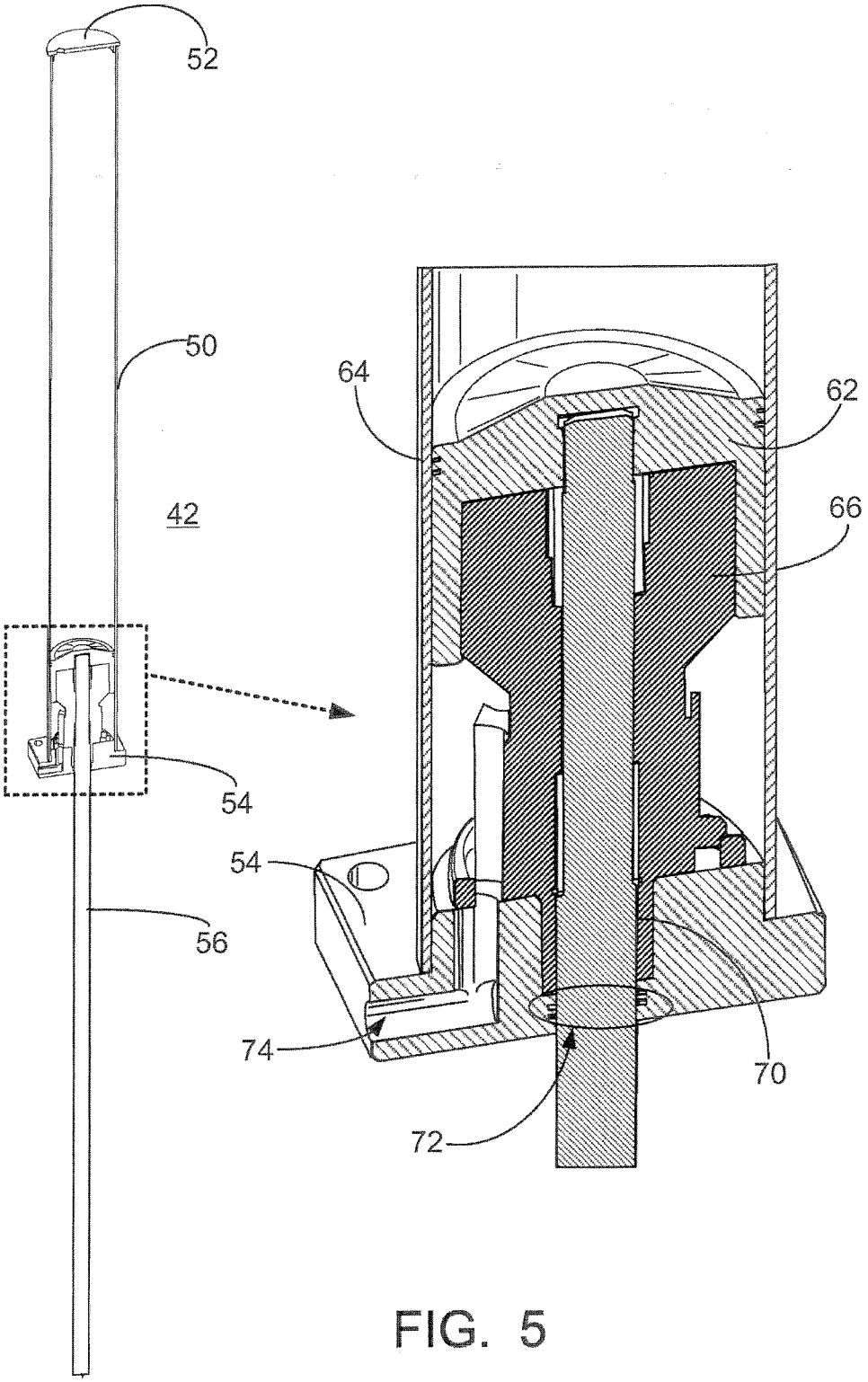

FIG. 5

Rod Cluster of Type 2

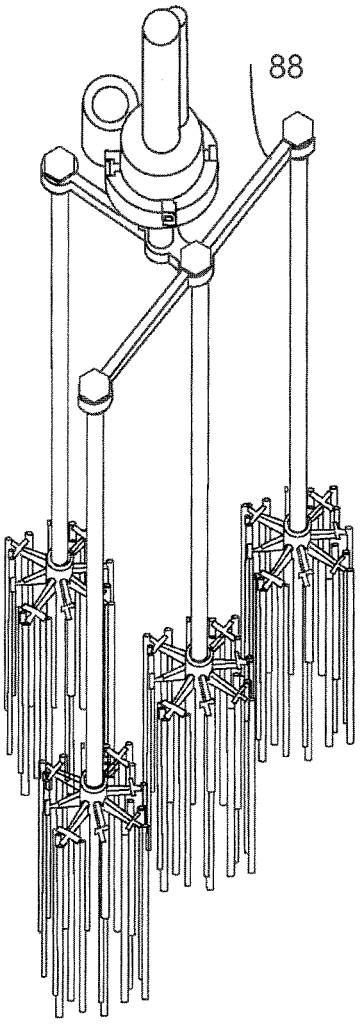

Rod Cluster of Type 1

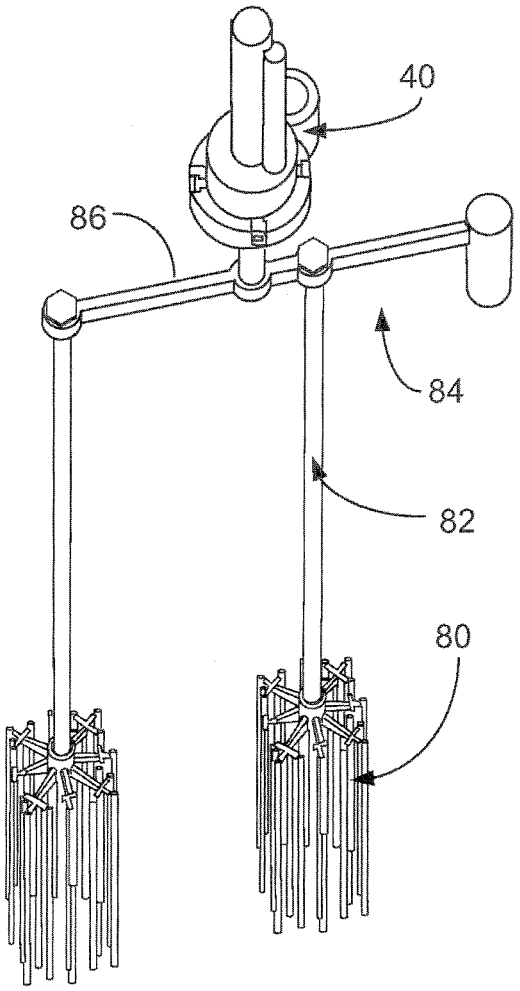

FIG. 6

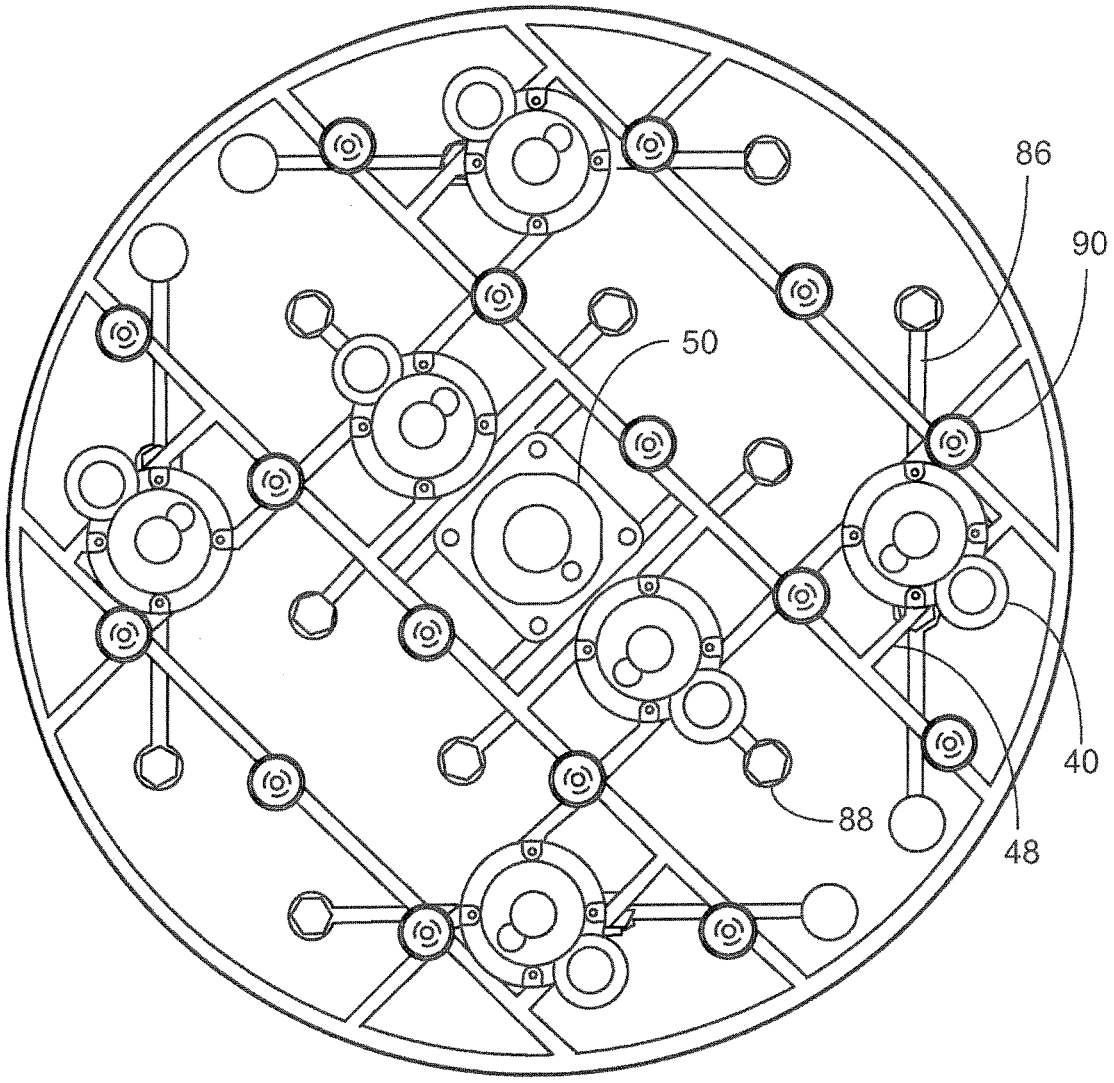

FIG. 7

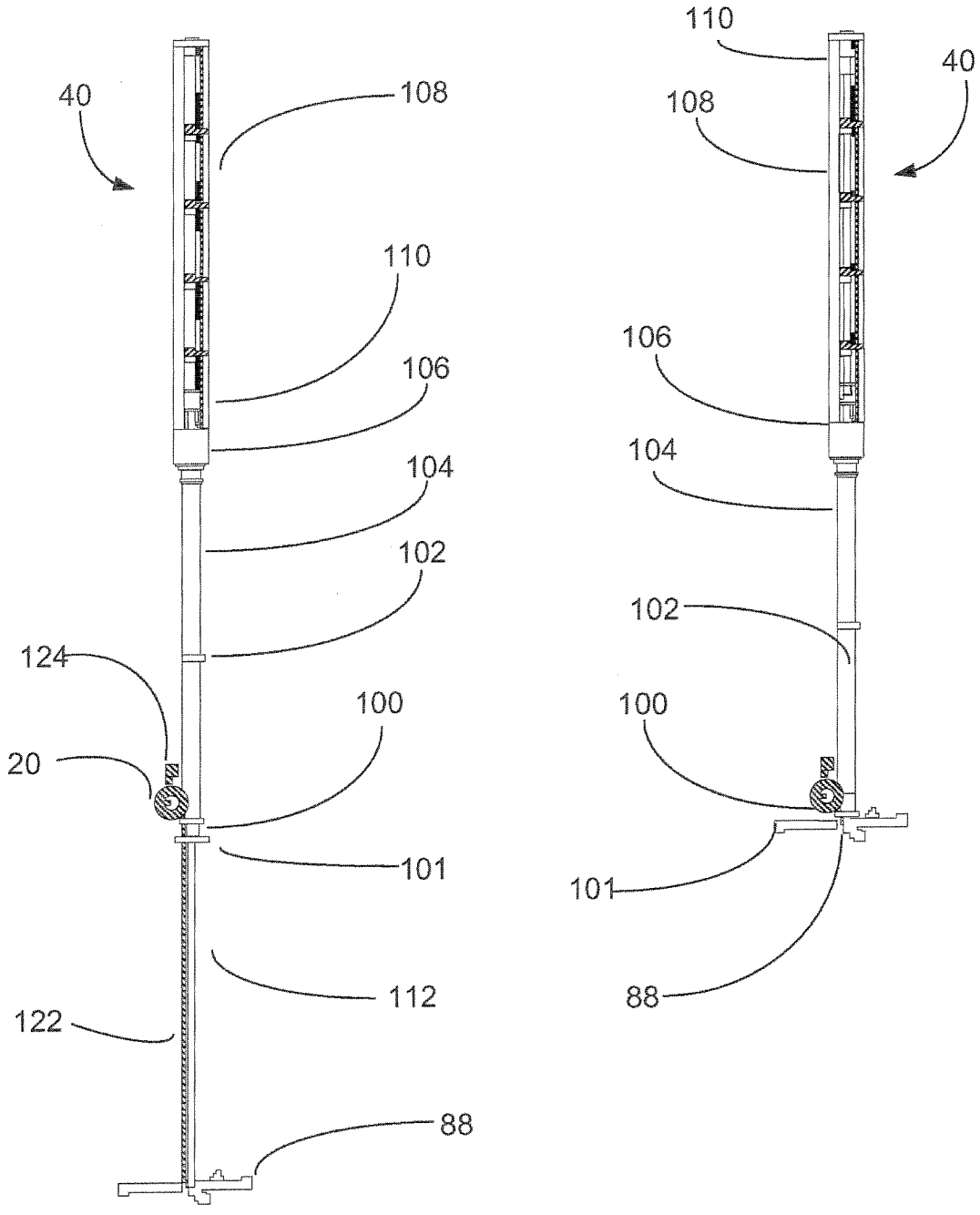
40
108
110
106
104
102
124
100
20
101
112
122
88
110
40
108
106
104
102
100
101
88

FIG. 8

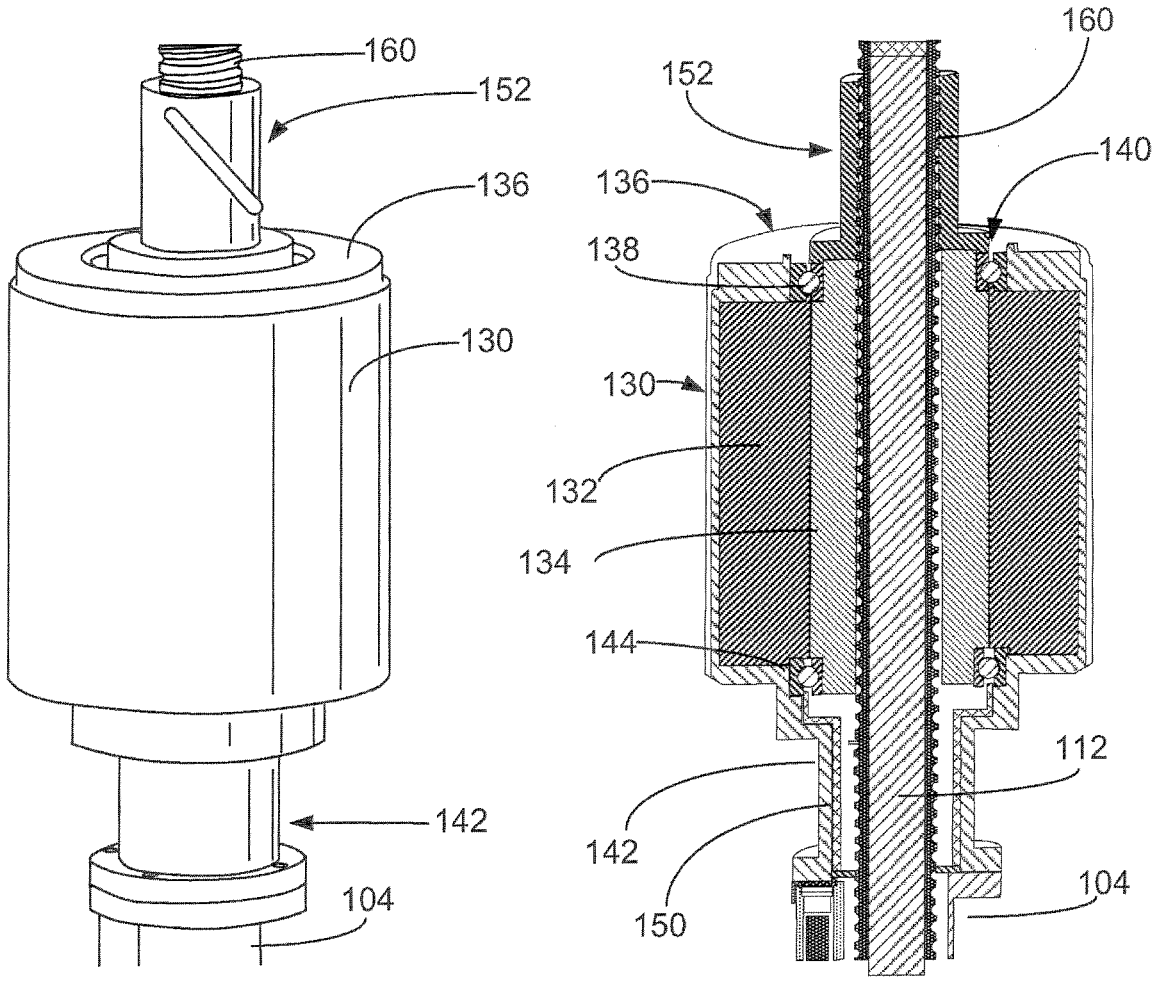
160
152
136
130
142
104
160
152
140
136
138
130
132
134
144
112
142
150
104

FIG. 9

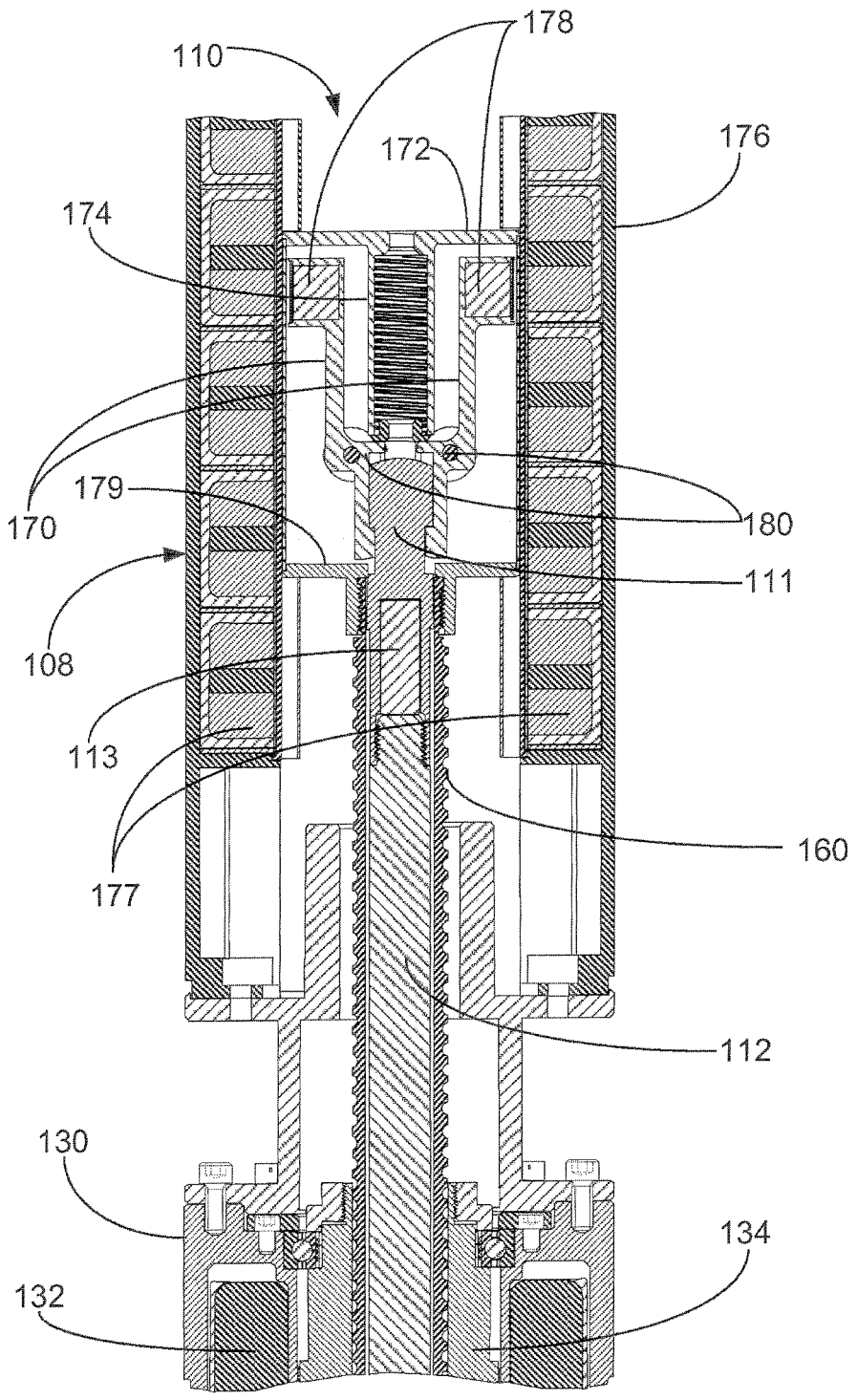
178
110
176
172
174
170
179
180
111
108
113
160
177
112
130
134
132

FIG. 10

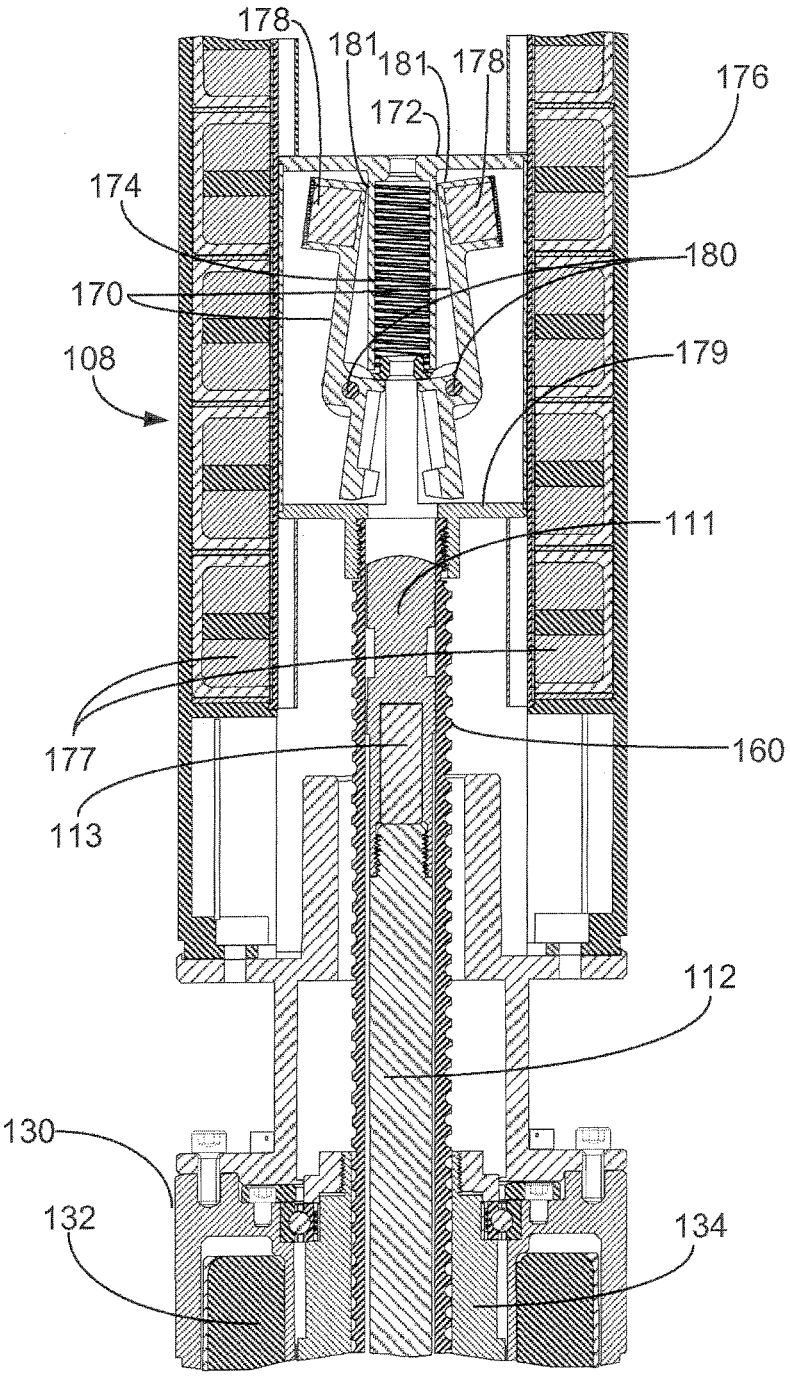
178
181
181
178
176
172
174
180
170
179
108
111
177
160
113
112
130
132
134

FIG. 11

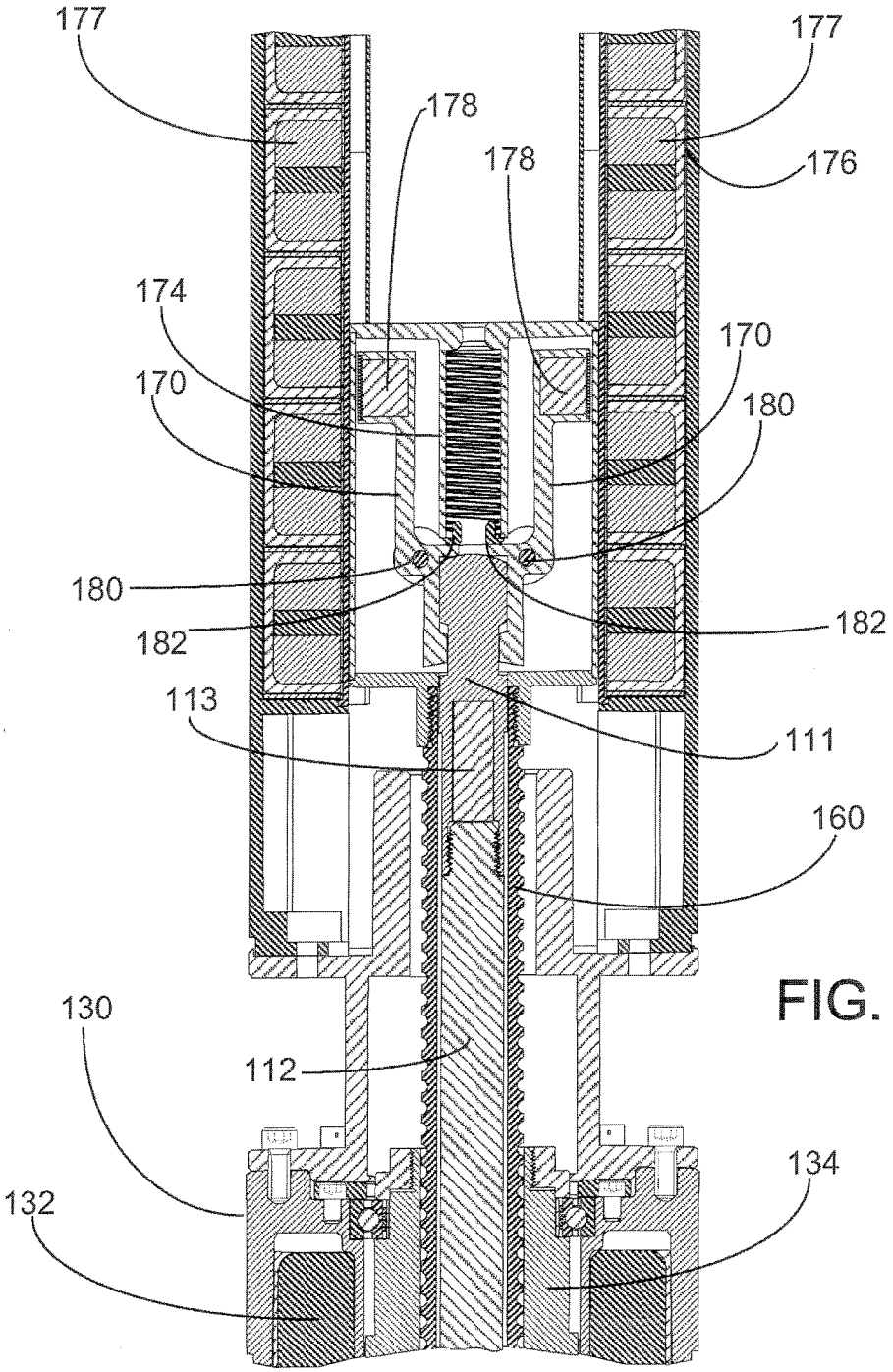
177
177
178
178
176
174
170
170
180
180
182
182
113
111
160
130
112
134
132

FIG. 12

13/15

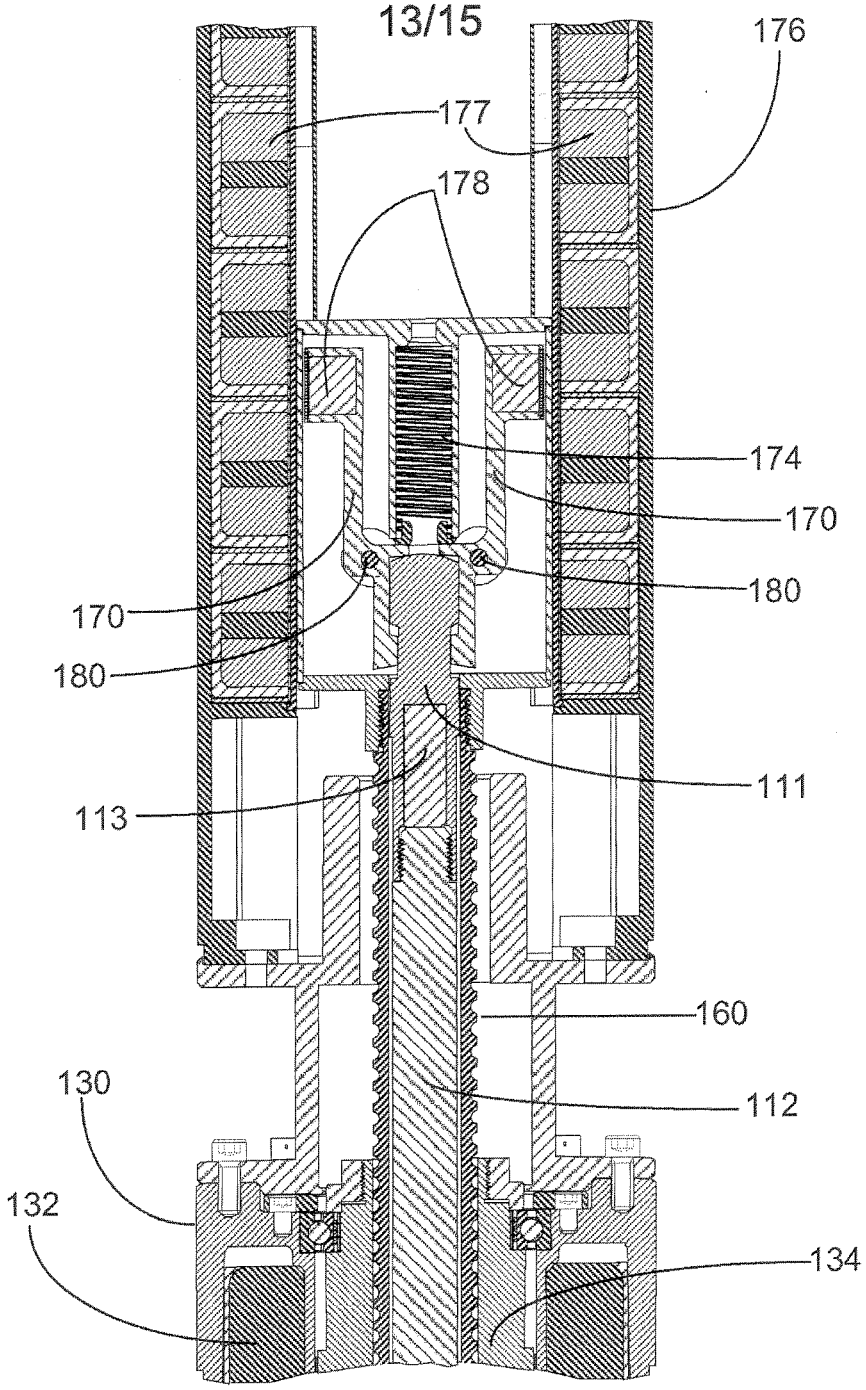

FIG. 13

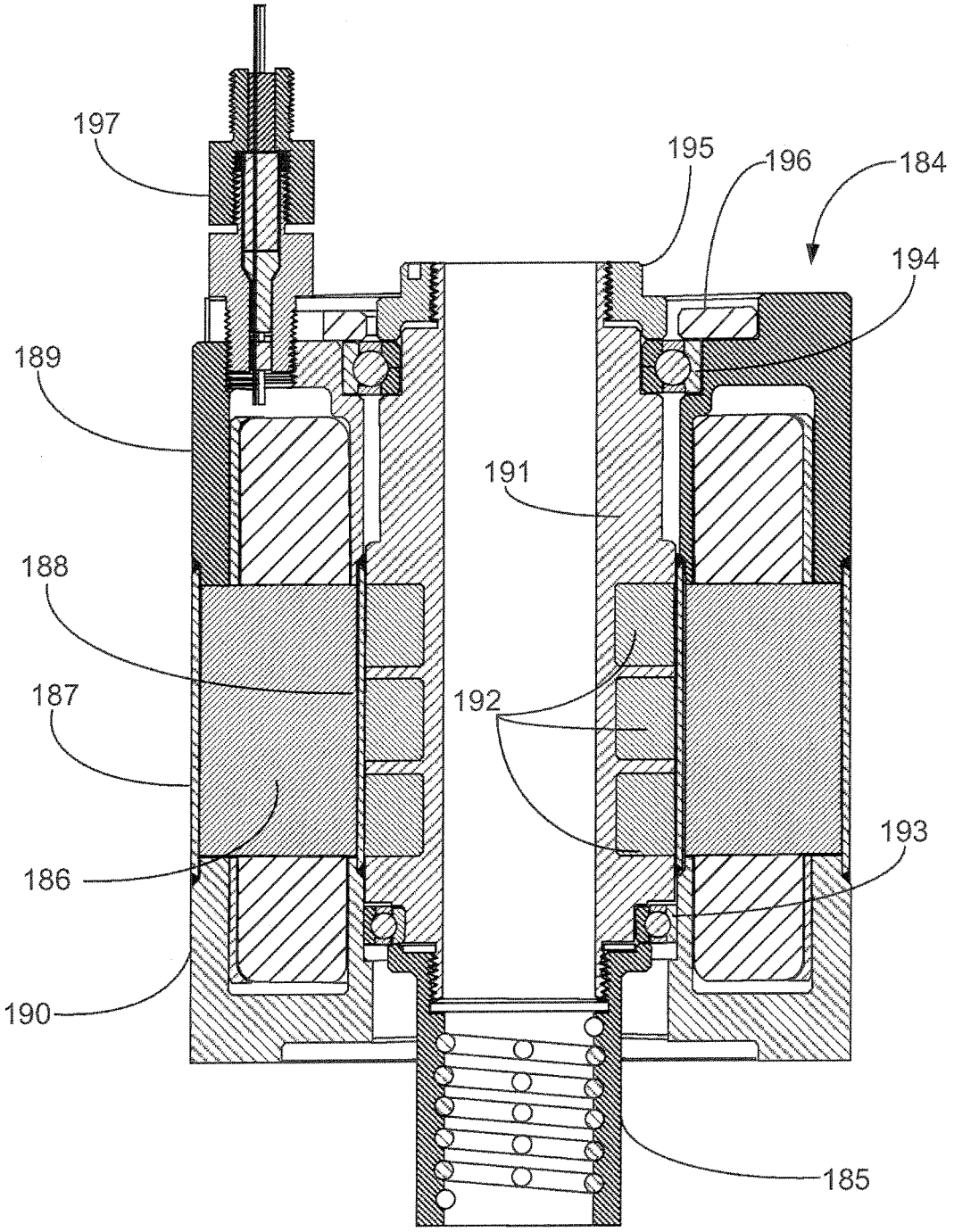

FIG. 14

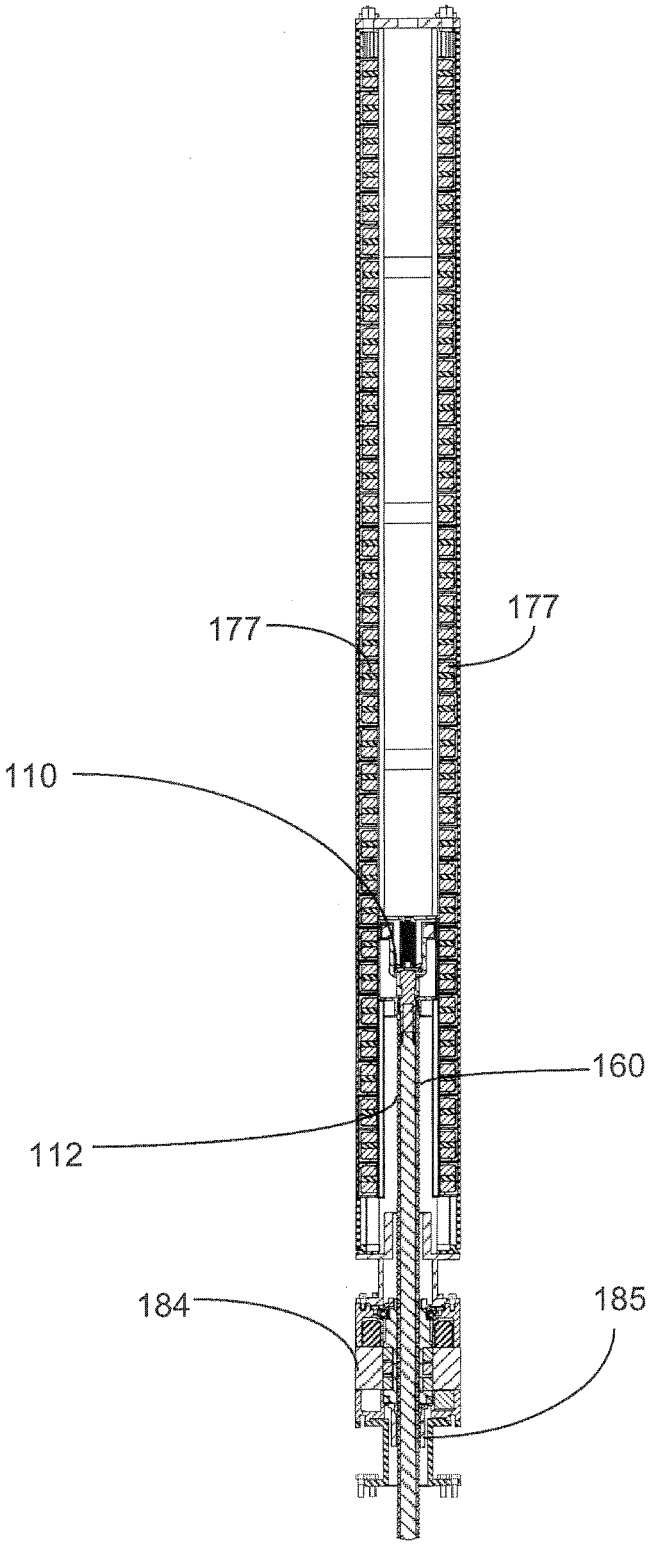

FIG. 15