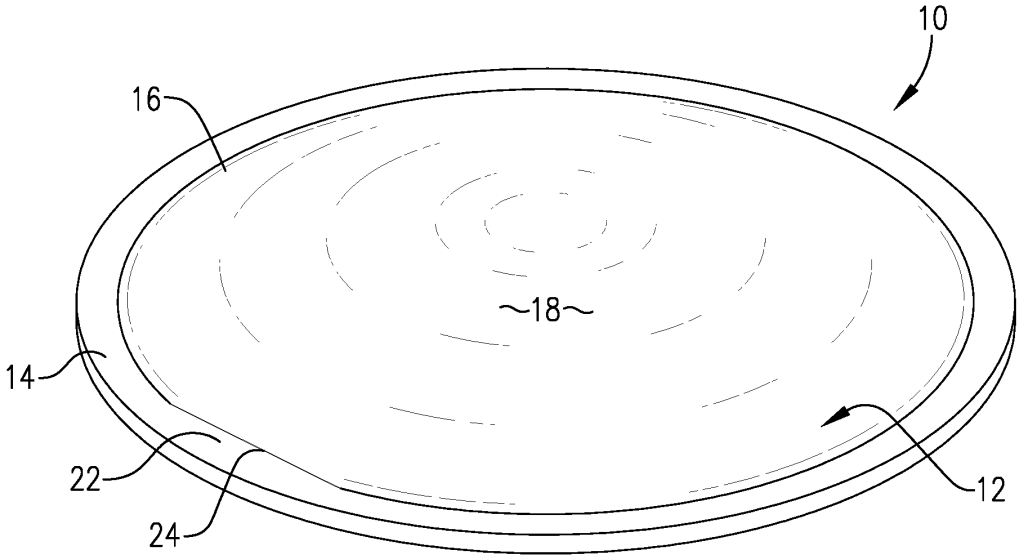

FIG. 1

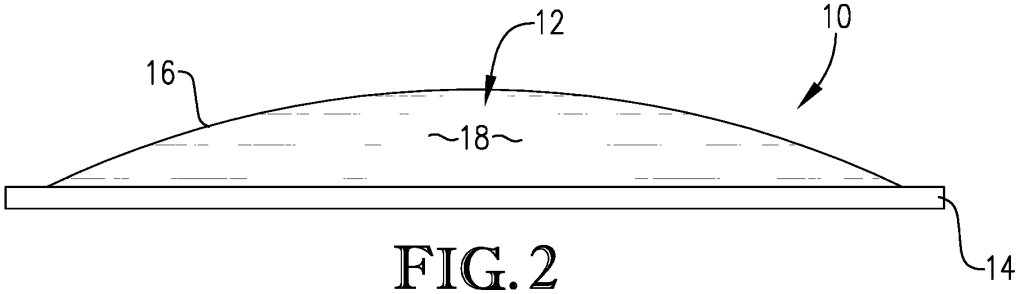

FIG. 2

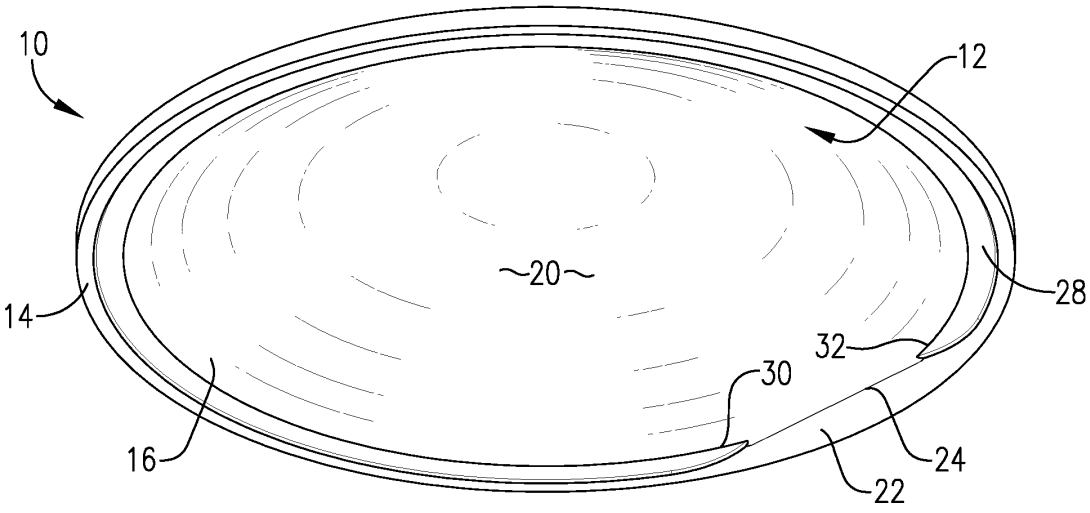

FIG. 3

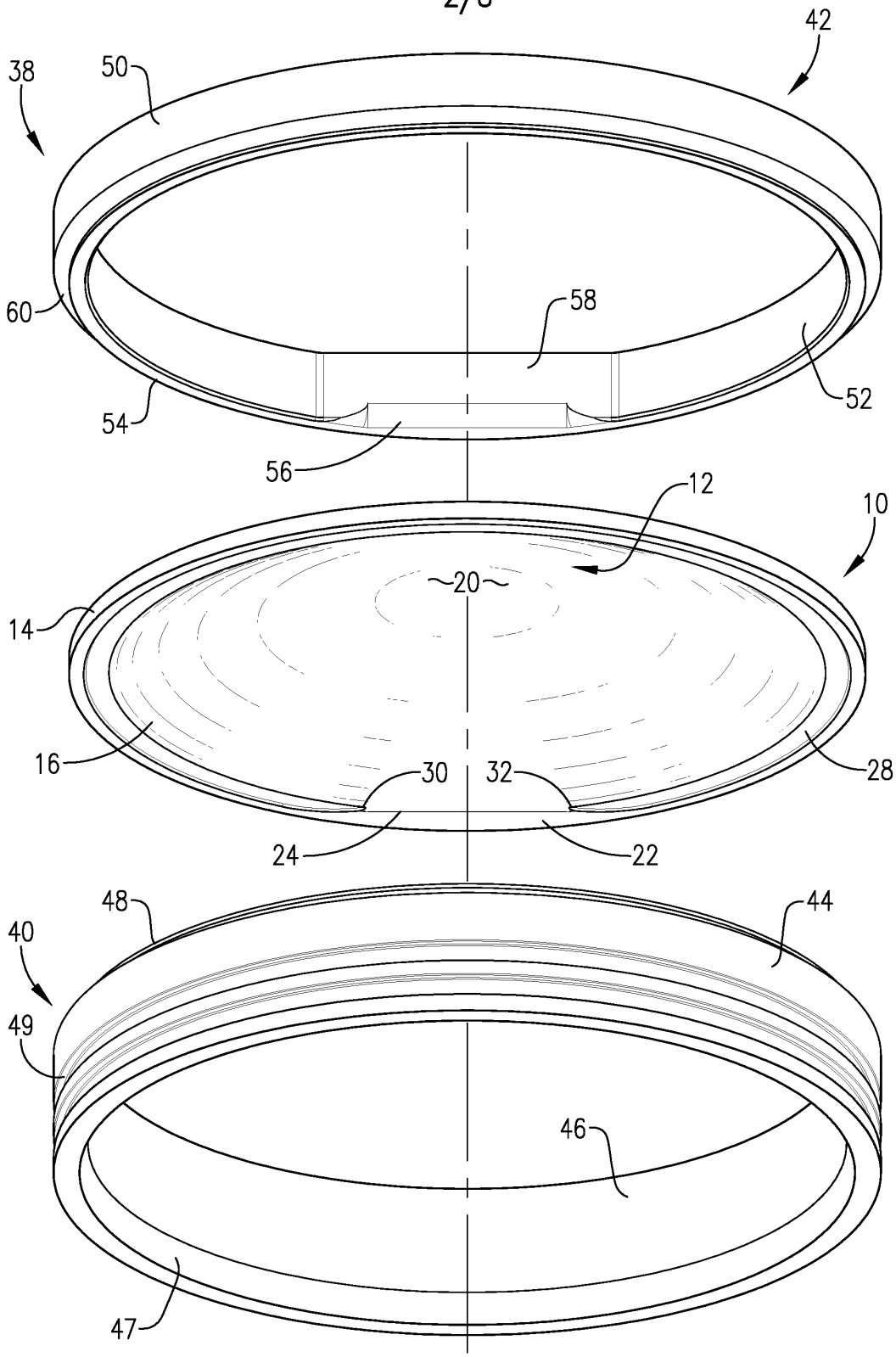

FIG. 4

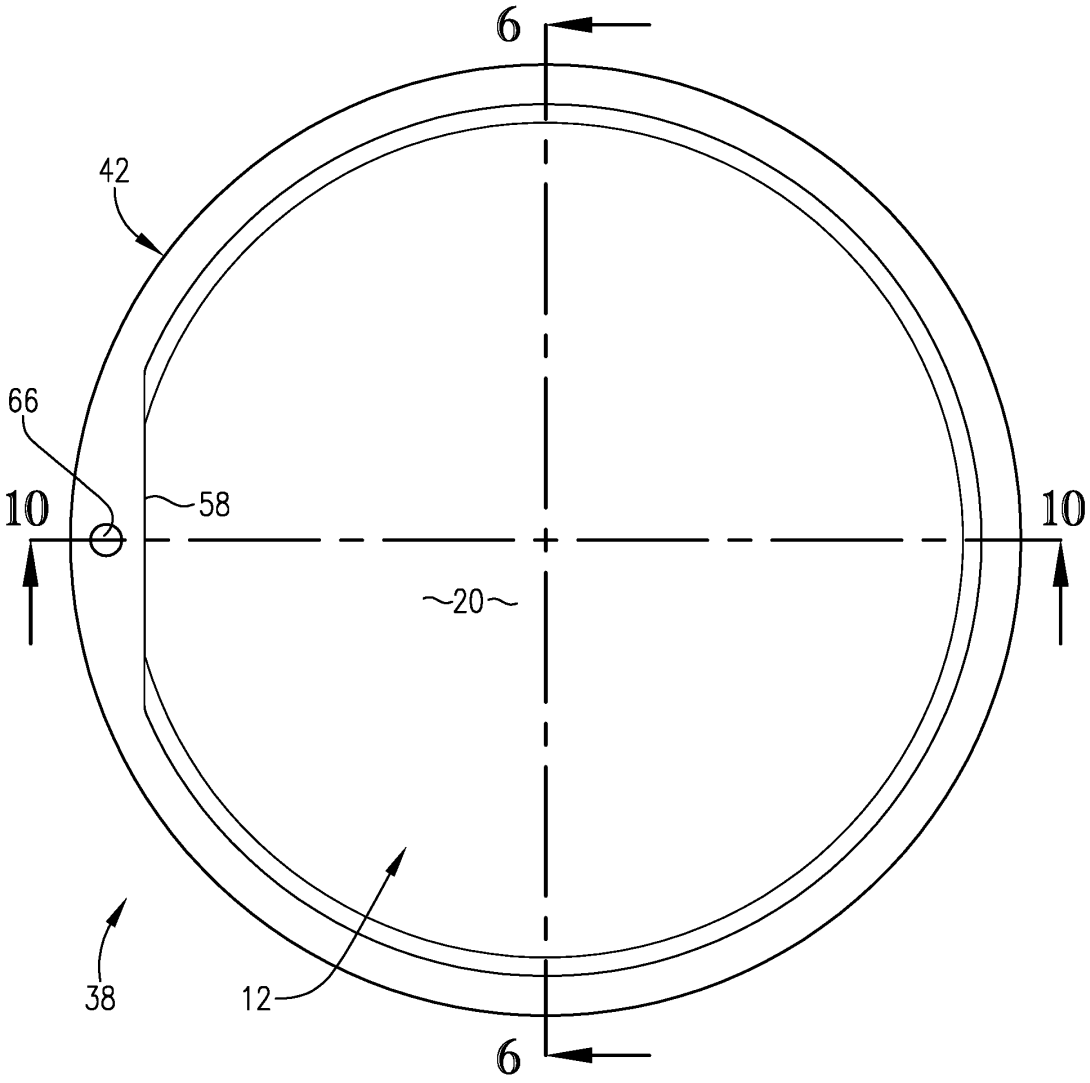

FIG. 5

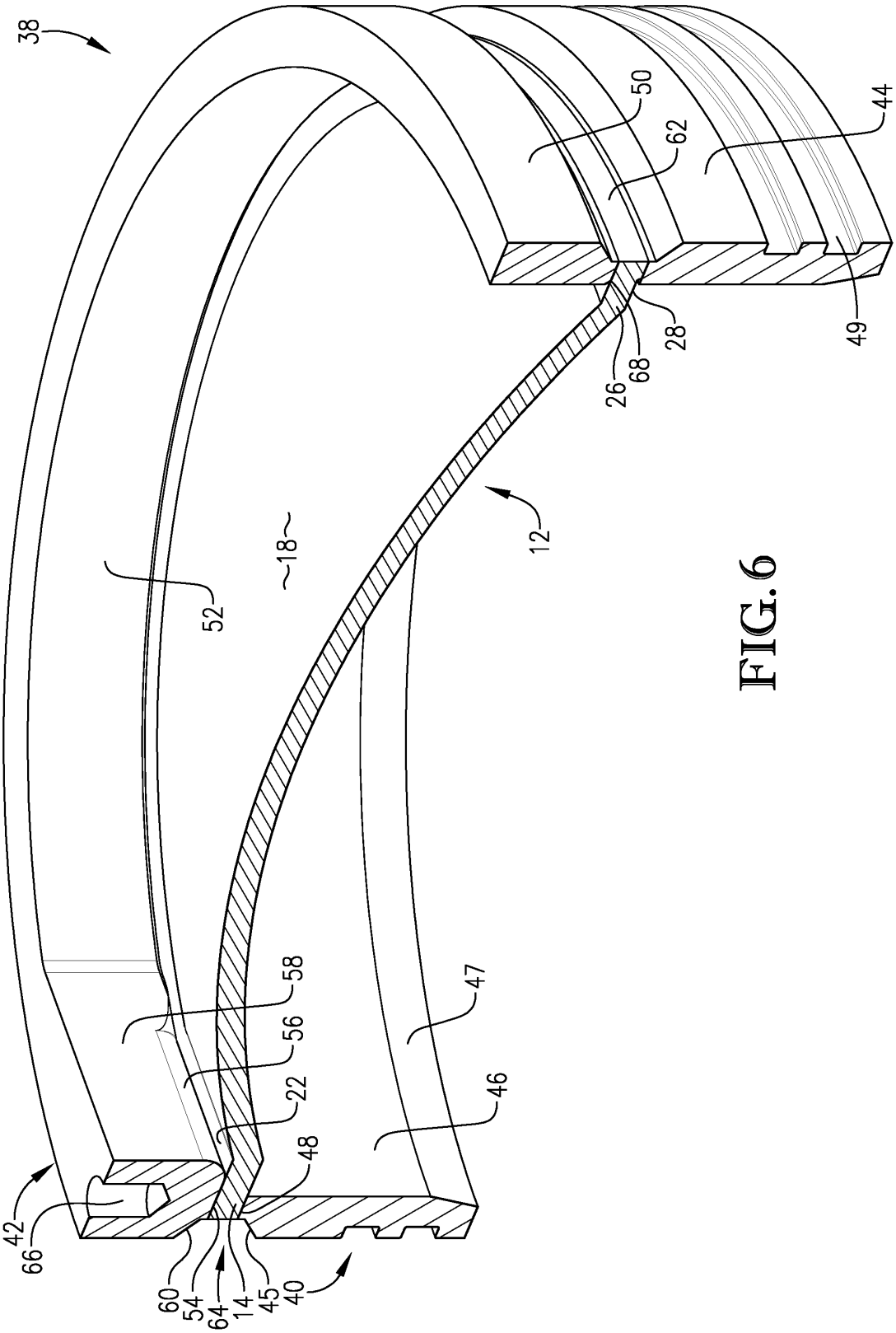
38
50
62
44
49
28
68
26
12
18
52
58
56
22
48
47
46
42
66
60
54
64
14
45
40

FIG. 6

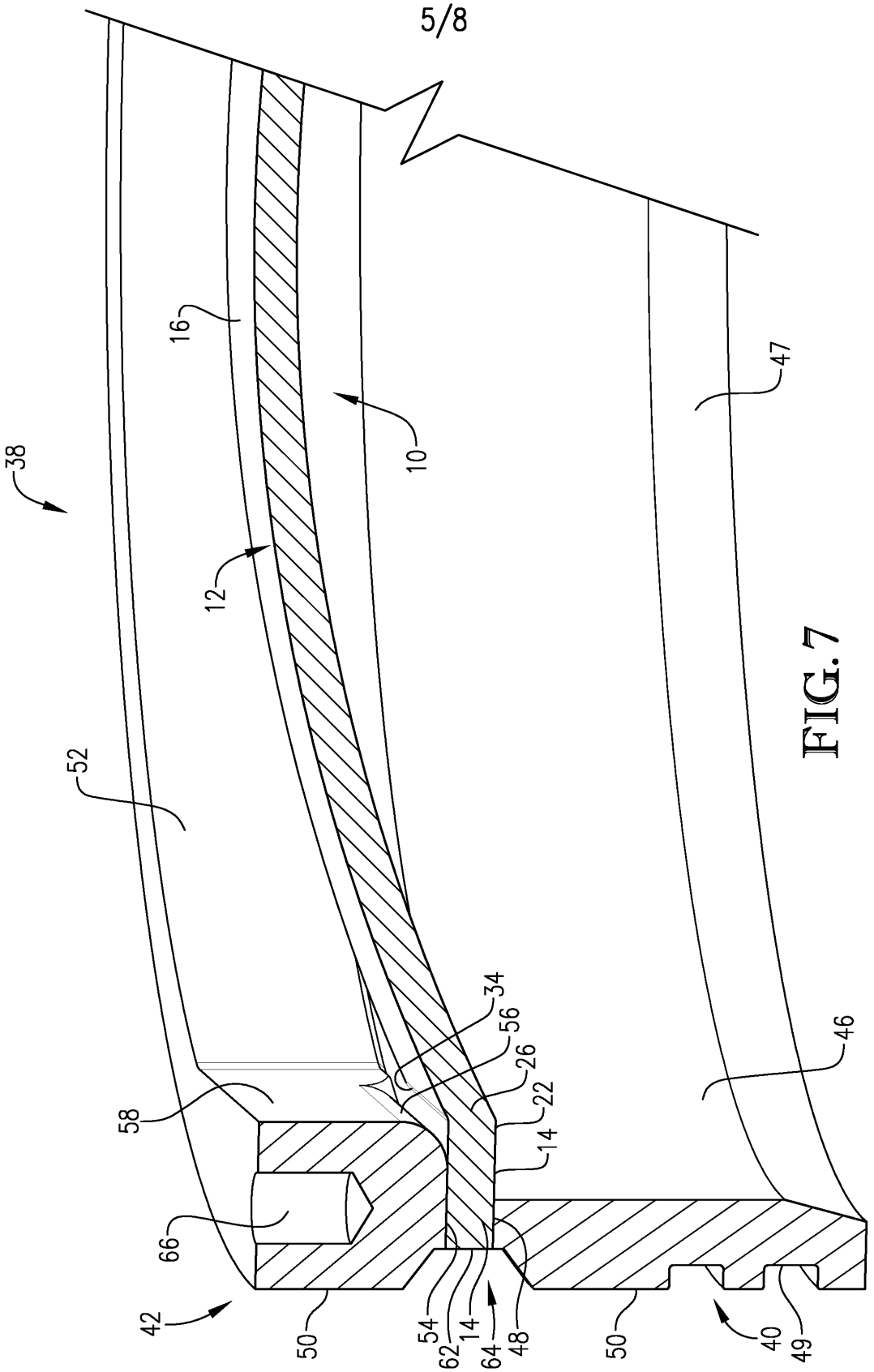

FIG. 7

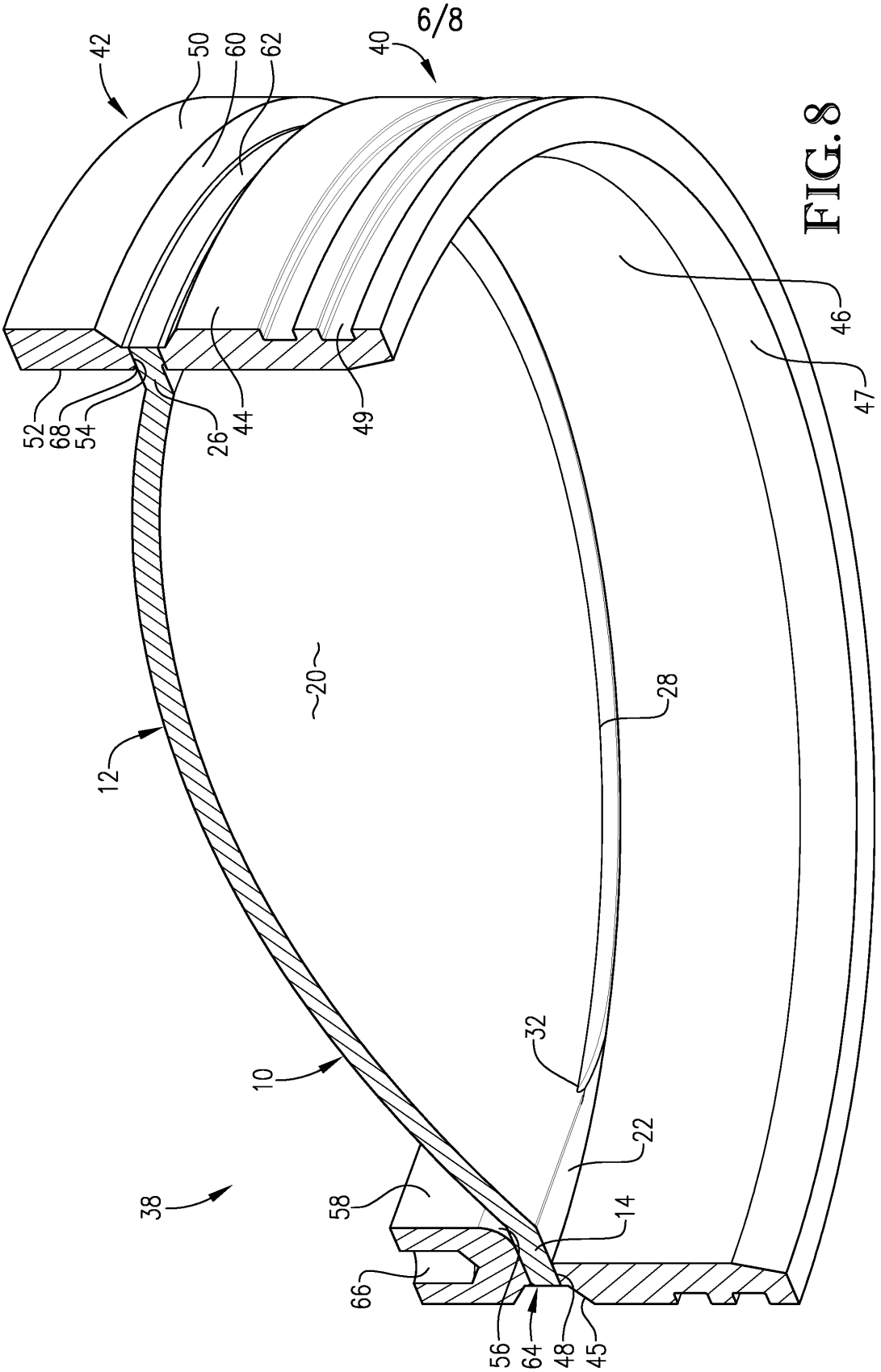
42
50
60
62
40
52
68
54
26
44
49
46
47
20
28
12
32
10
22
38
58
14
66
56
64
48
45

FIG. 8

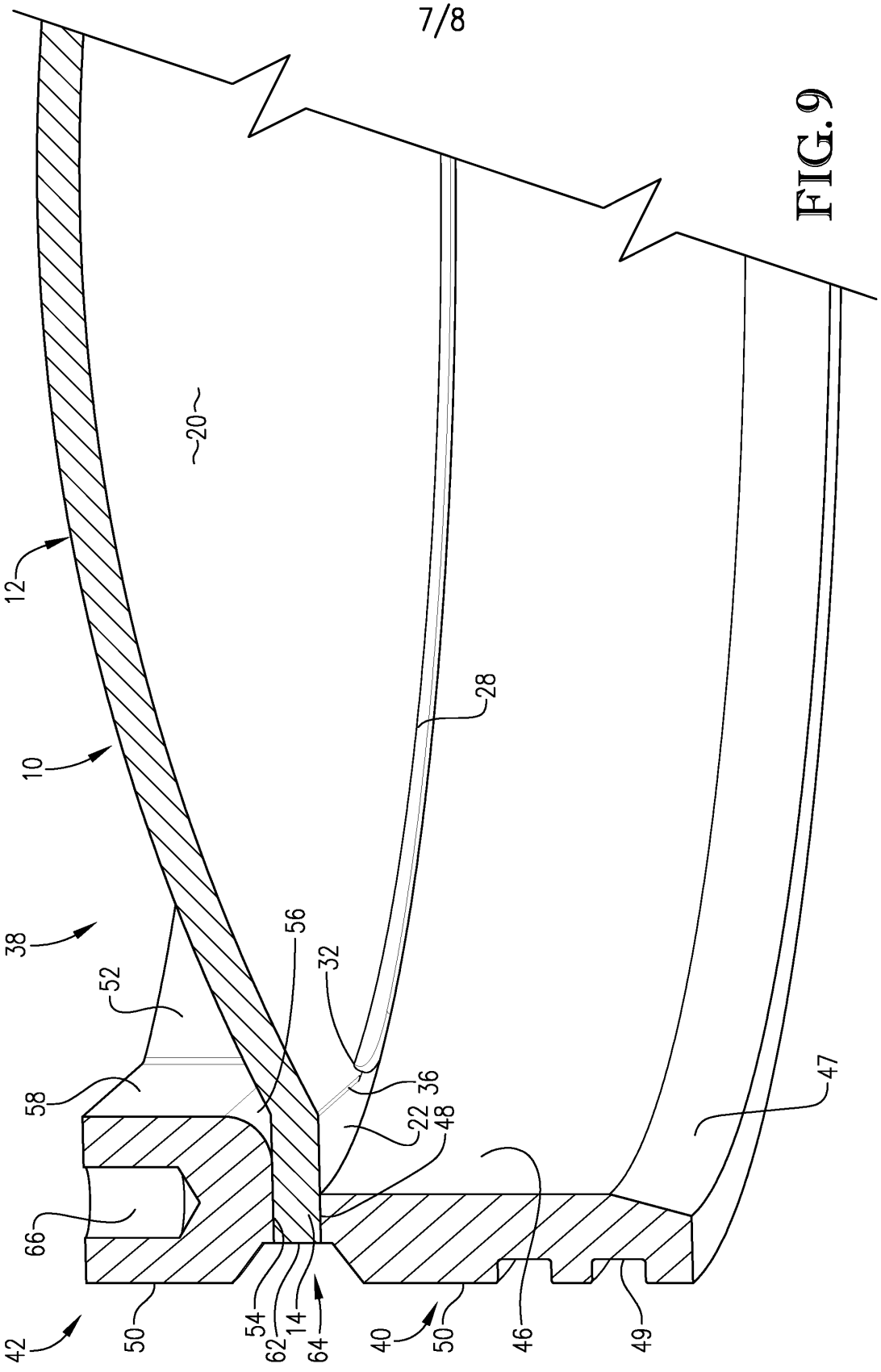

FIG. 9

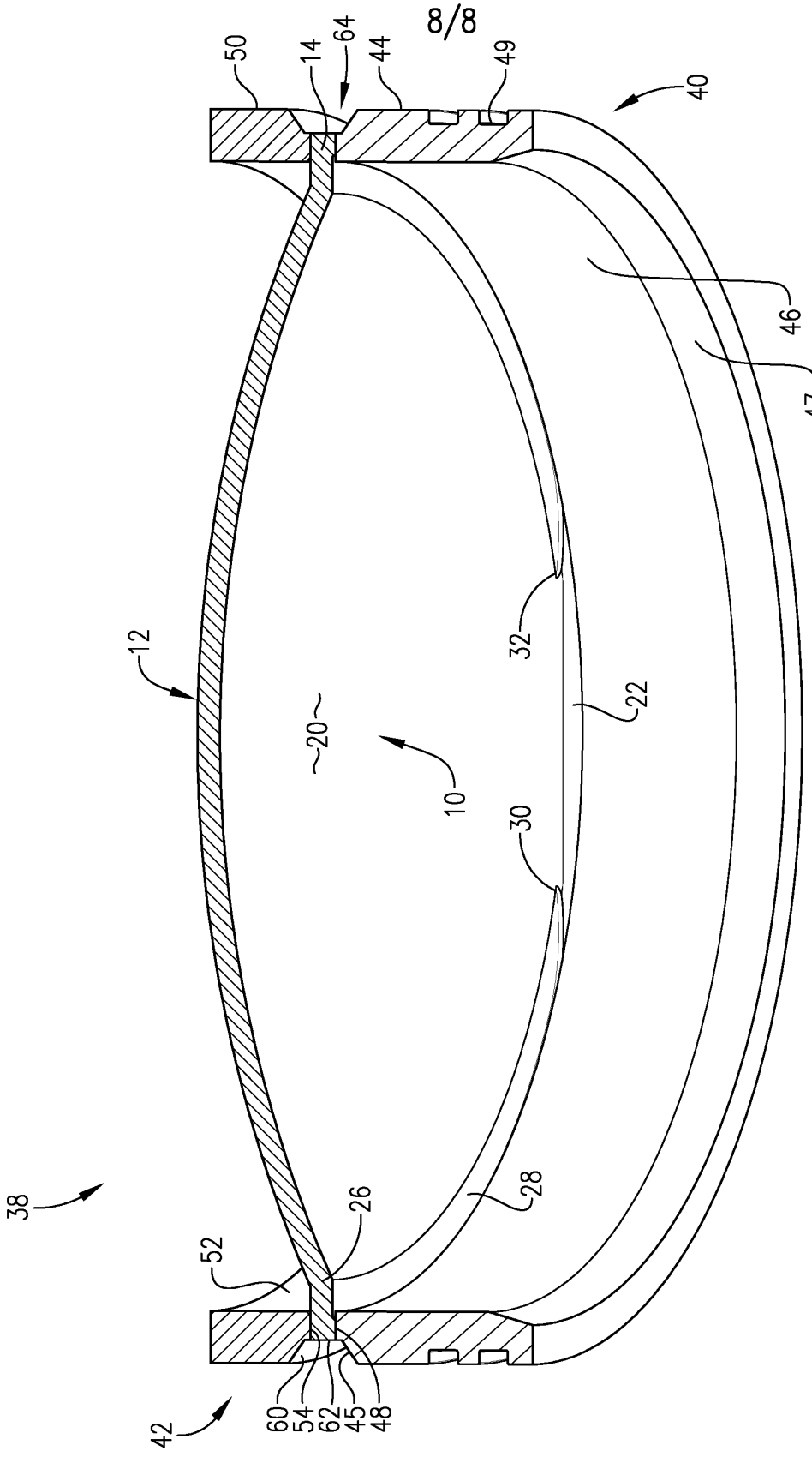

FIG. 10