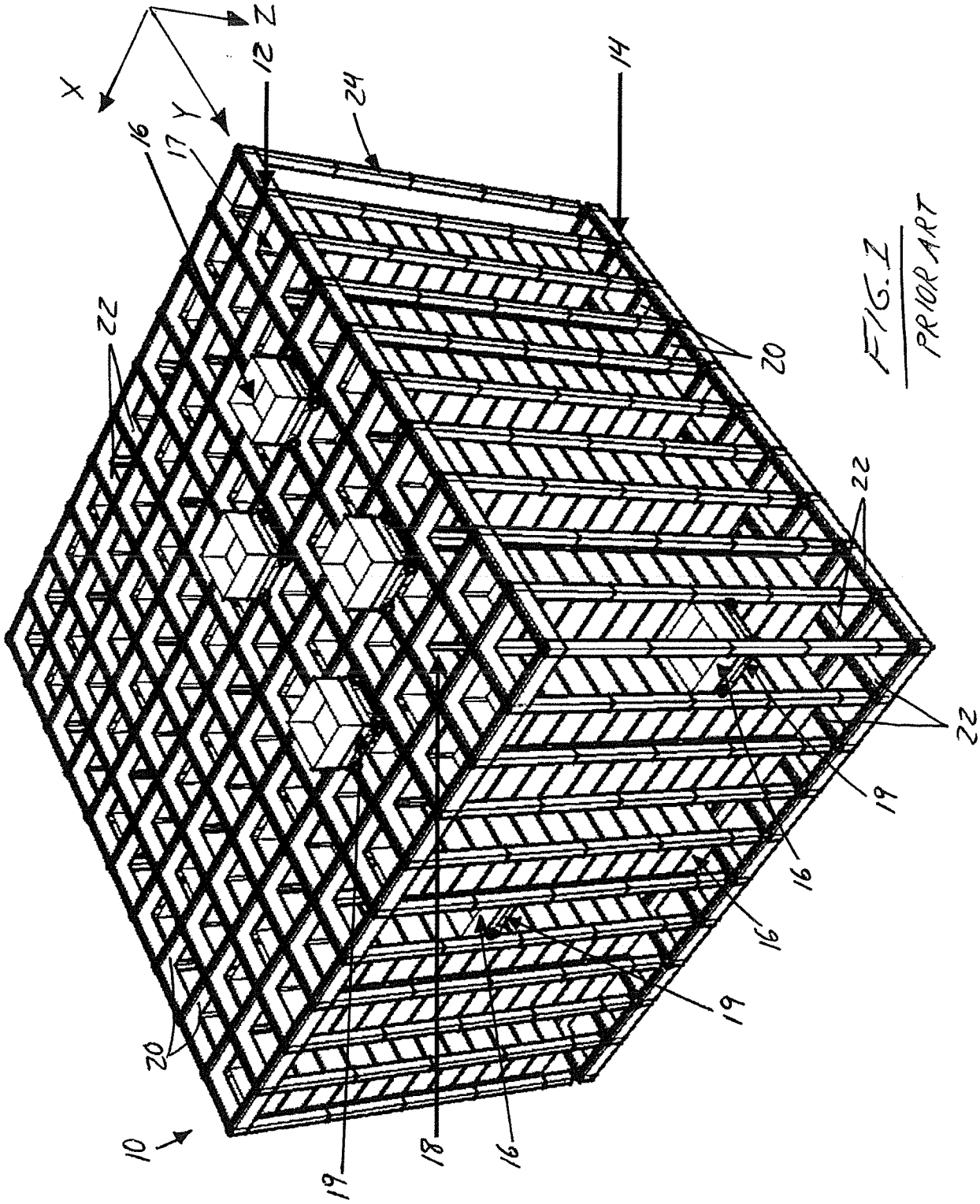

FIG. 1
PRIOR ART

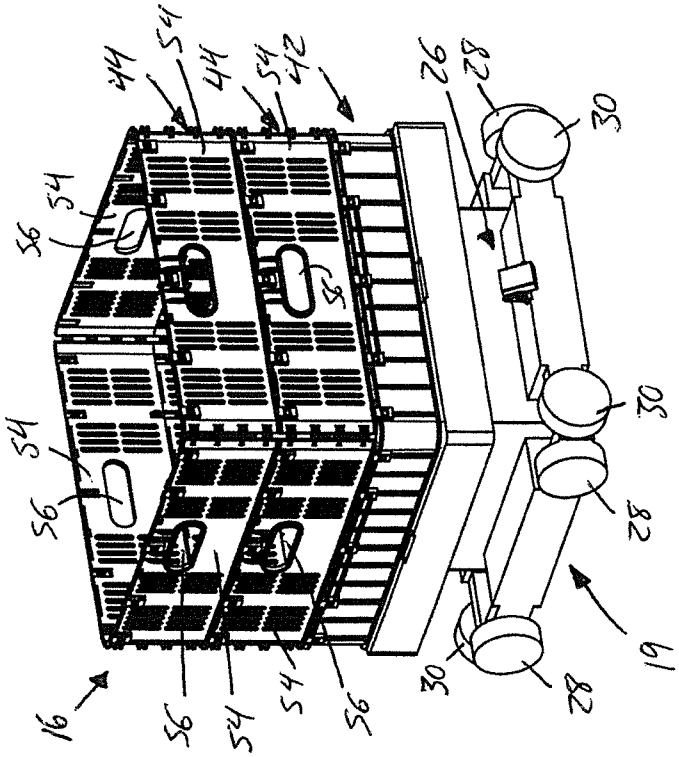

FIG. 3

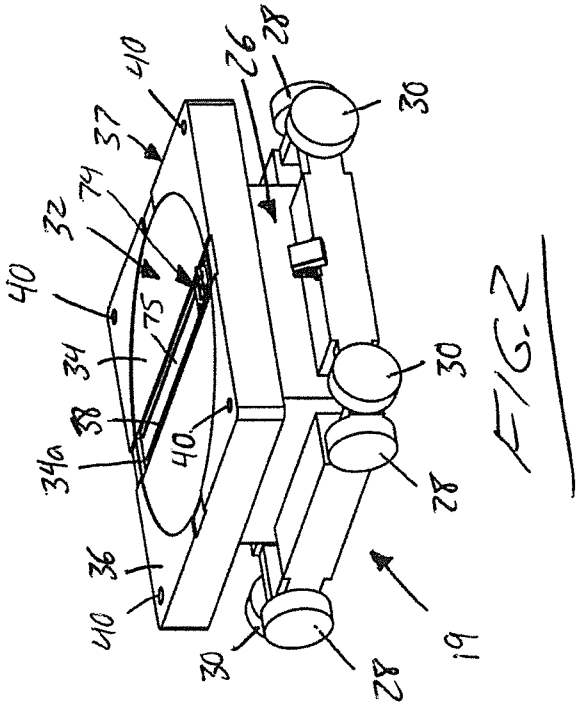

FIG. 2

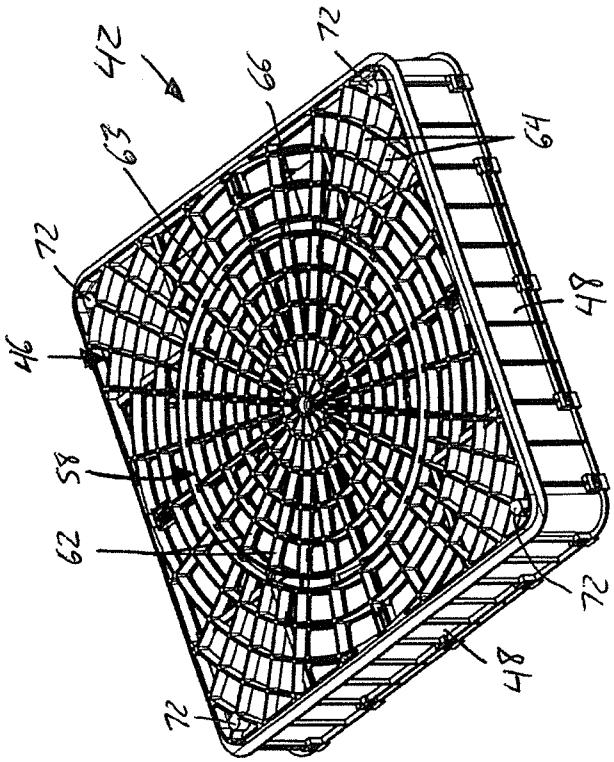

FIG. 5

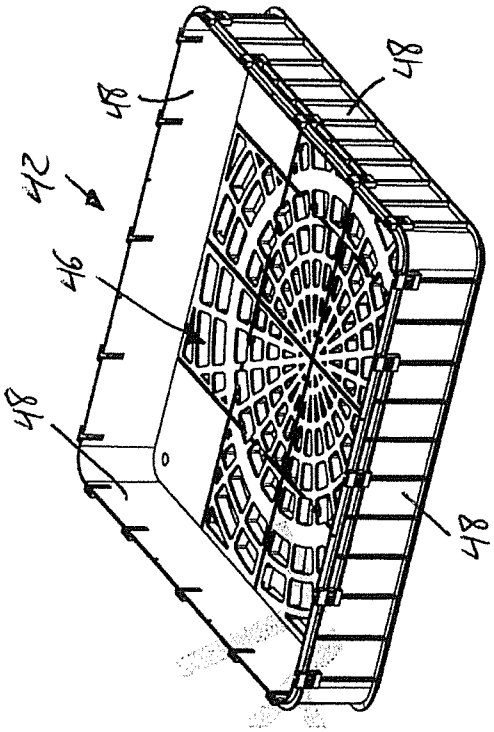

FIG. 4

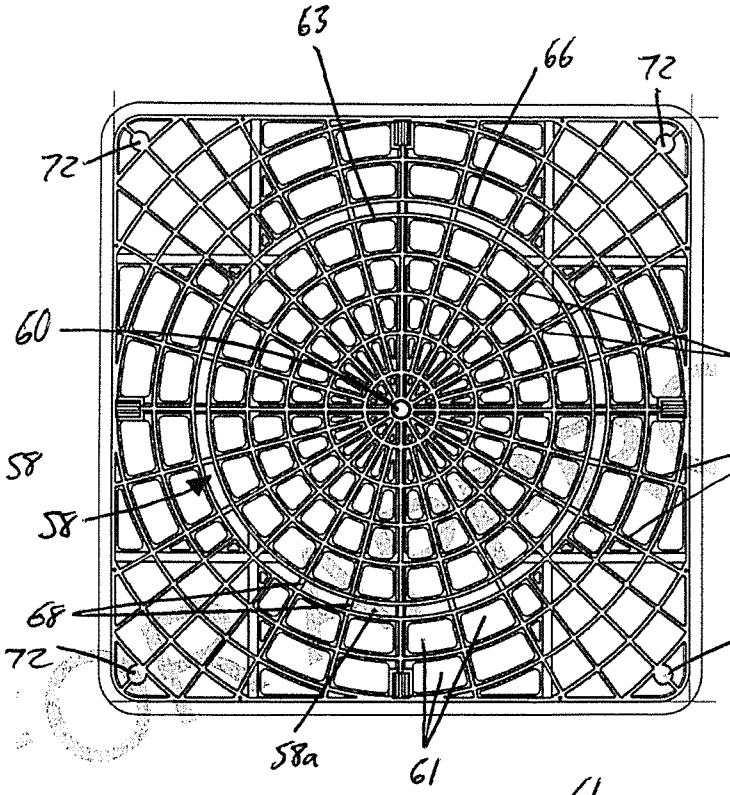

FIG.6

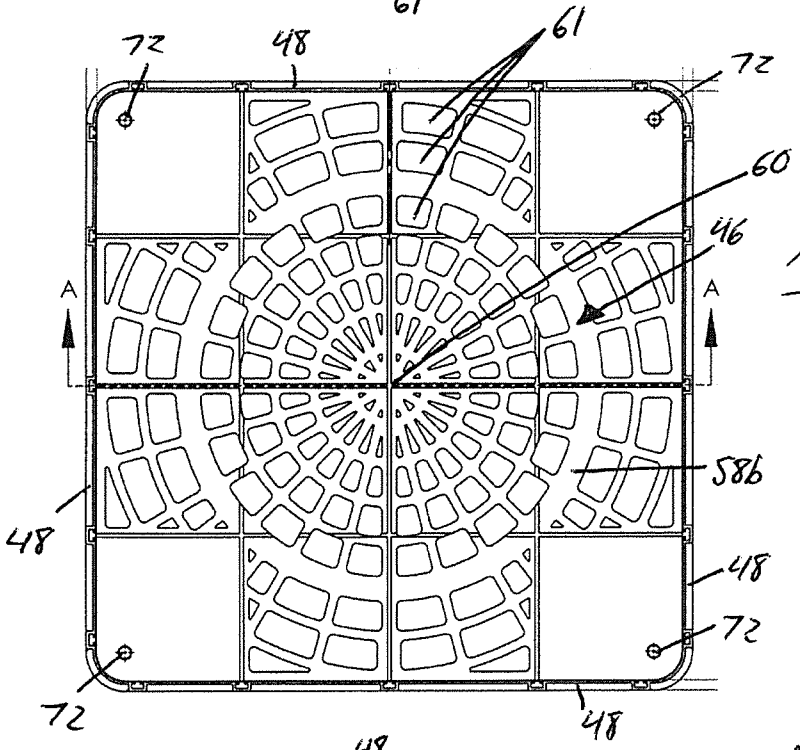

FIG. 7

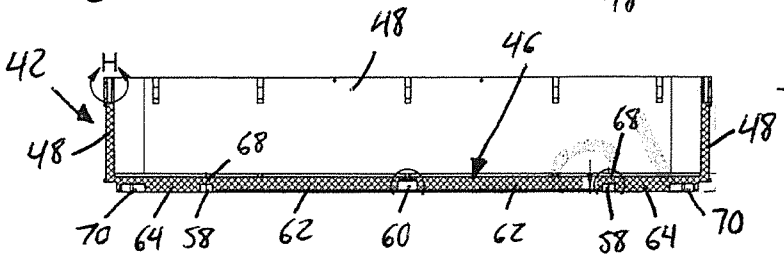

FIG.8

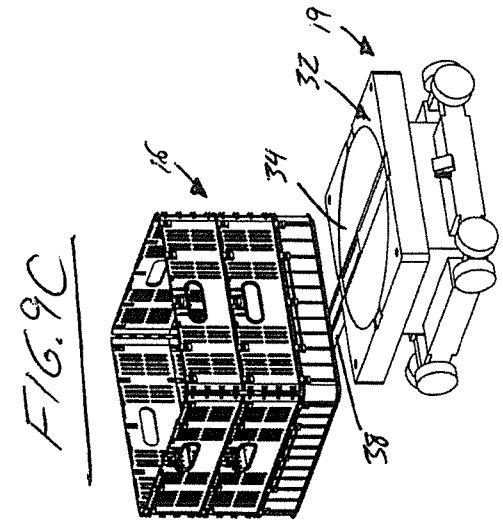

FIG. 9C

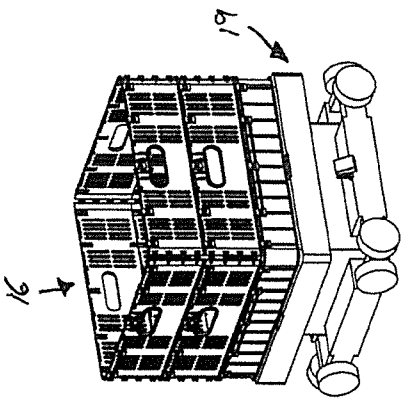

FIG. 9F

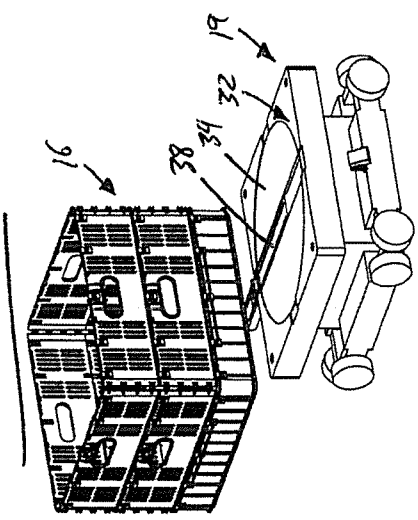

FIG. 9B

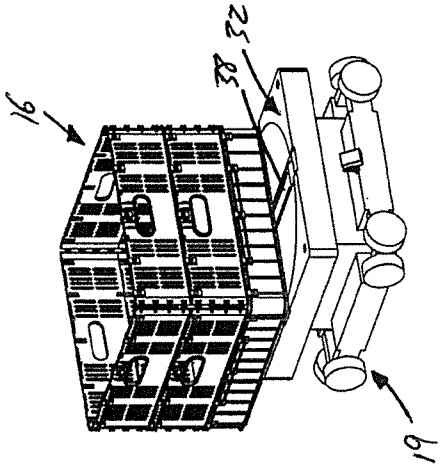

FIG. 9E

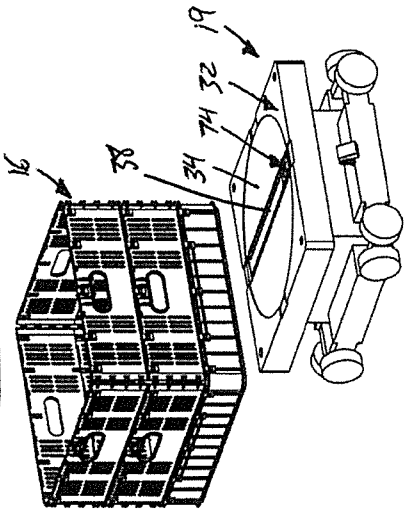

FIG. 9A

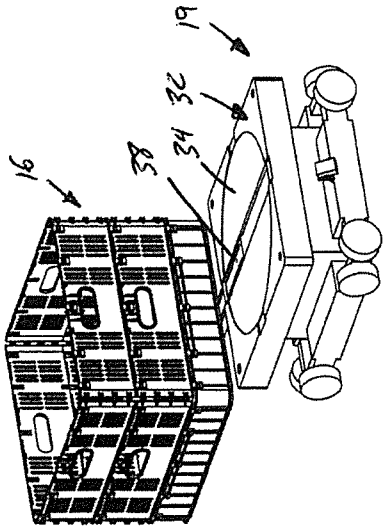

FIG. 9D

FIG. 10A

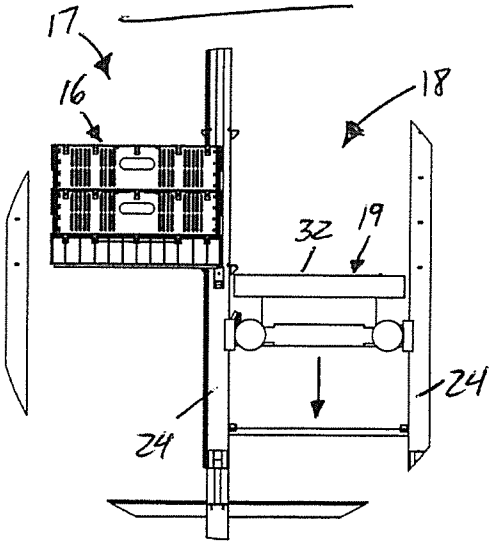

FIG. 10B

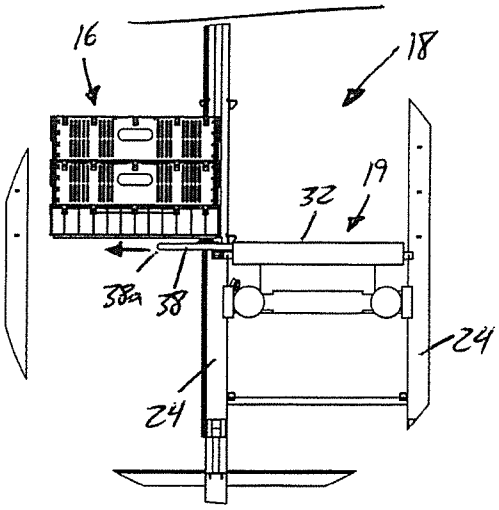

FIG. 10C

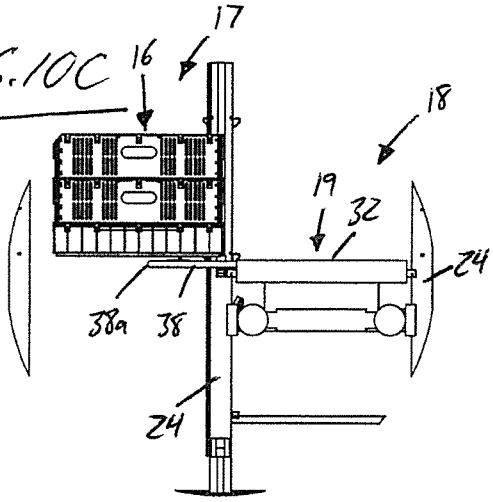

FIG. 10D

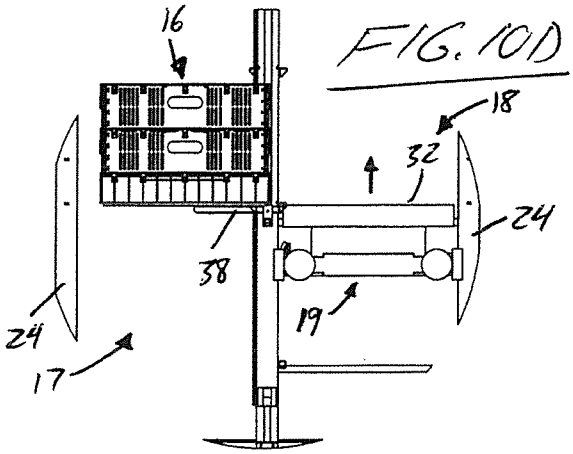

FIG. 10E

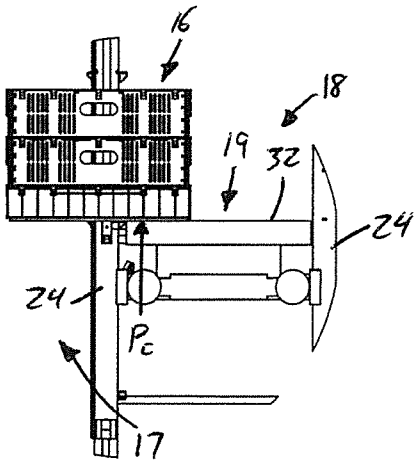

FIG. 10F

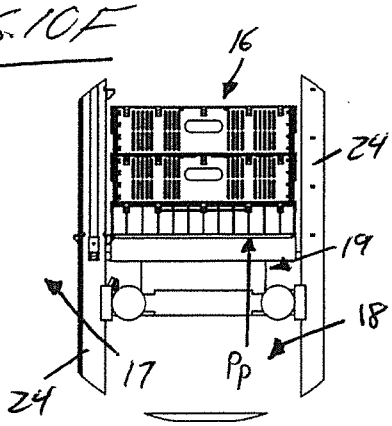

FIG.11

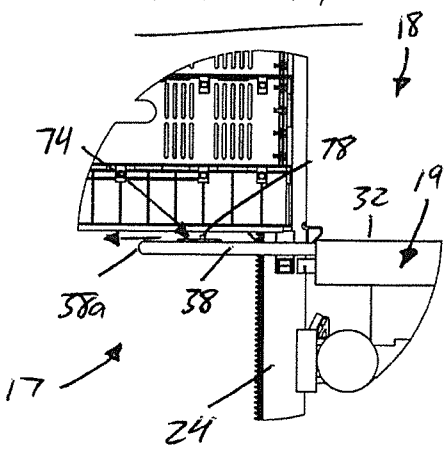

FIG.12

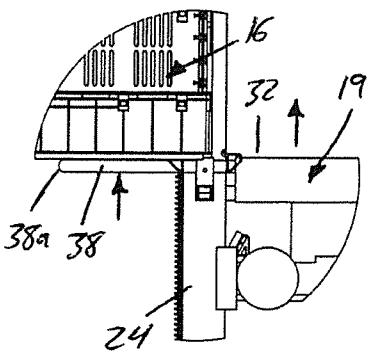

FIG.13A

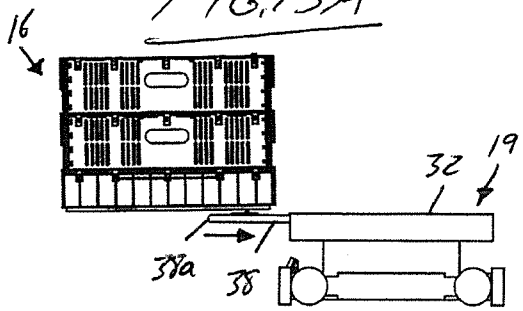

FIG.13B

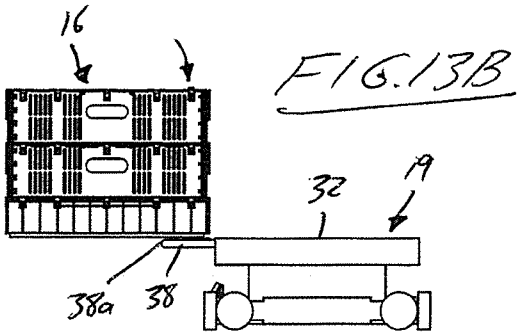

FIG.13C

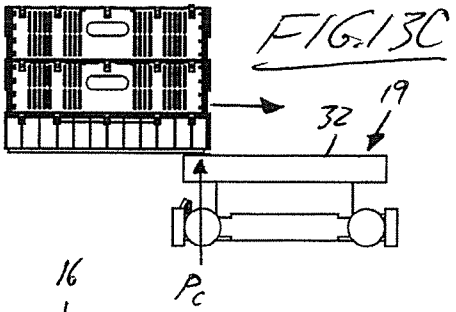

FIG.13D

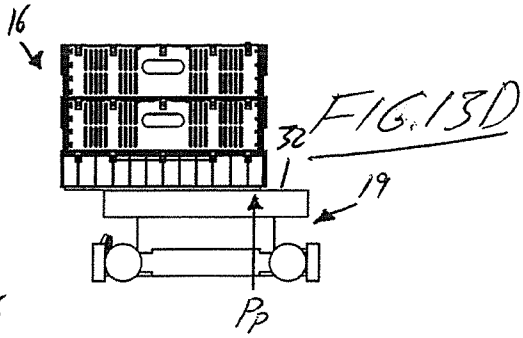

FIG.13E

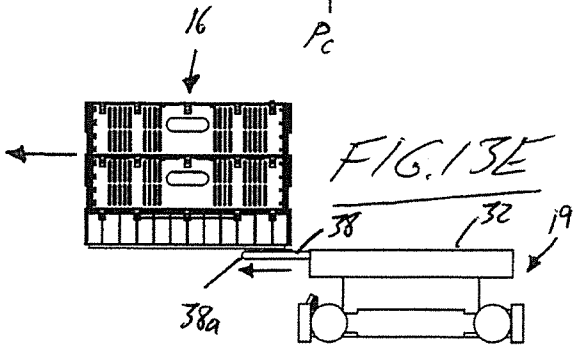

FIG.13F

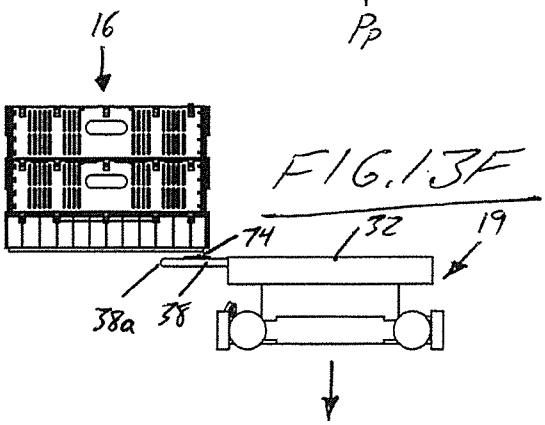

FIG. 14A

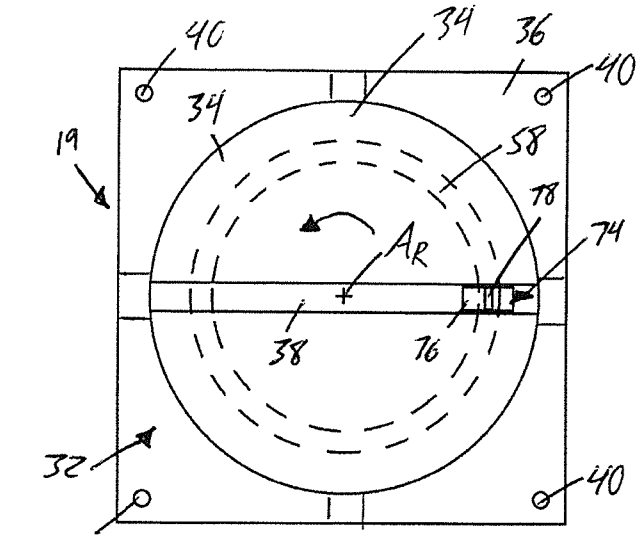

FIG. 14B

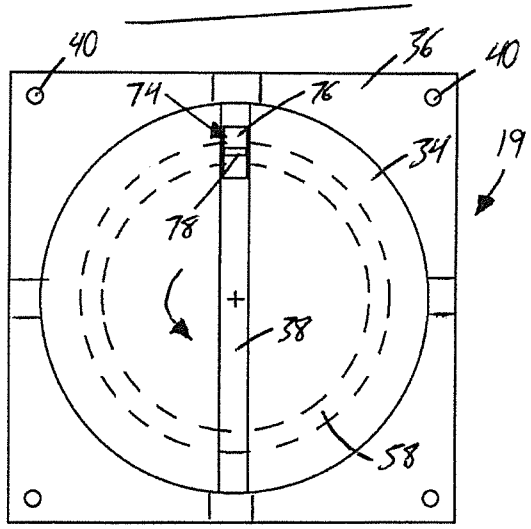

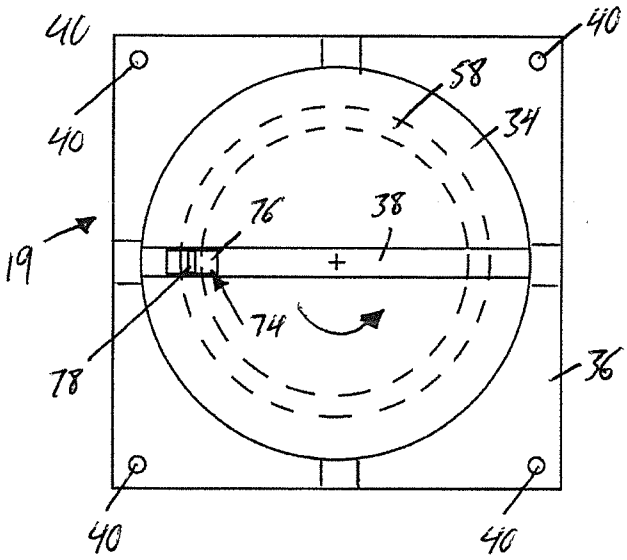

FIG. 14C

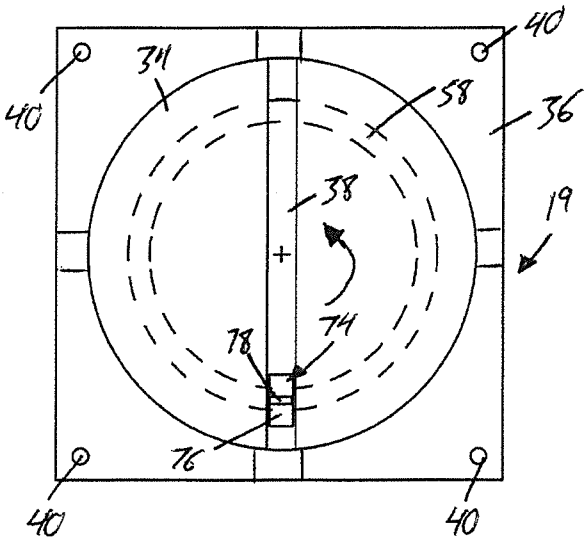

FIG. 14D

FIG.15A

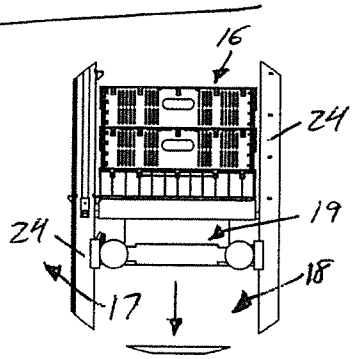

FIG.15B

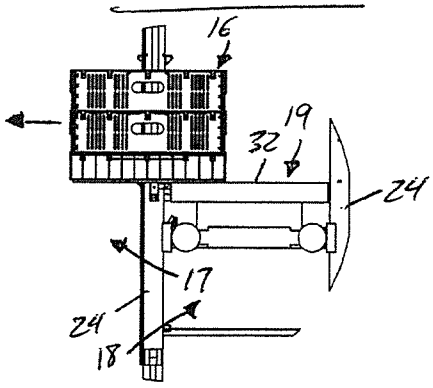

FIG.15C

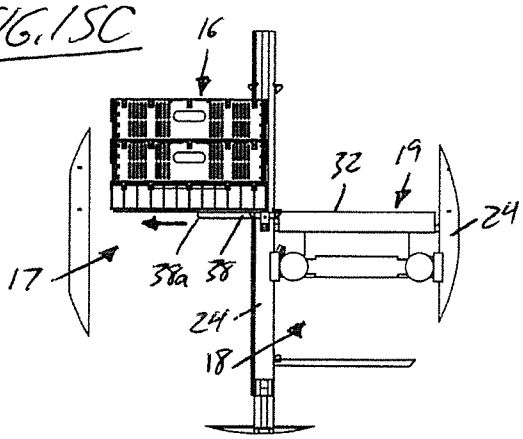

FIG.15D

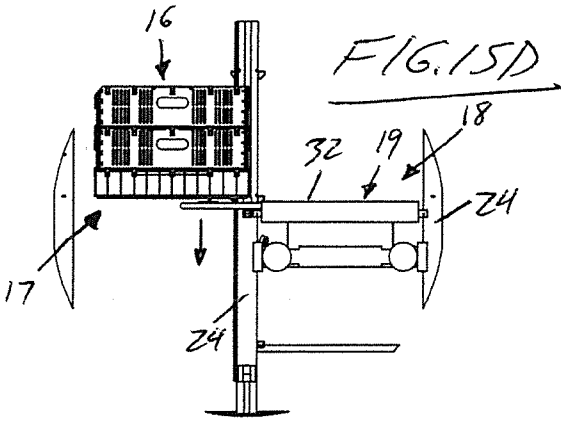

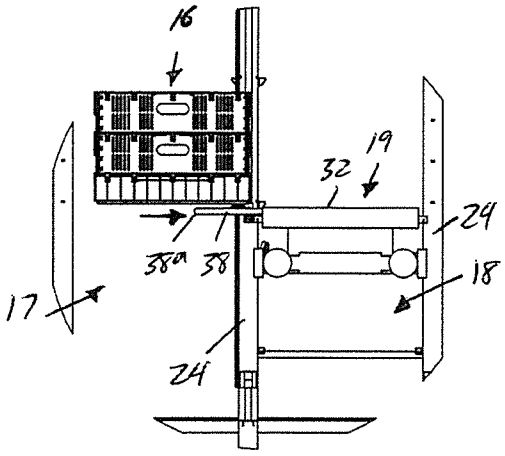

FIG.15E

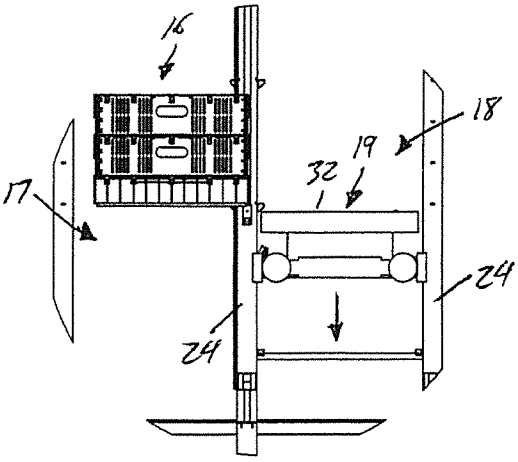

FIG.15F