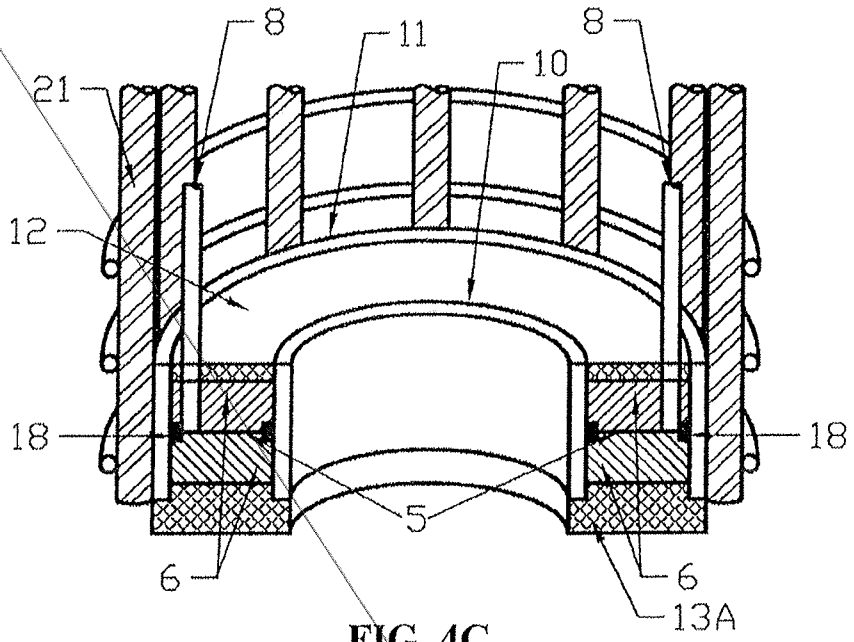

FIG. 4C

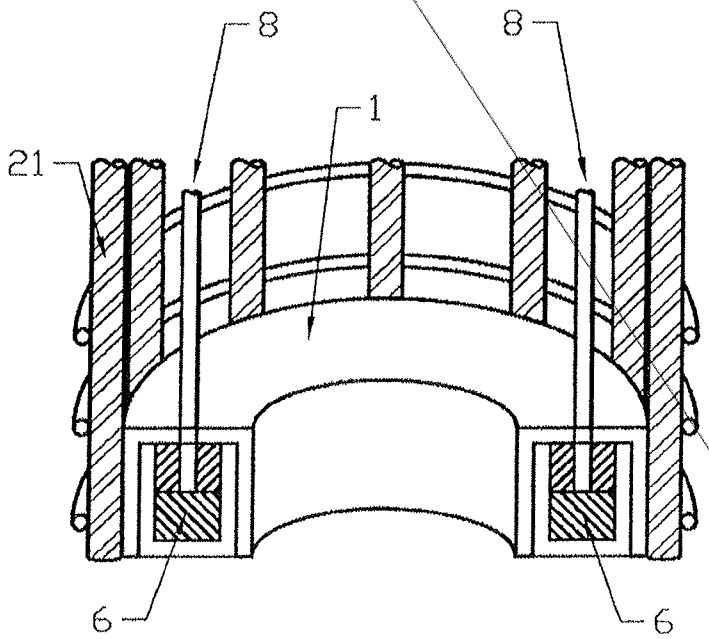

FIG. 5A

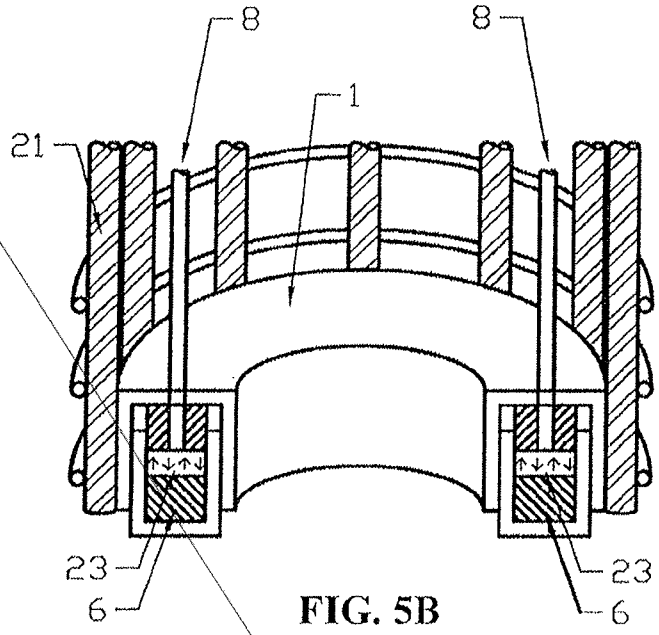

FIG. 5B

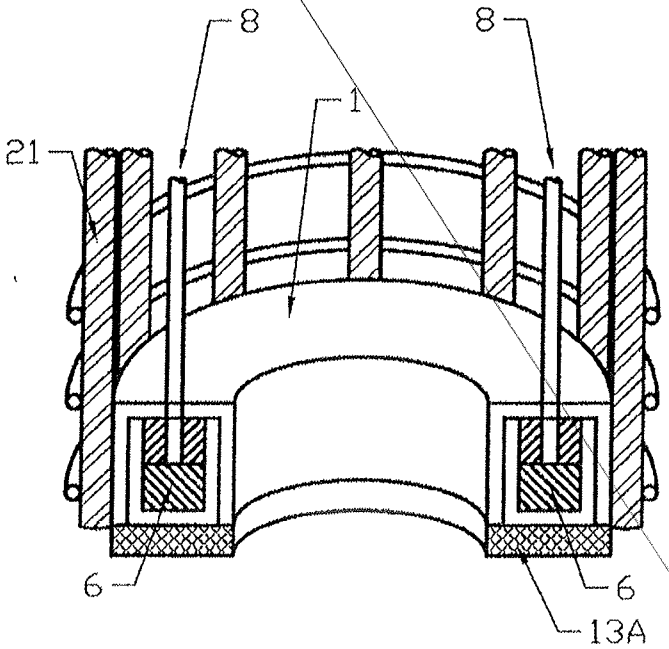

FIG. 5C

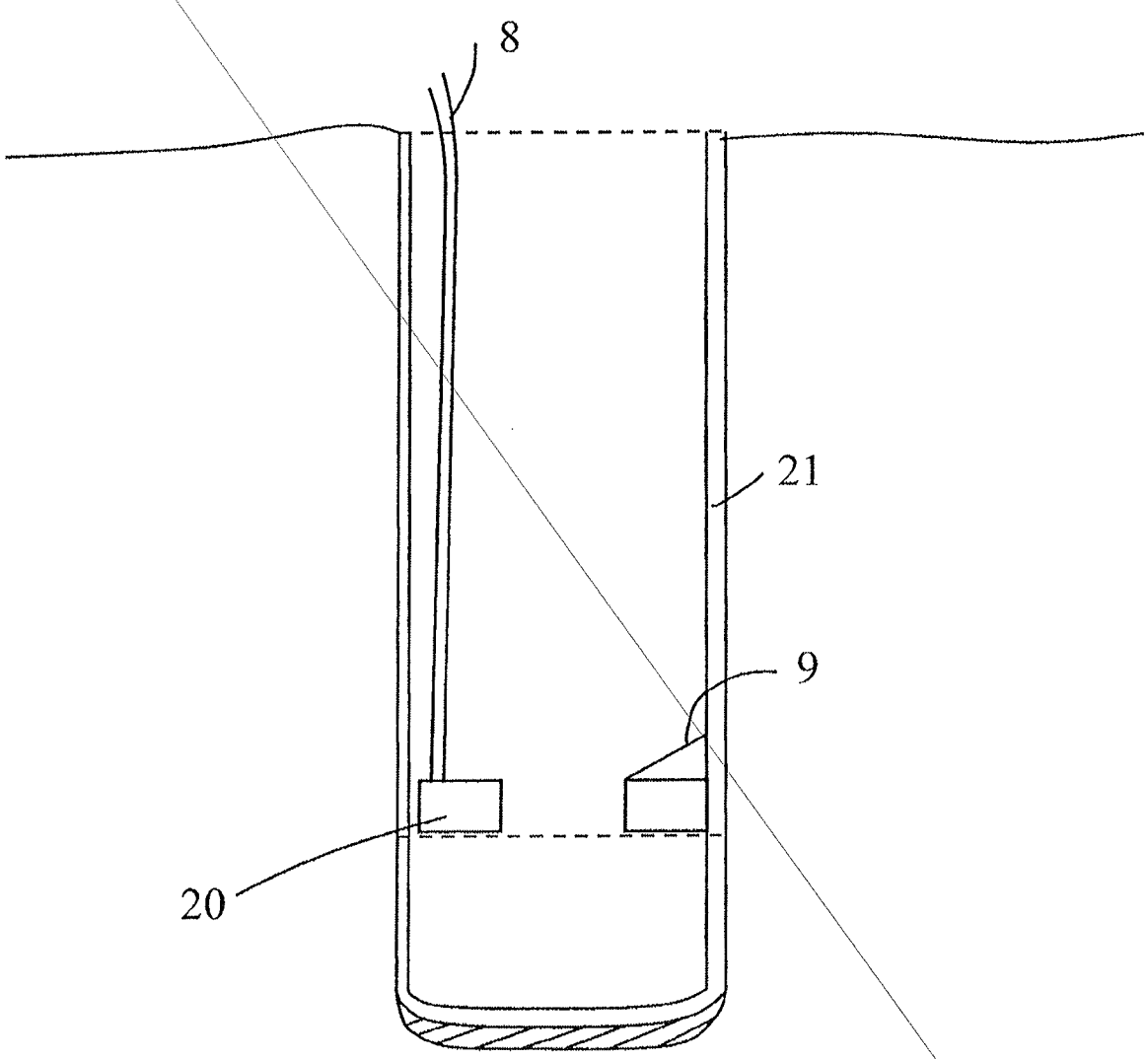

FIG. 7

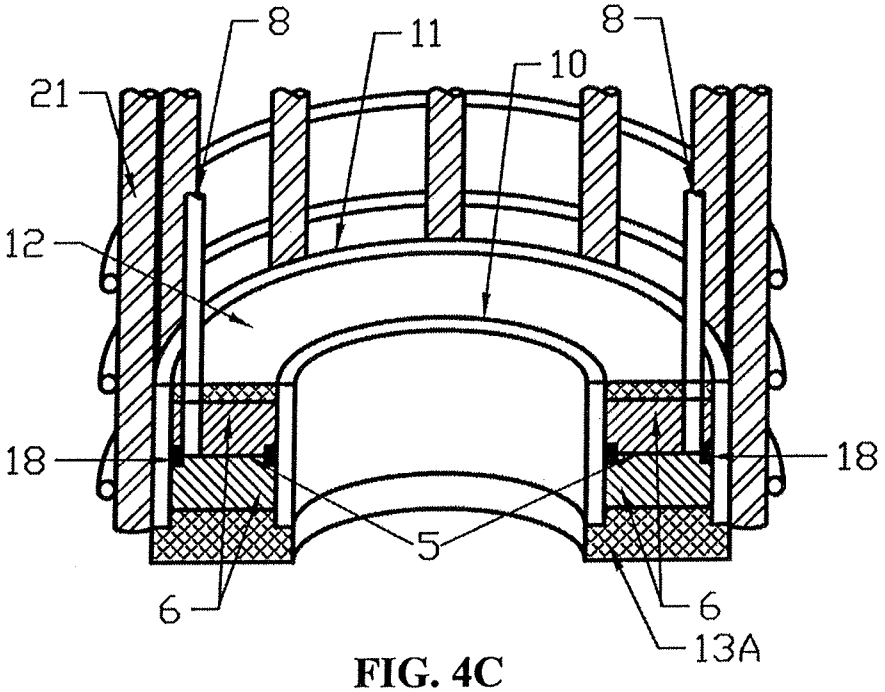

FIG. 4C

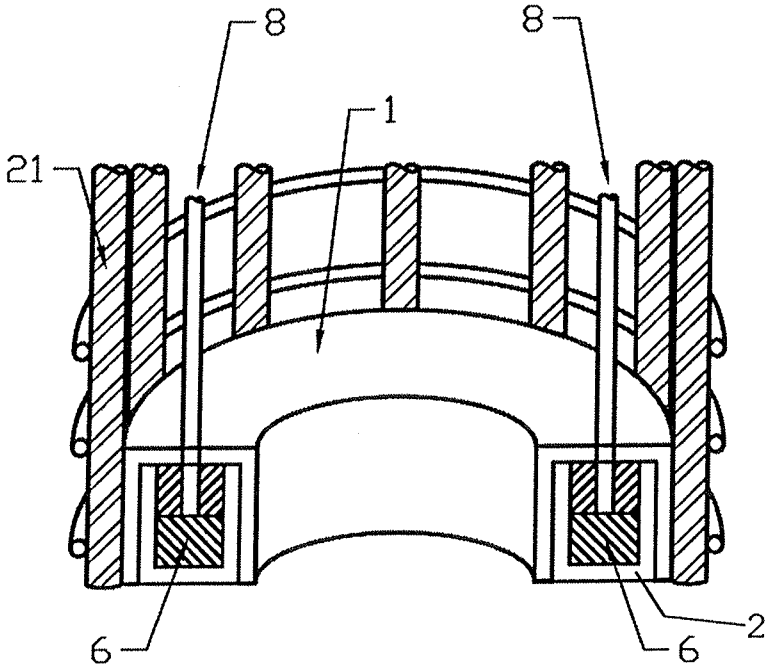

FIG. 5A

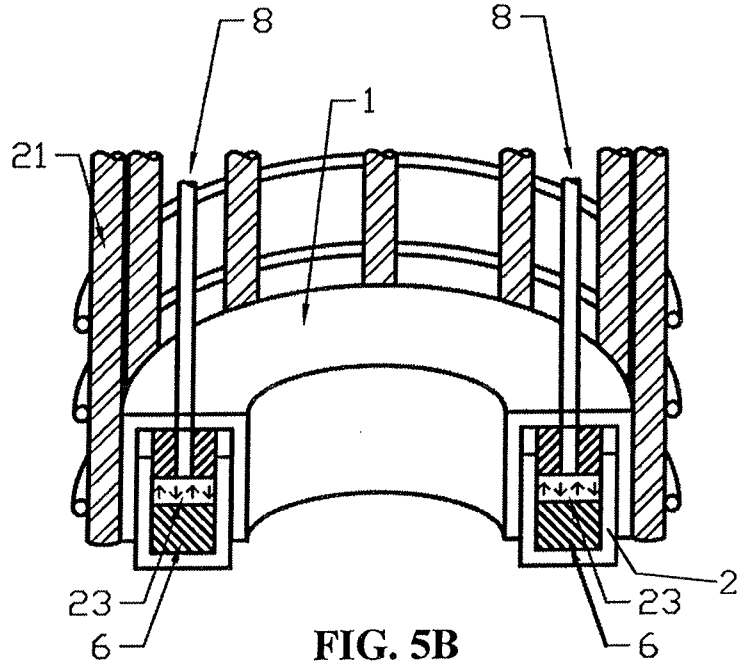

FIG. 5B

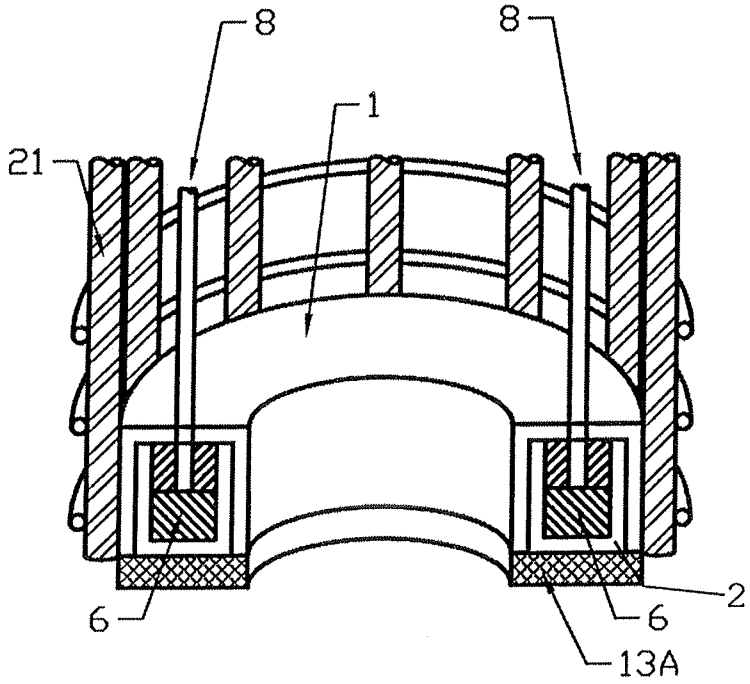

FIG. 5C

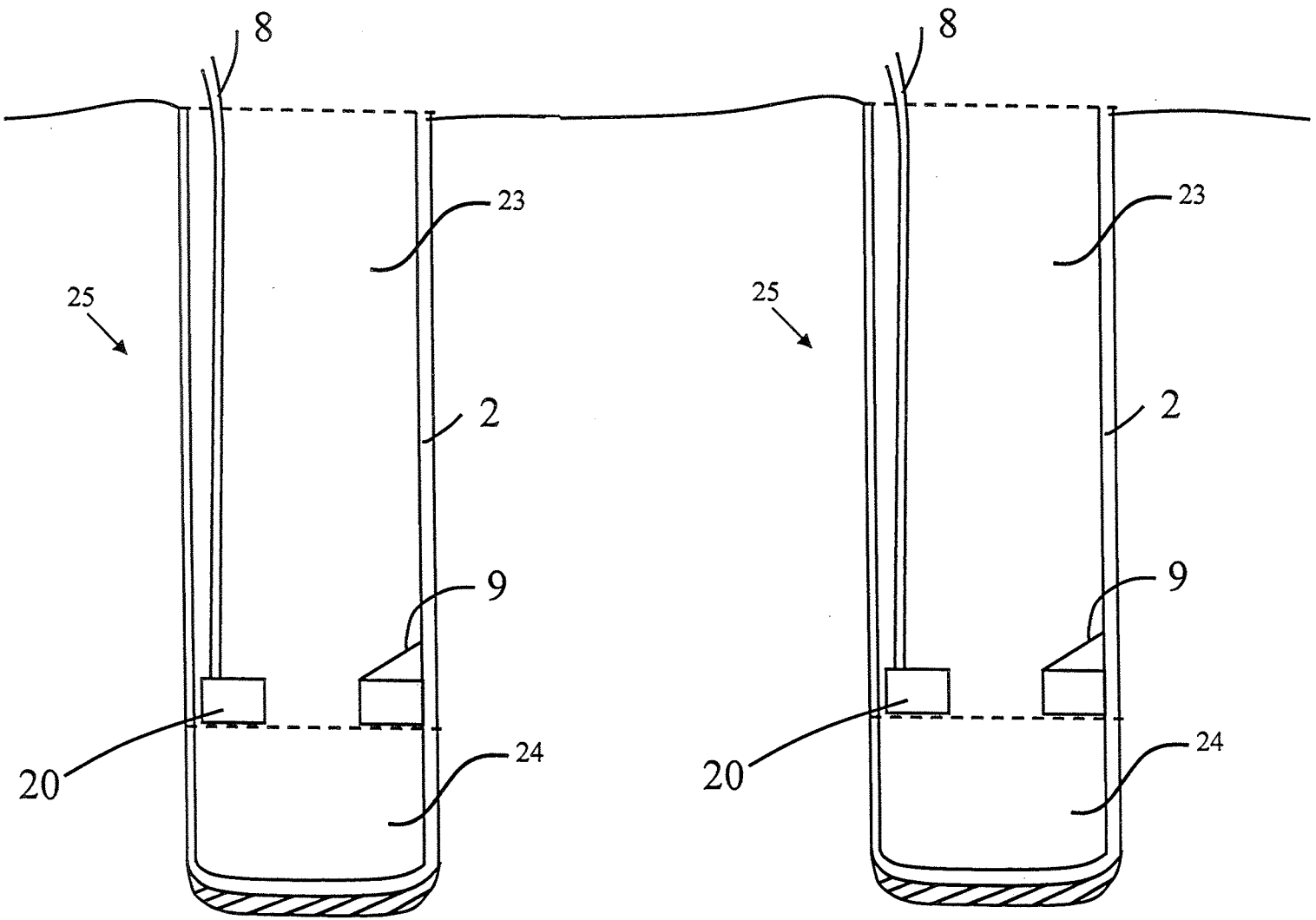

FIG. 7