FIG. 1

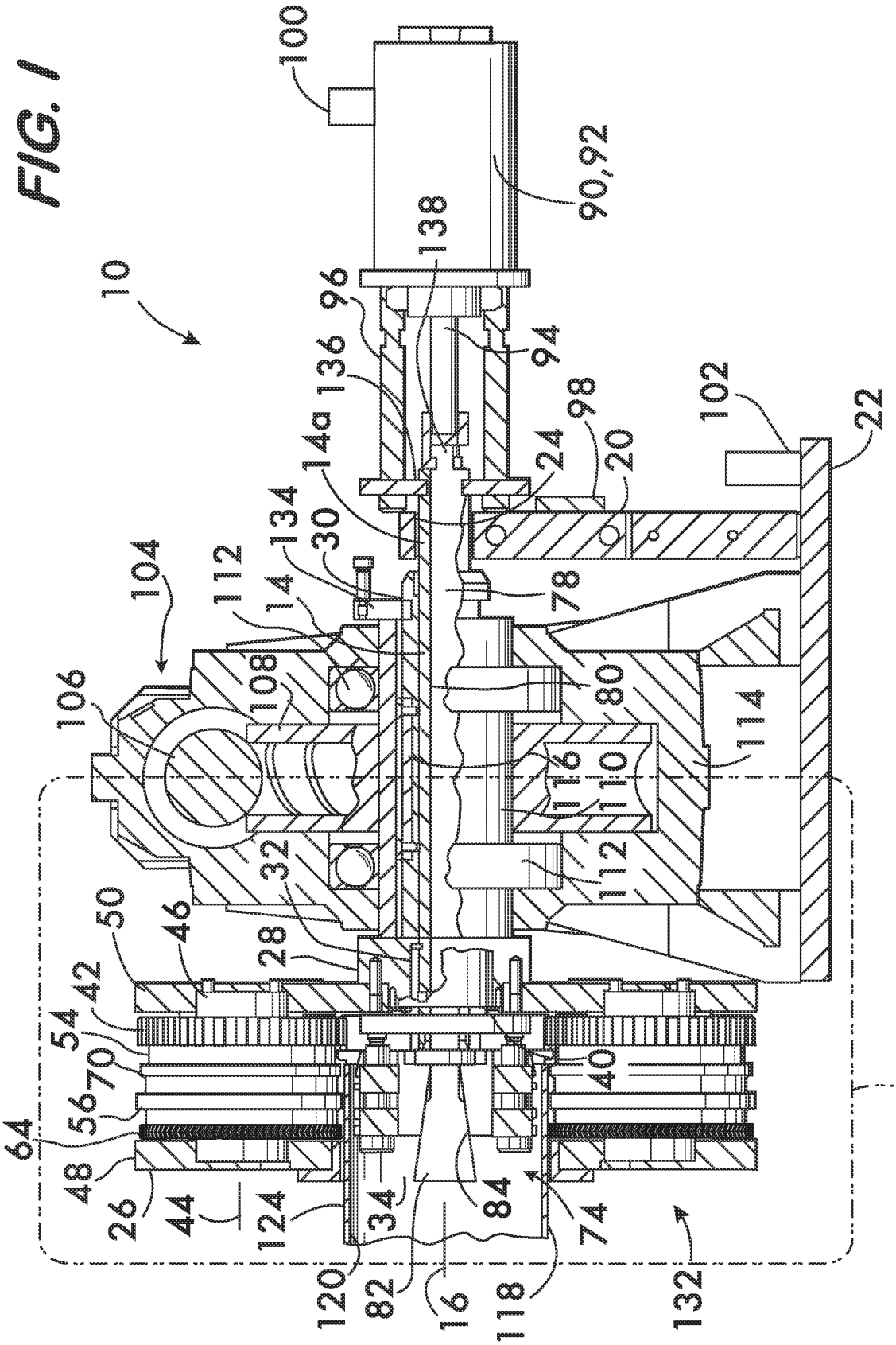
10
100
90,92
138
96
94
136
14a
98
102
22
24
20
134
30
104
112
14
78
108
80
106
114
116
110
112
32
50
46
28
42
54
70
40
56
64
48
26
44
124
34
84
74
120
82
16
118
132

FIG. IA

FIG. 1A

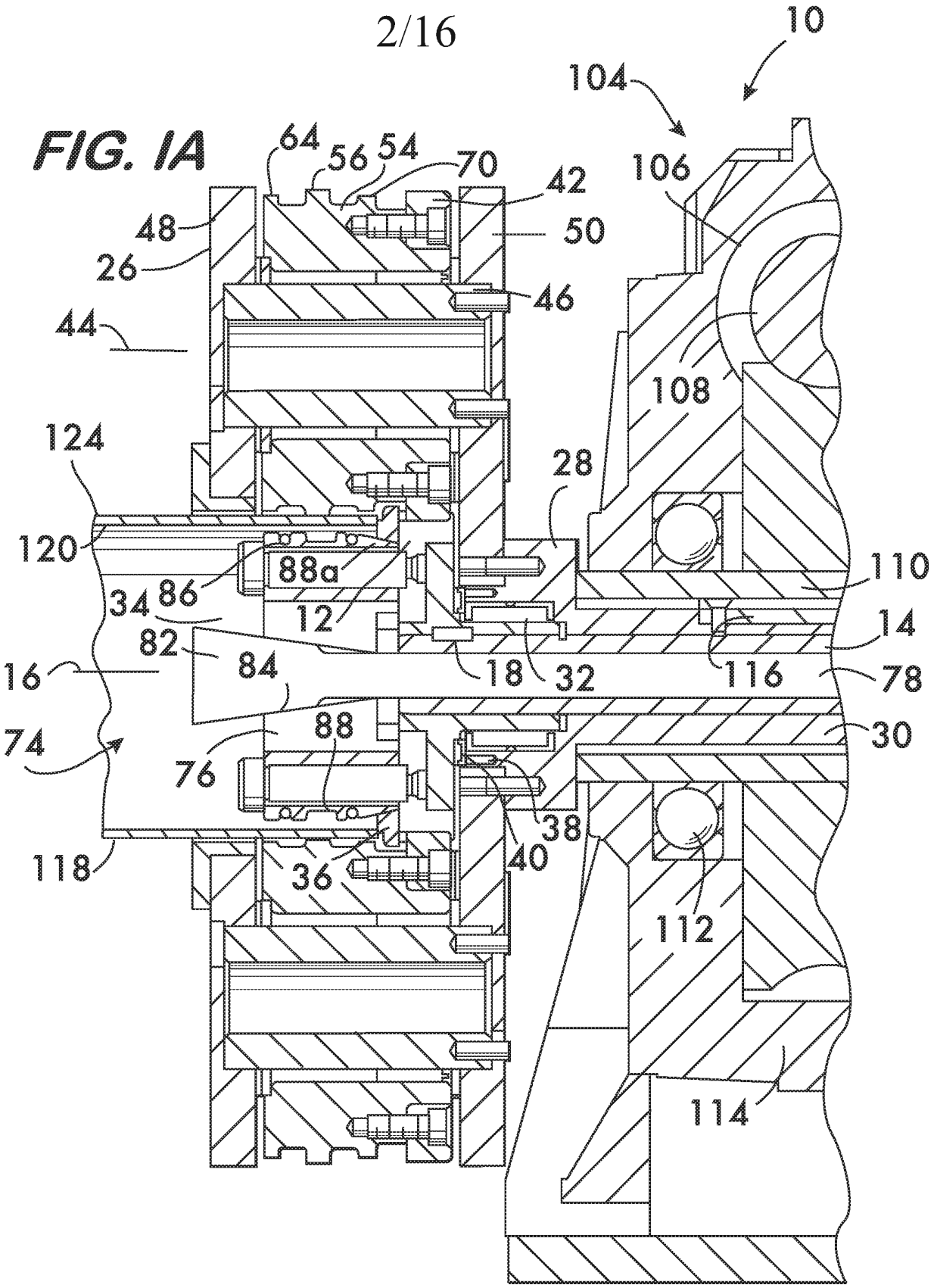
10
104
106
64
56
54
70
42
48
50
26
46
44
108
124
28
120
88a
110
86
34
12
14
82
84
16
18
32
116
78
88
30
74
76
38
40
118
36
112
114

FIG. 2

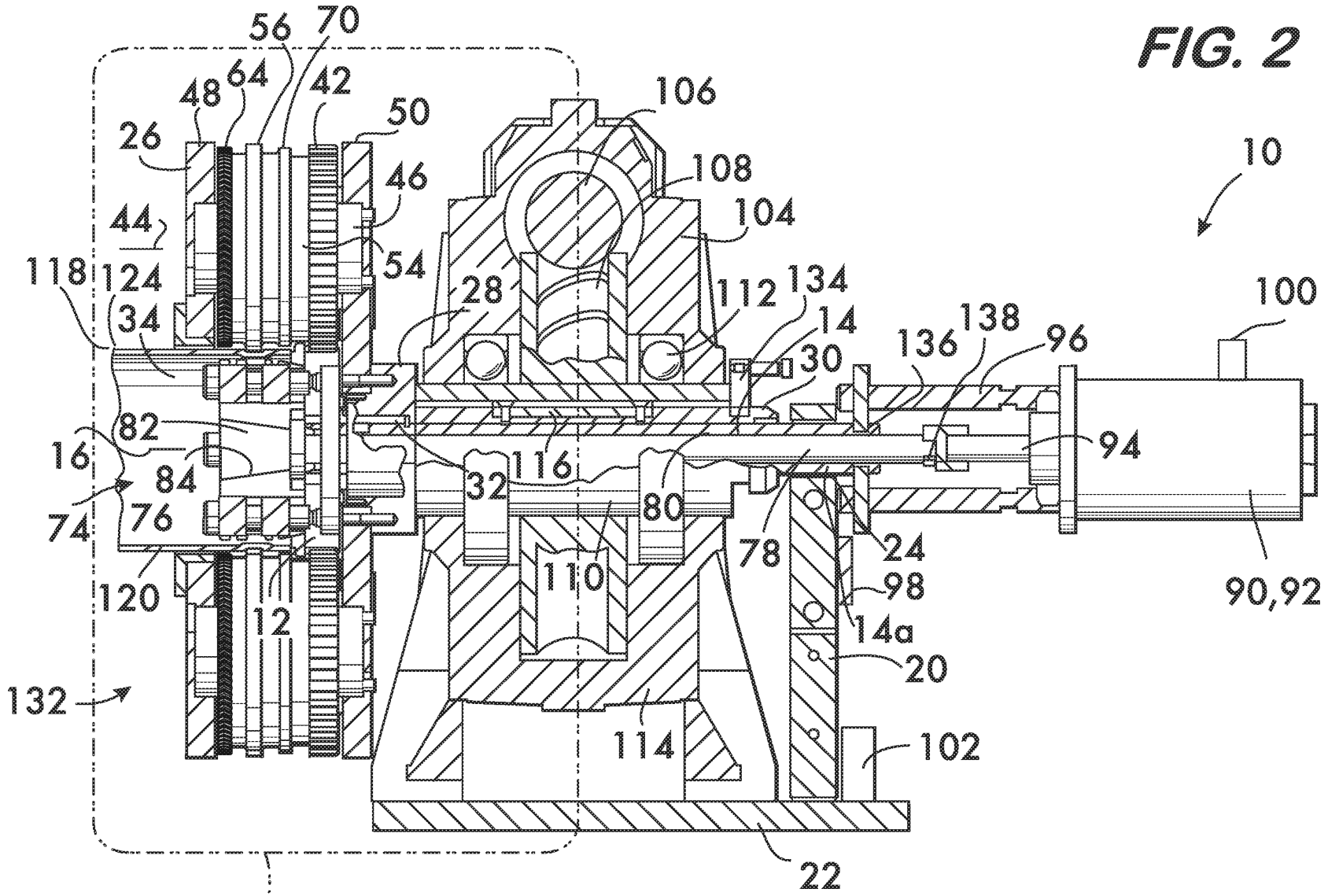
10
100
90,92
94
96
138
136
134
14
30
112
104
108
106
28
54
46
50
42
70
56
64
48
26
44
118
124
34
82
16
84
74
76
120
12
132
32
116
80
110
78
24
98
14a
20
114
102
22

FIG.2A

FIG. 2A

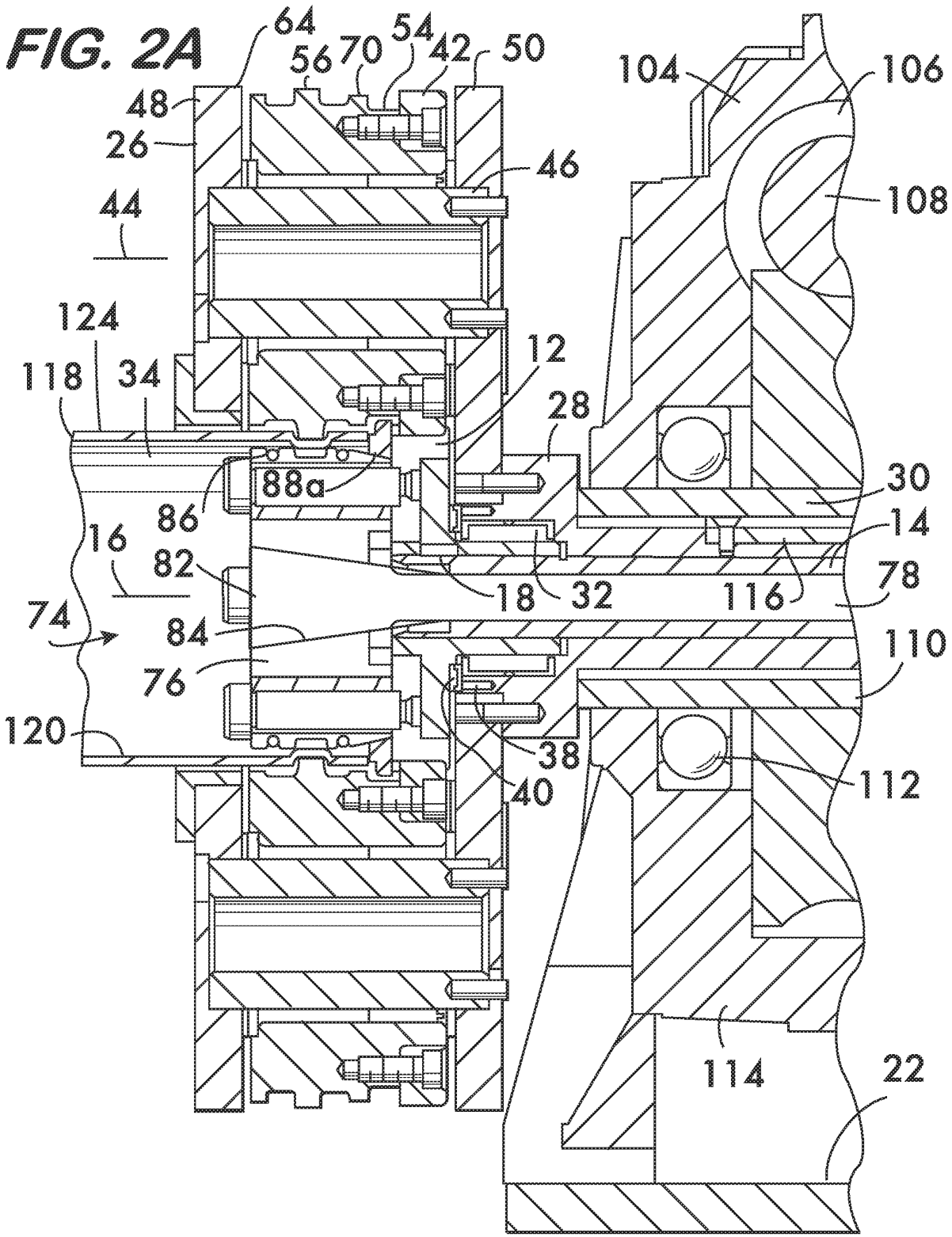
64
56
70
54
42
50
48
26
46
44
104
106
108
124
118
34
12
28
88a
86
30
14
16
82
18
32
116
78
74
84
110
76
120
38
112
40
114
22

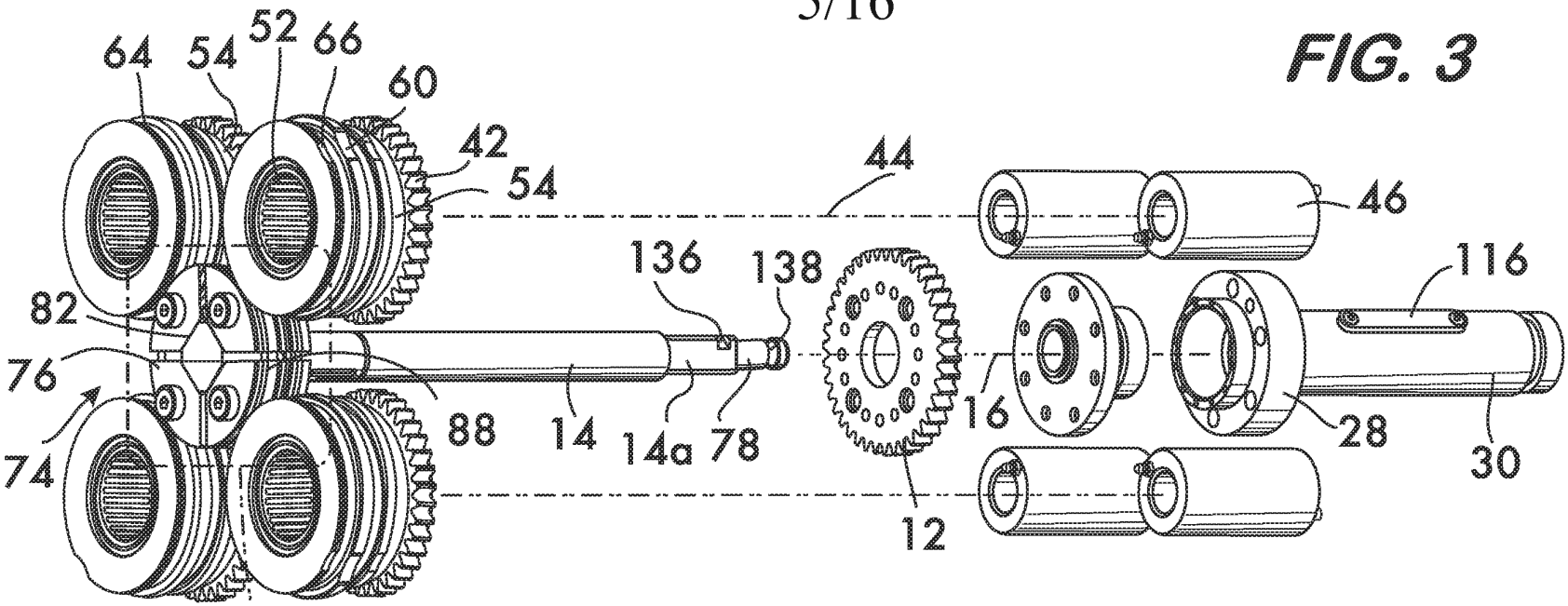


FIG. 3

FIG. 3A

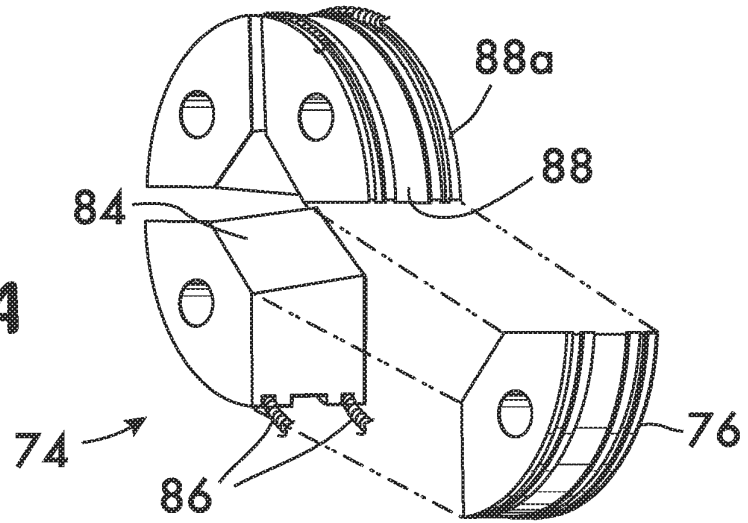


FIG. 3A

FIG. 4

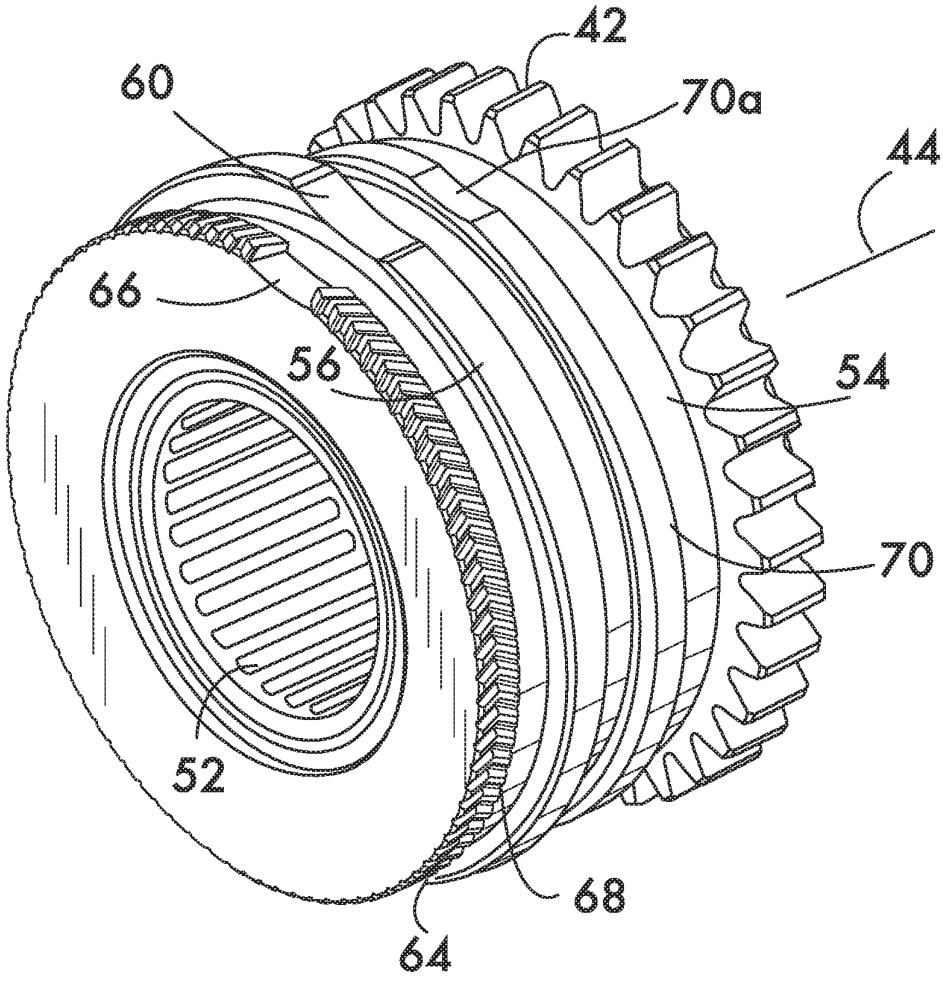

FIG. 5

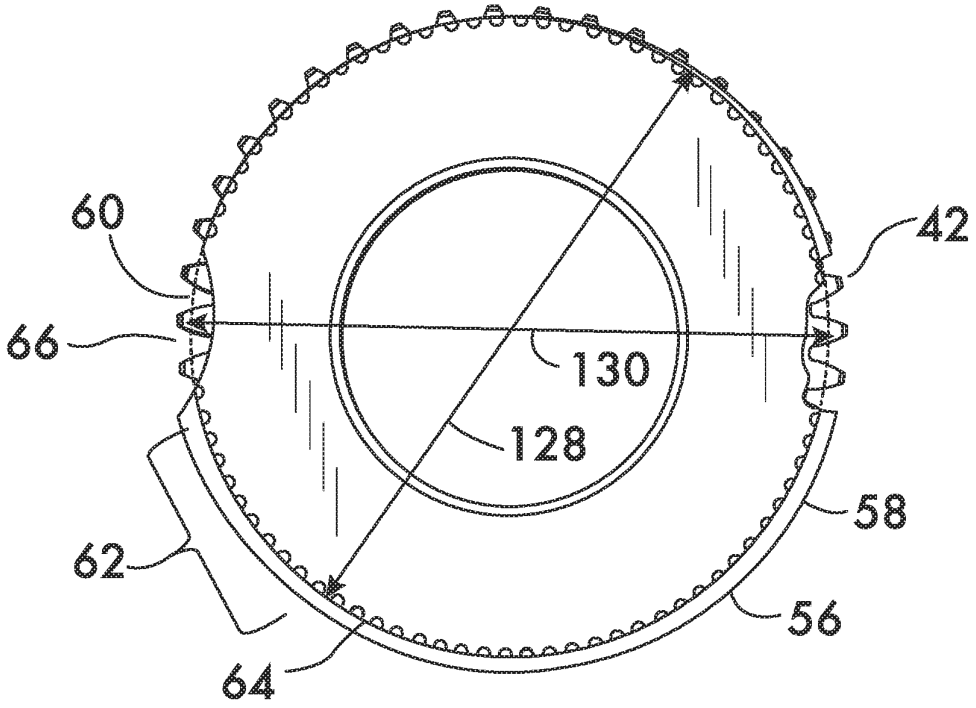


FIG. 6

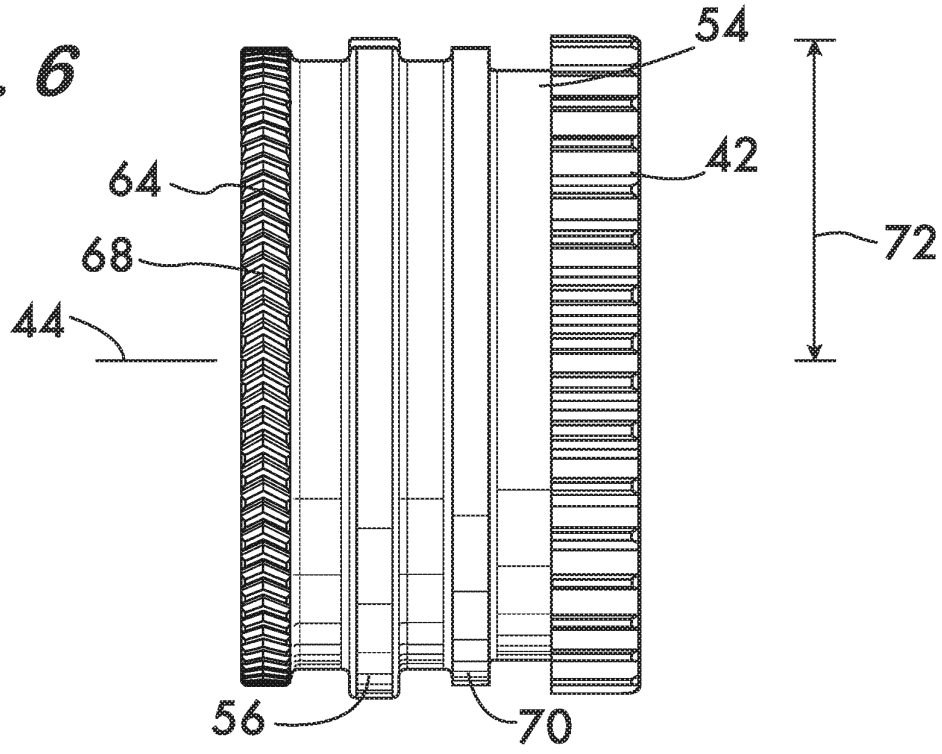

FIG. 7

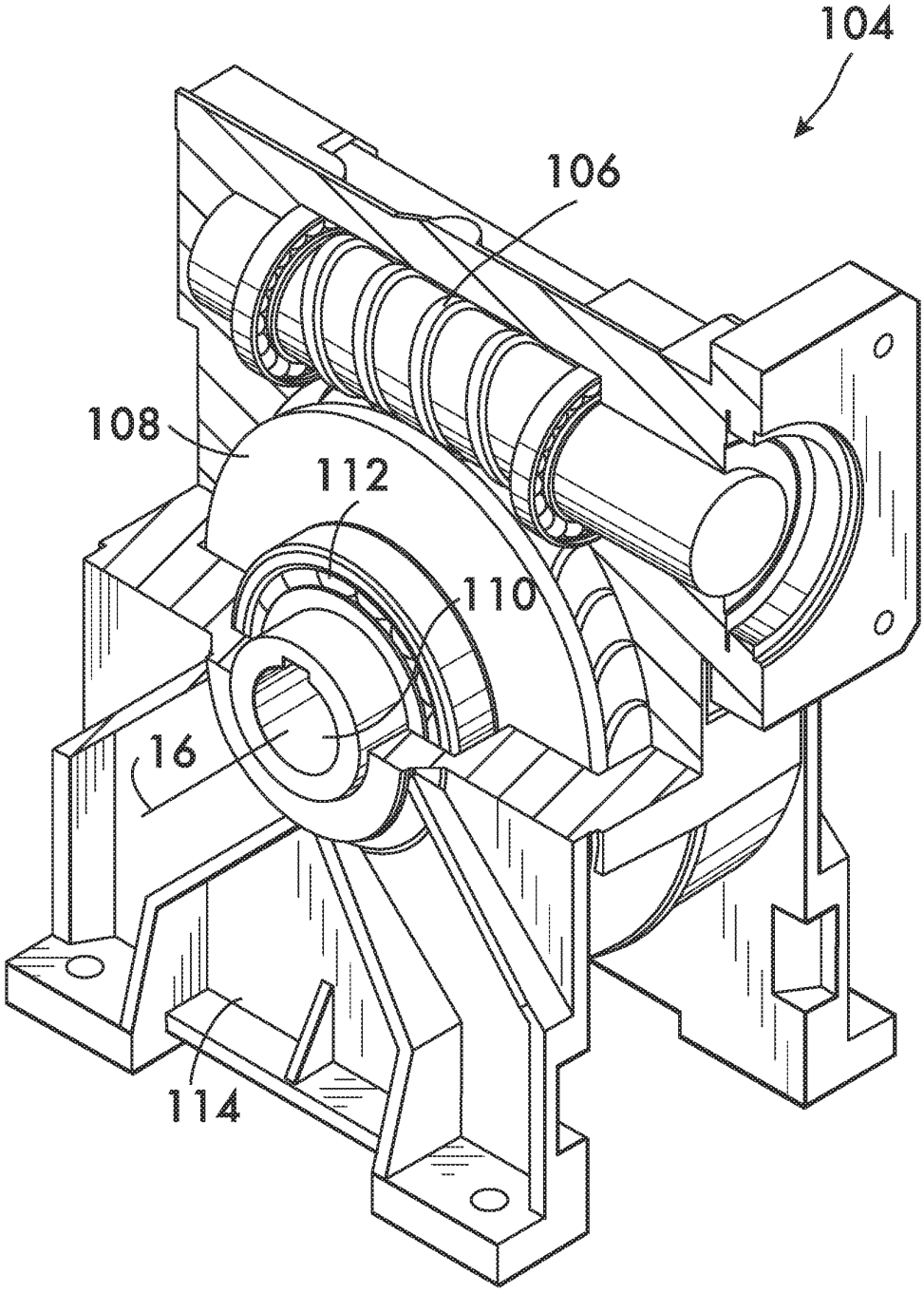

FIG. 8

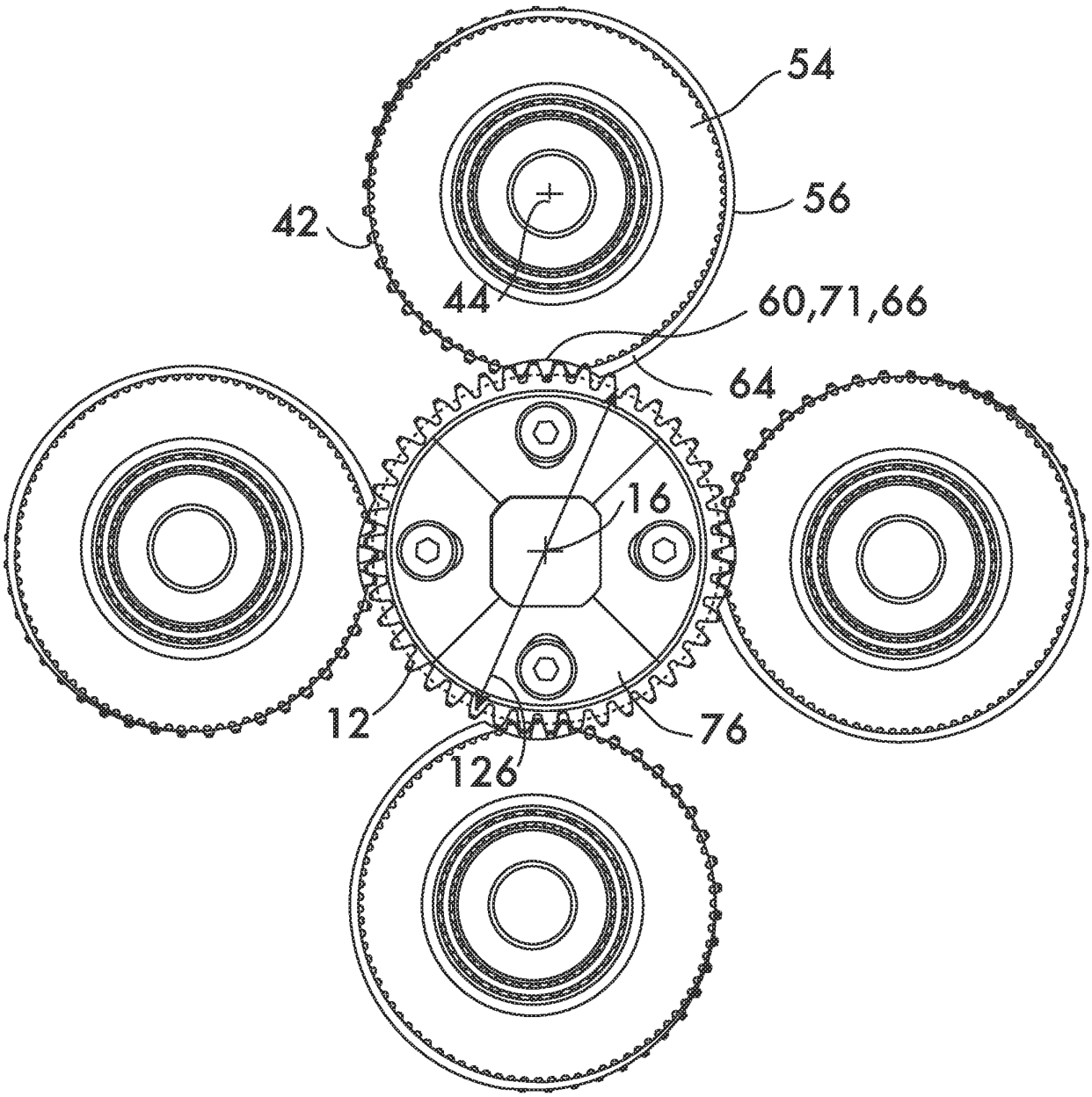

FIG. 9

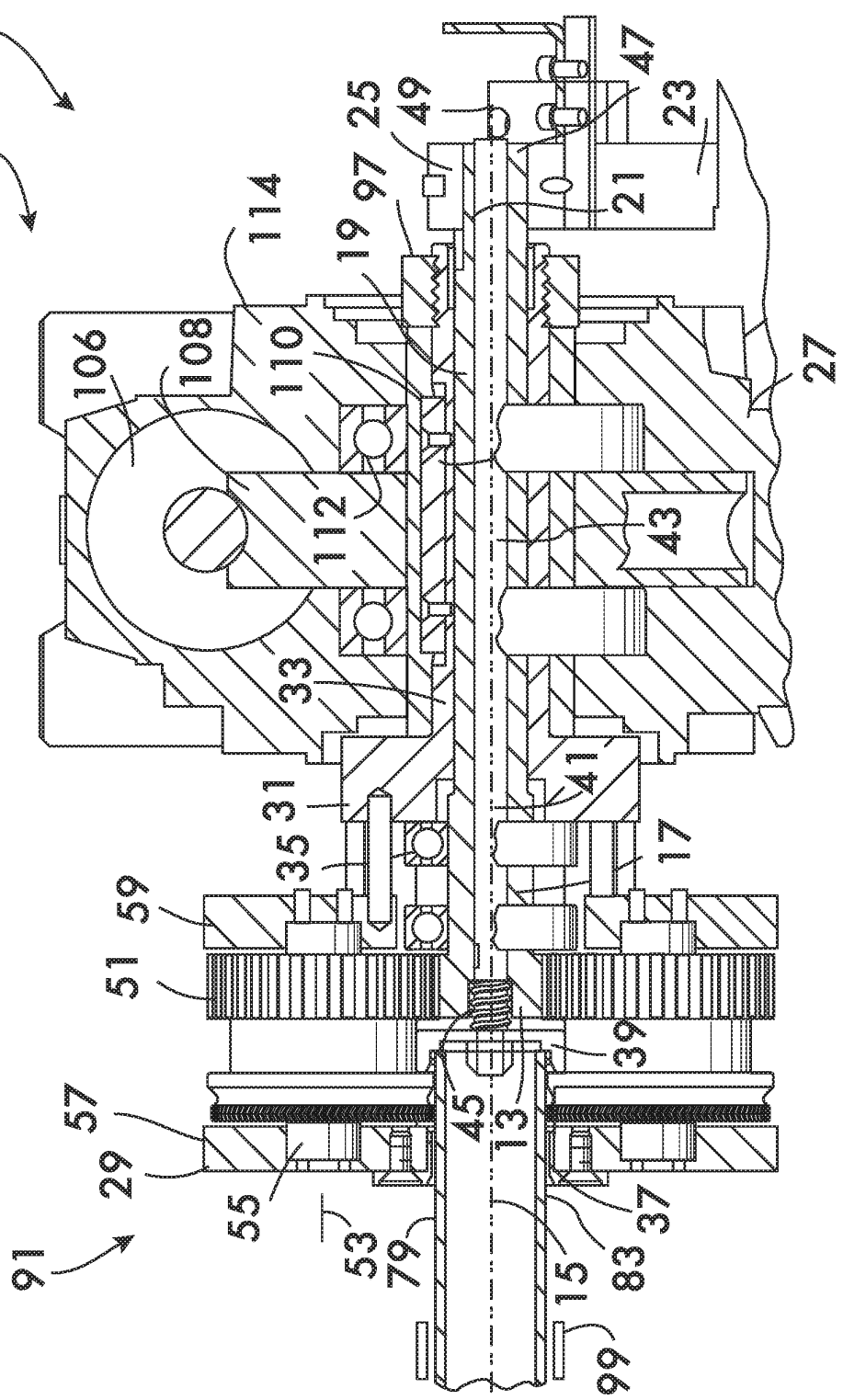
11
104
114
19
97
25
49
47
23
21
106
108
110
27
112
43
33
41
31
35
17
59
51
39
57
45
13
29
55
37
53
79
83
15
91
99

FIG. 9A

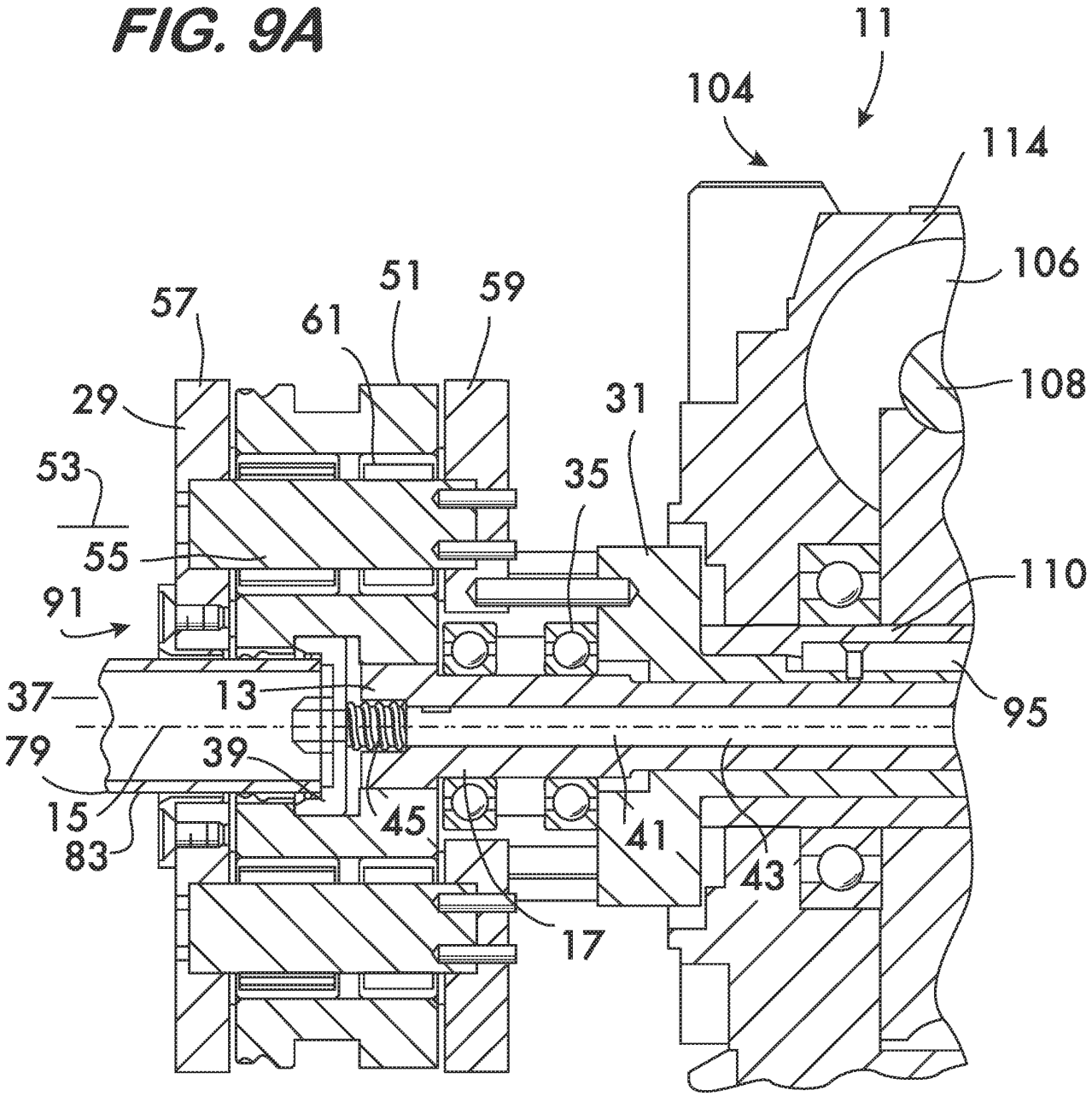
11
104
114
106
108
110
95
57
61
51
59
29
31
53
55
35
91
37
13
79
39
15
83
45
41
43
17

FIG. 10

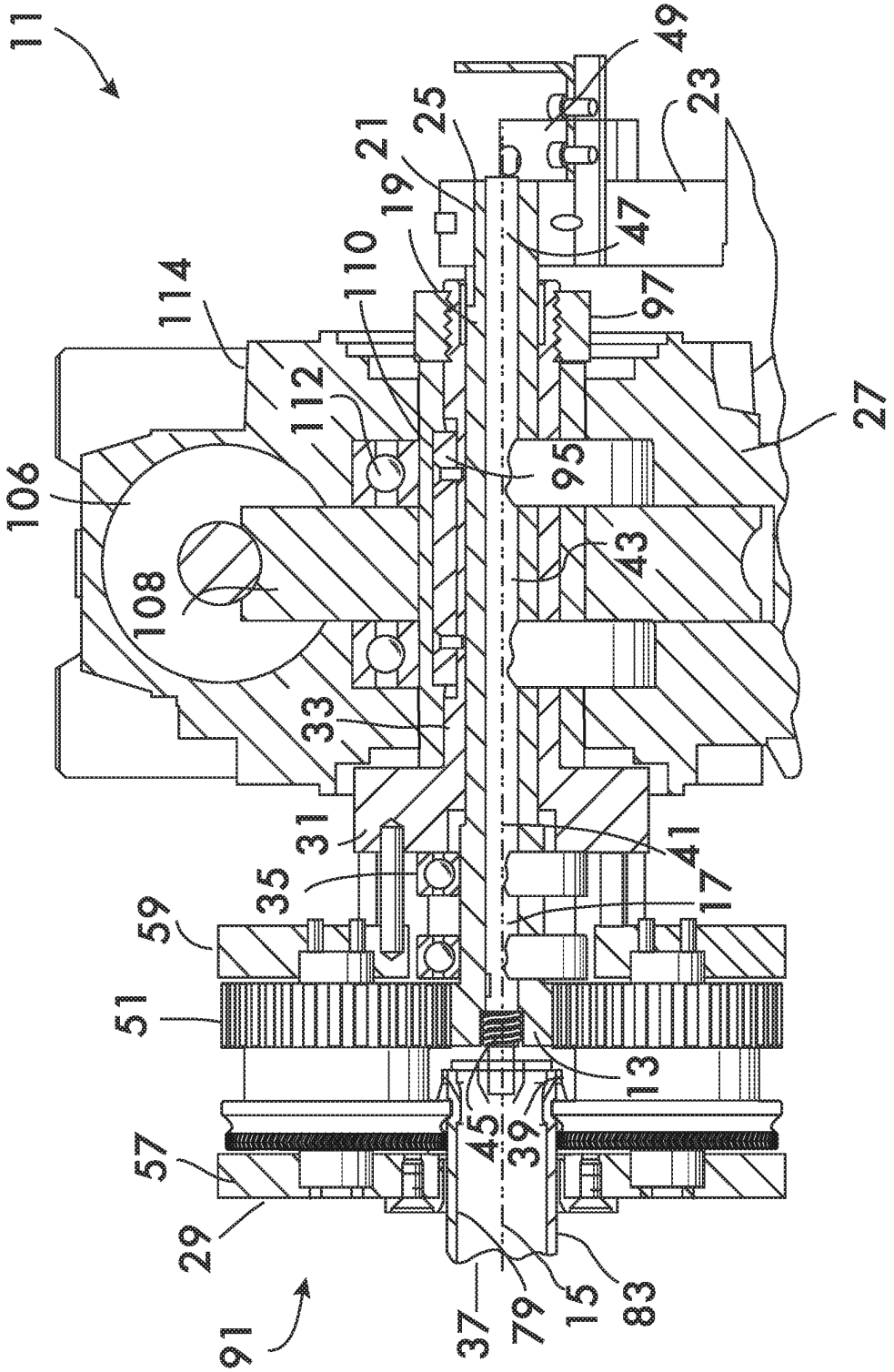
11
49
23
25
21
19
47
110
97
114
112
27
106
95
108
43
33
31
41
35
17
59
51
13
45
39
57
29
91
37
79
15
83

FIG. 10A

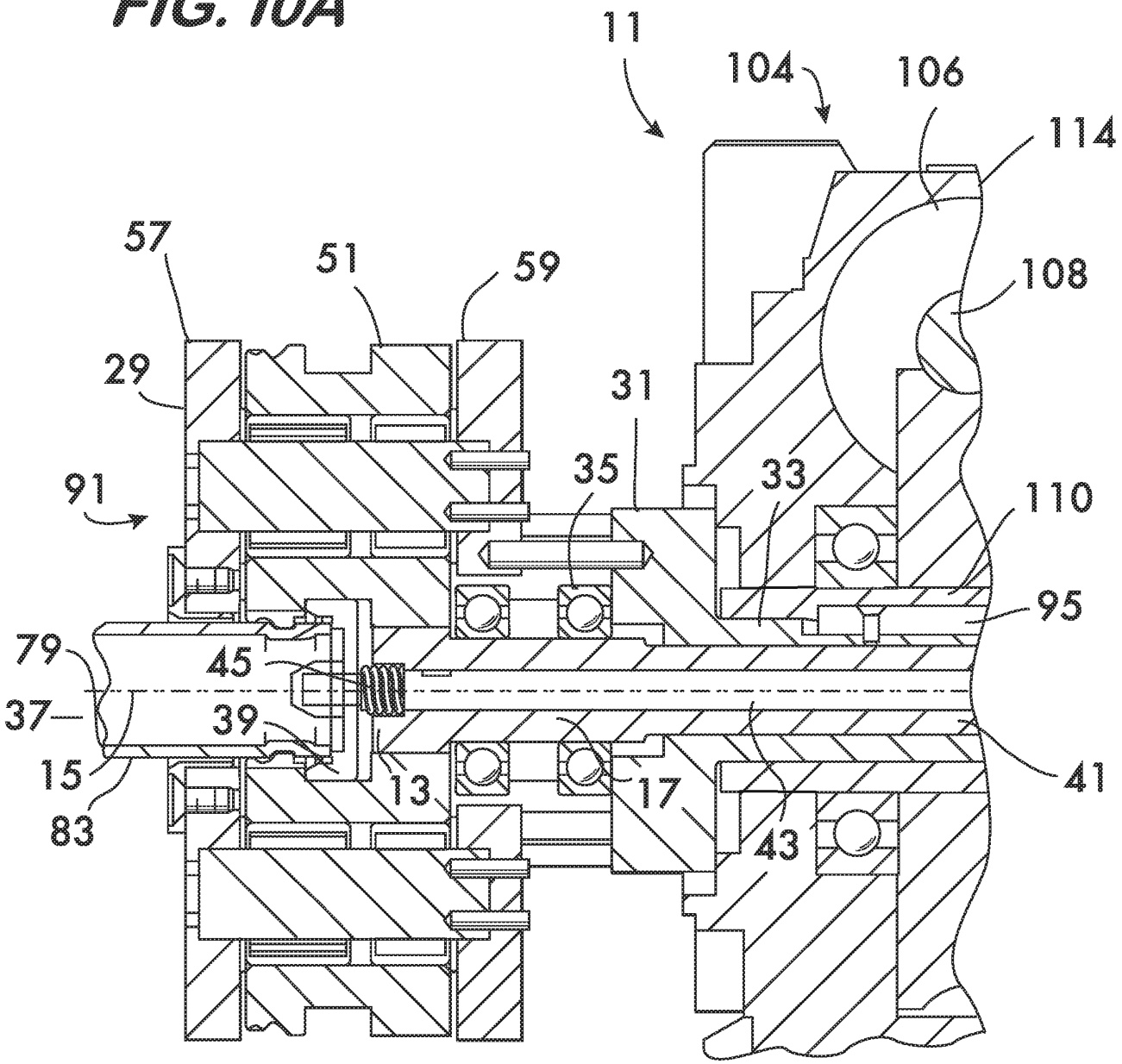
11
104
106
114
57
51
59
108
29
31
91
35
33
110
95
79
45
37
39
41
15
13
17
83
43

FIG. 11

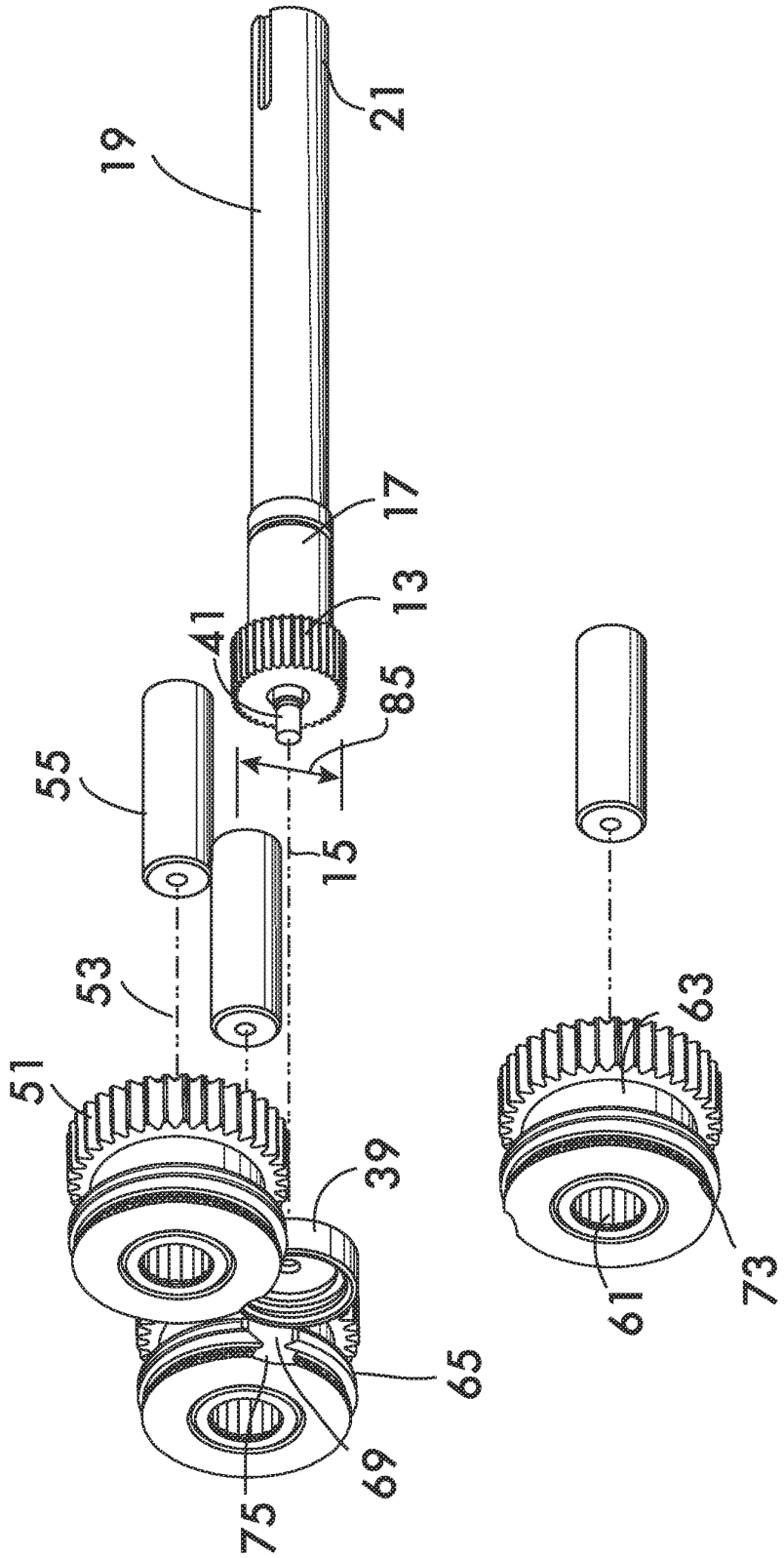

FIG. 12

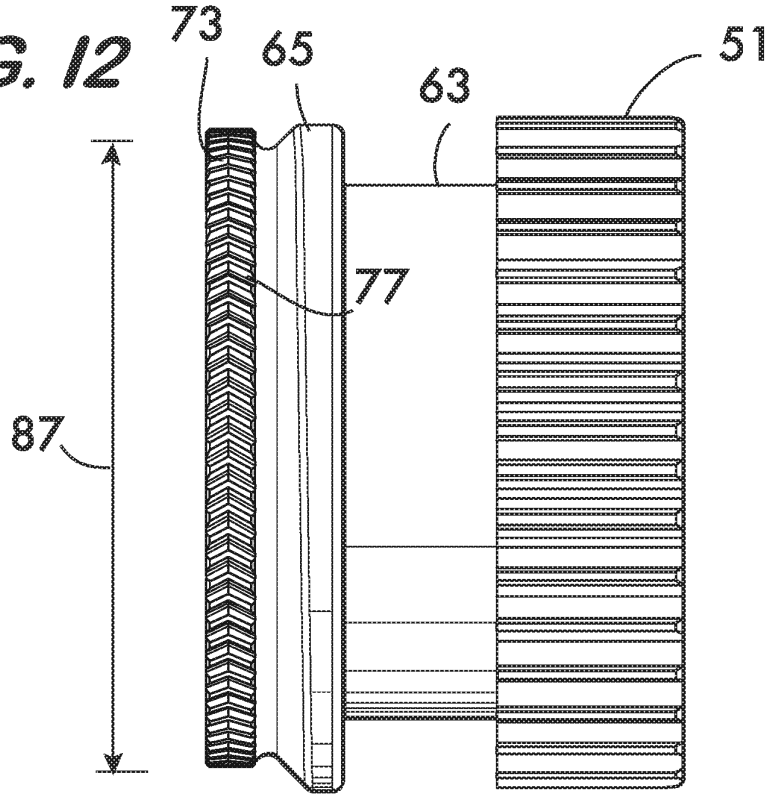


FIG. 13

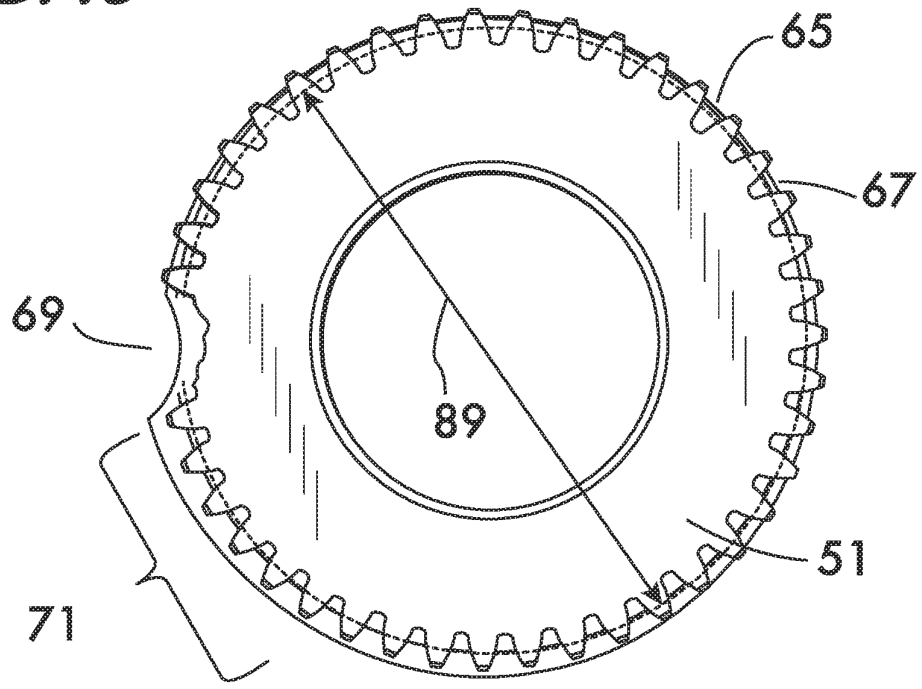

FIG. 14

