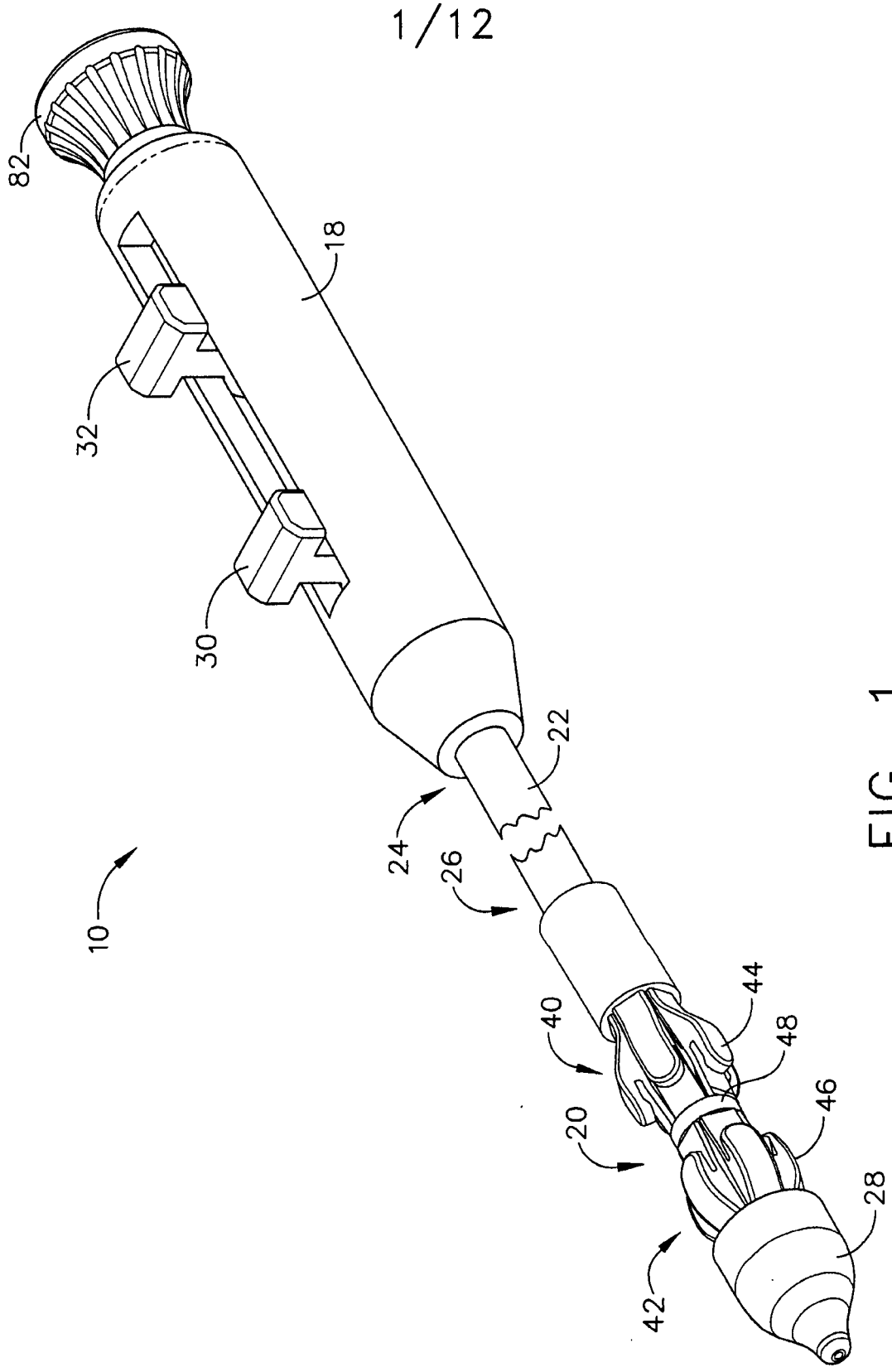

FIG. 1

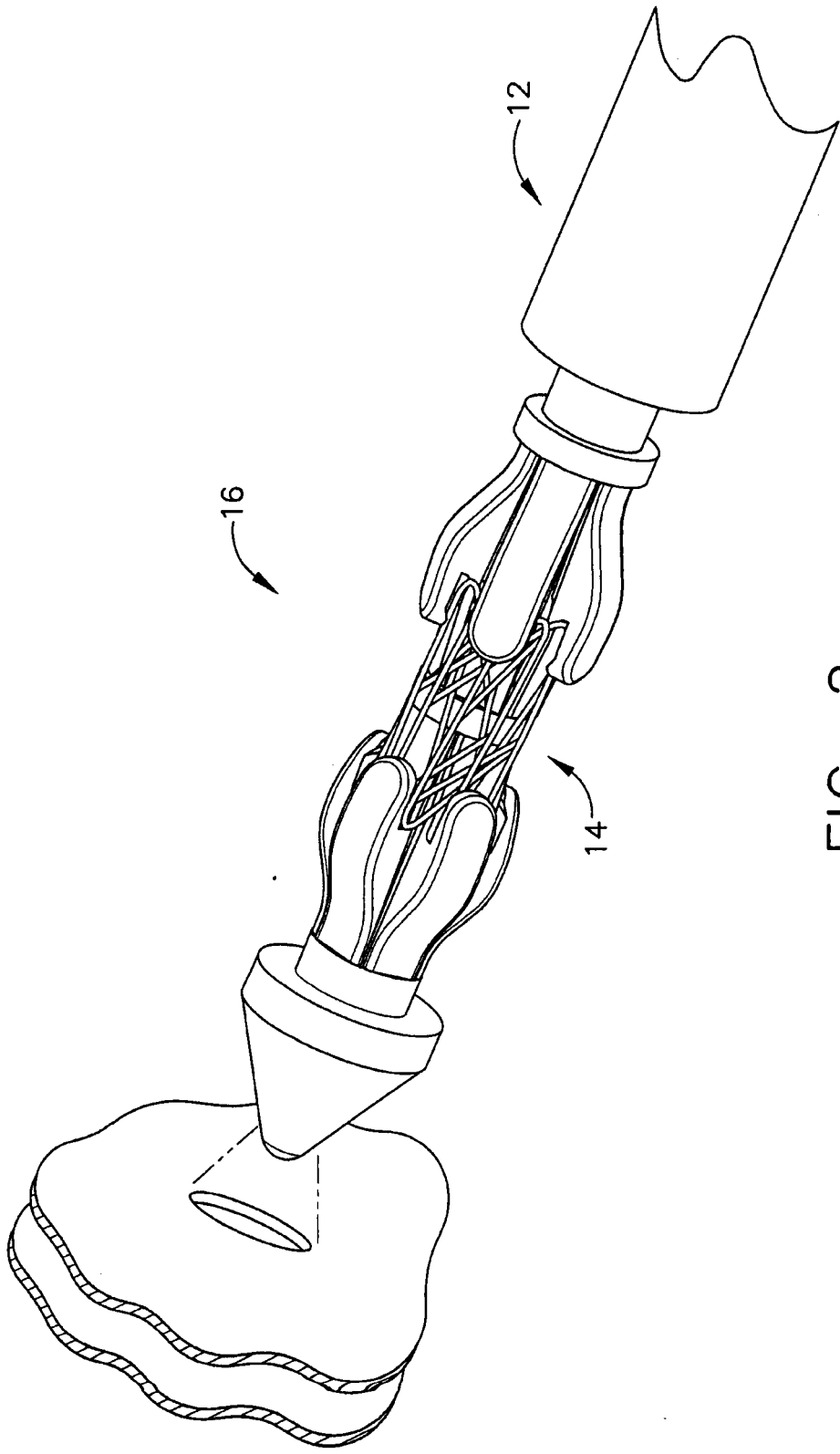

FIG. 2

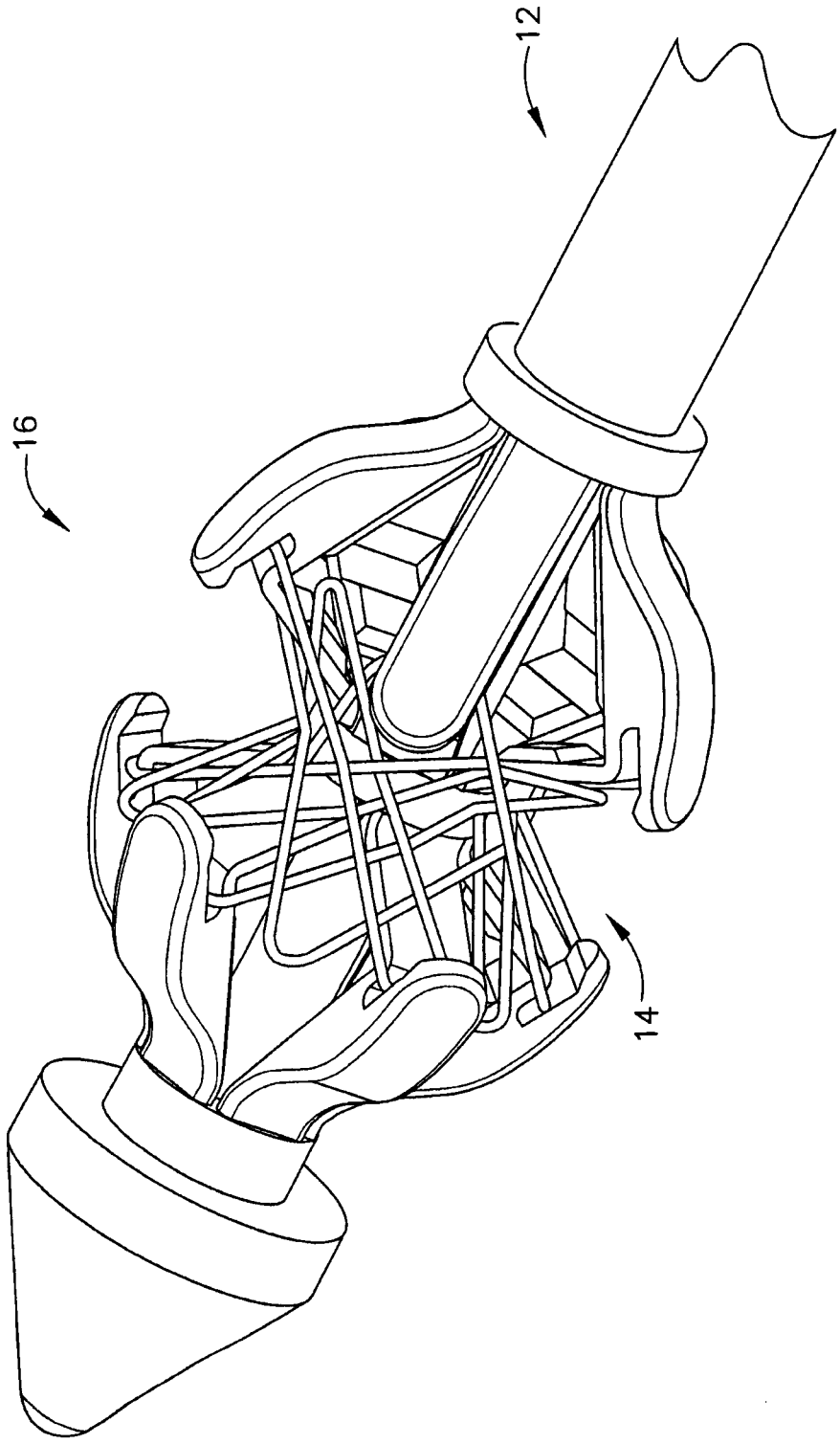

FIG. 3

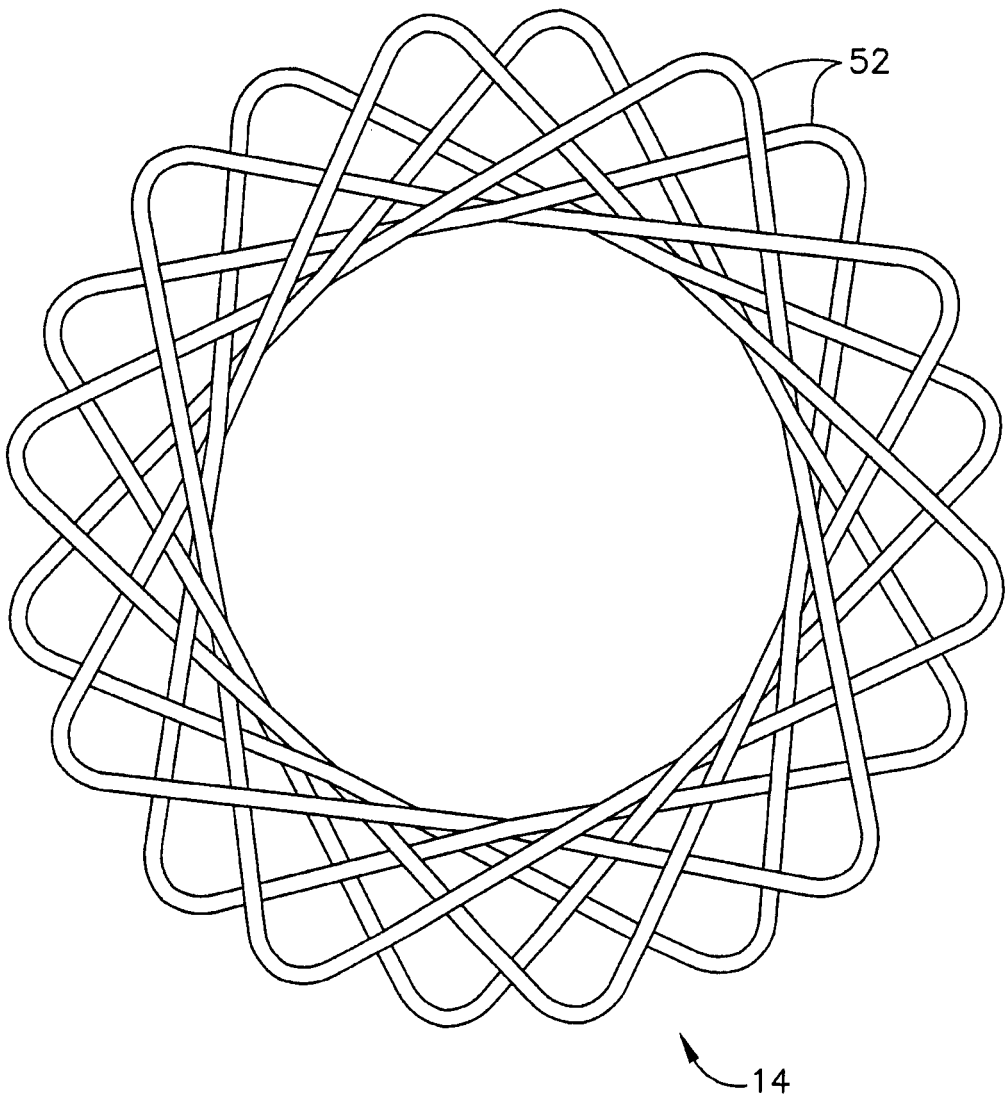

FIG. 4

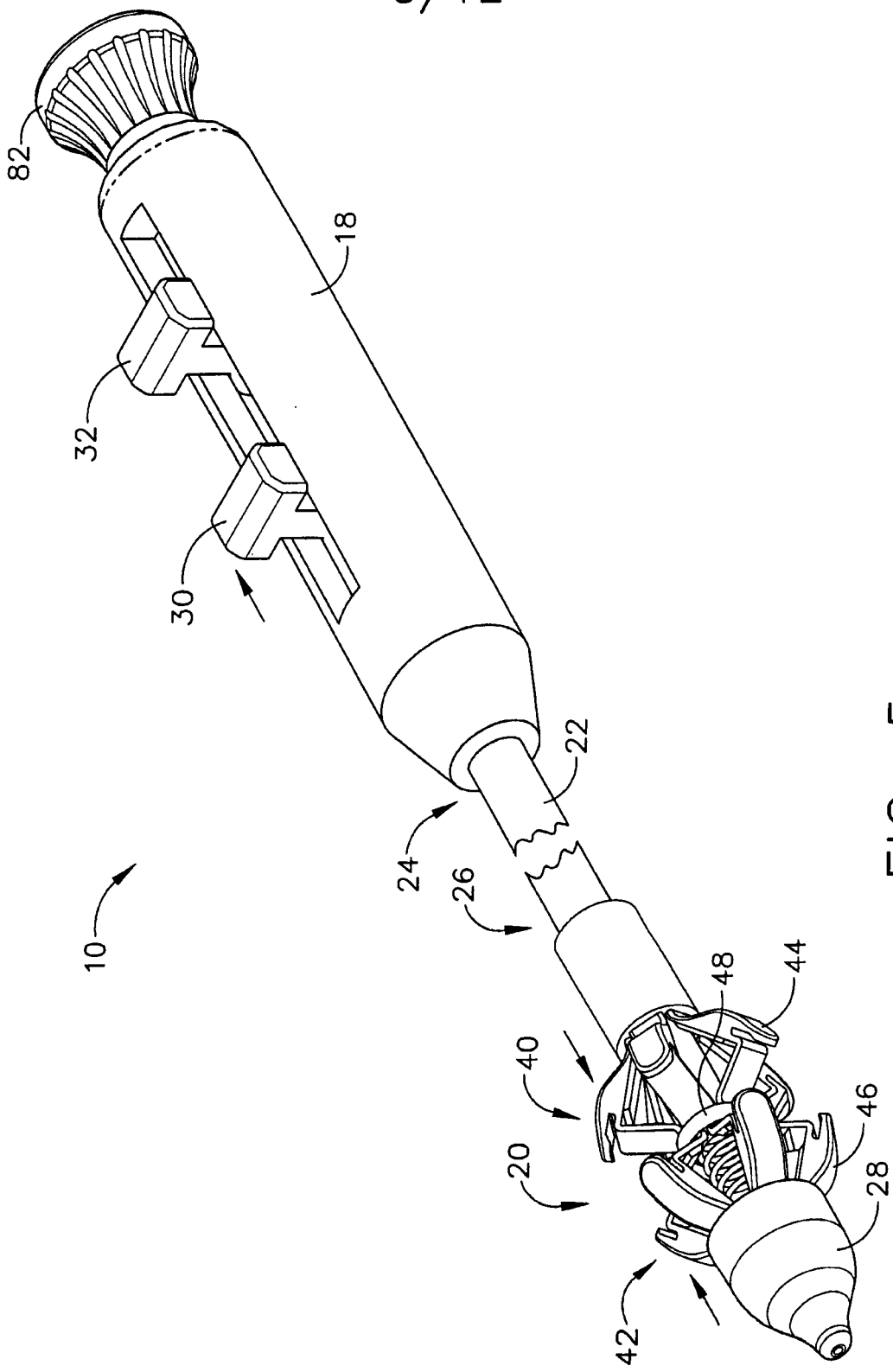

FIG. 5

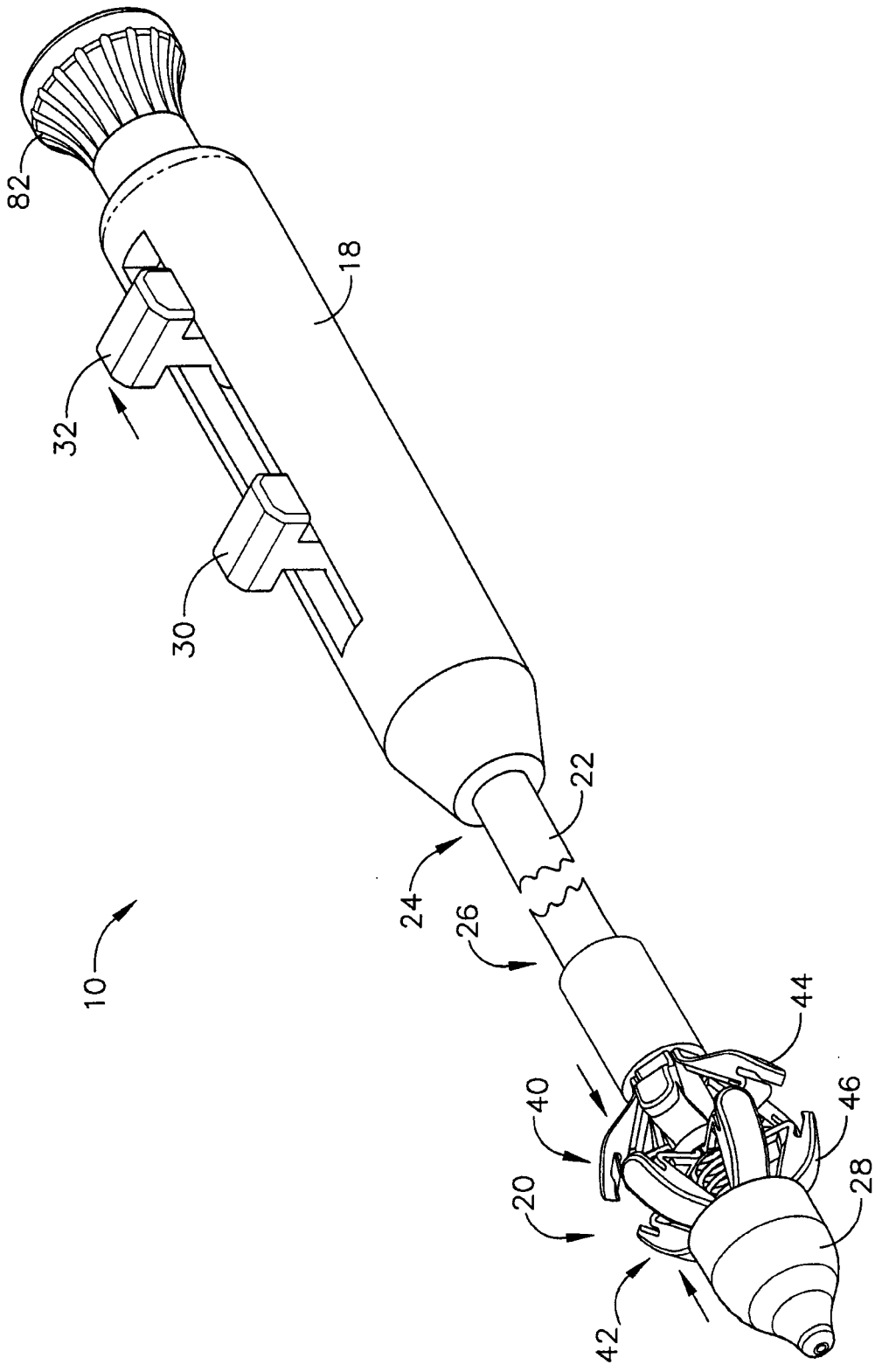

FIG. 6

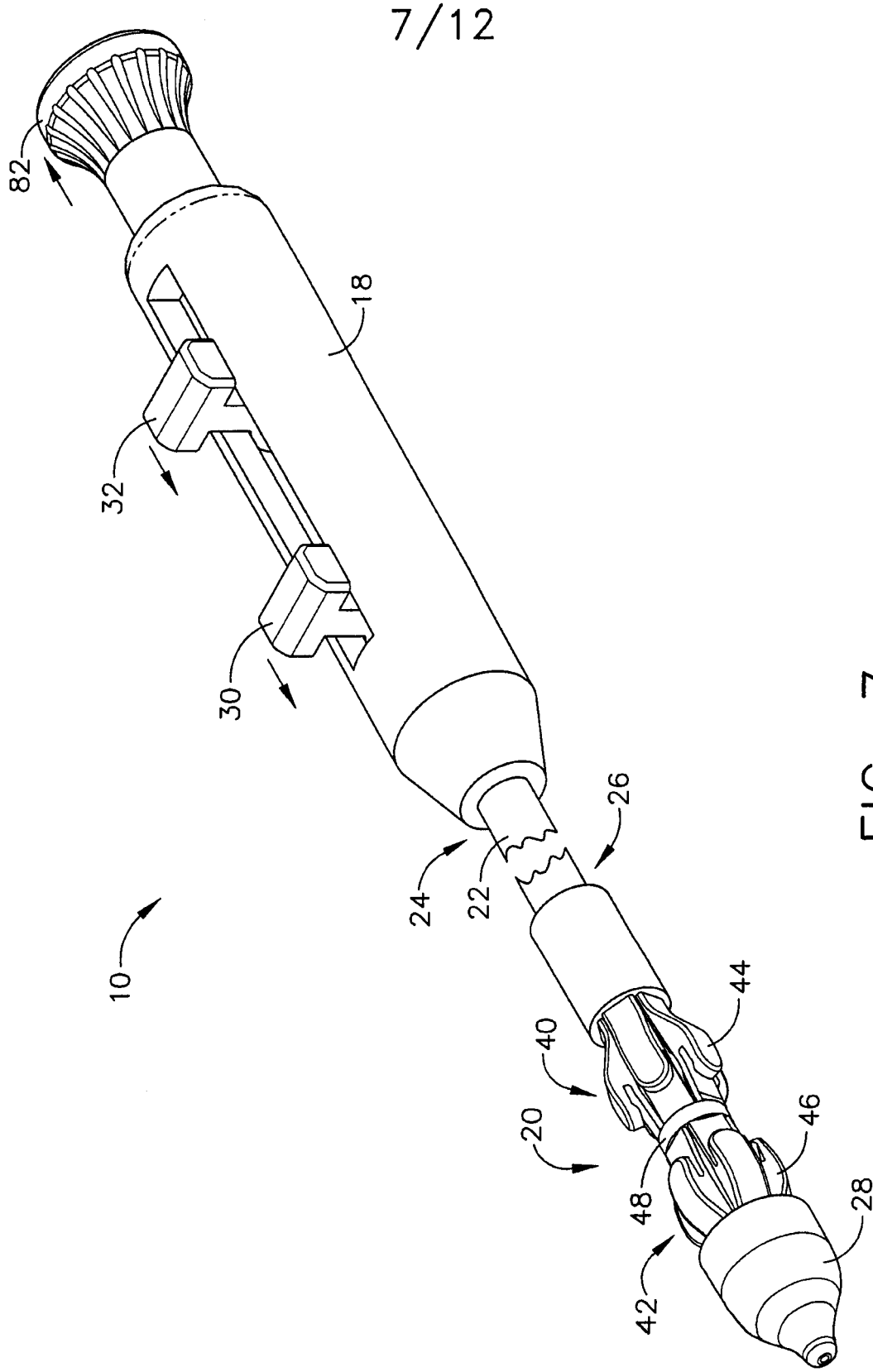

FIG. 7

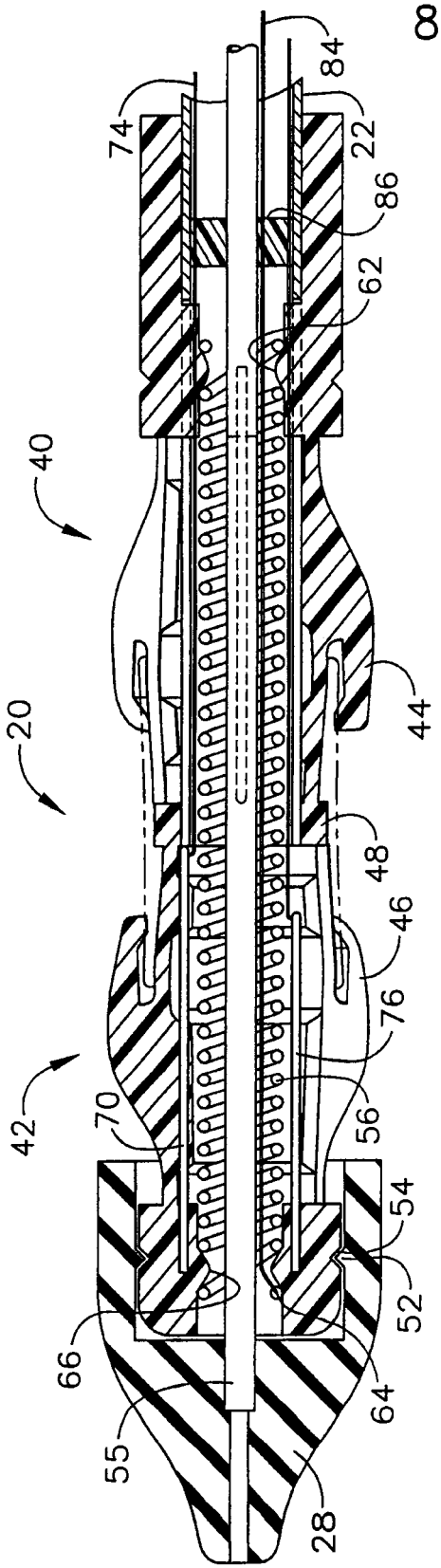

FIG. 8

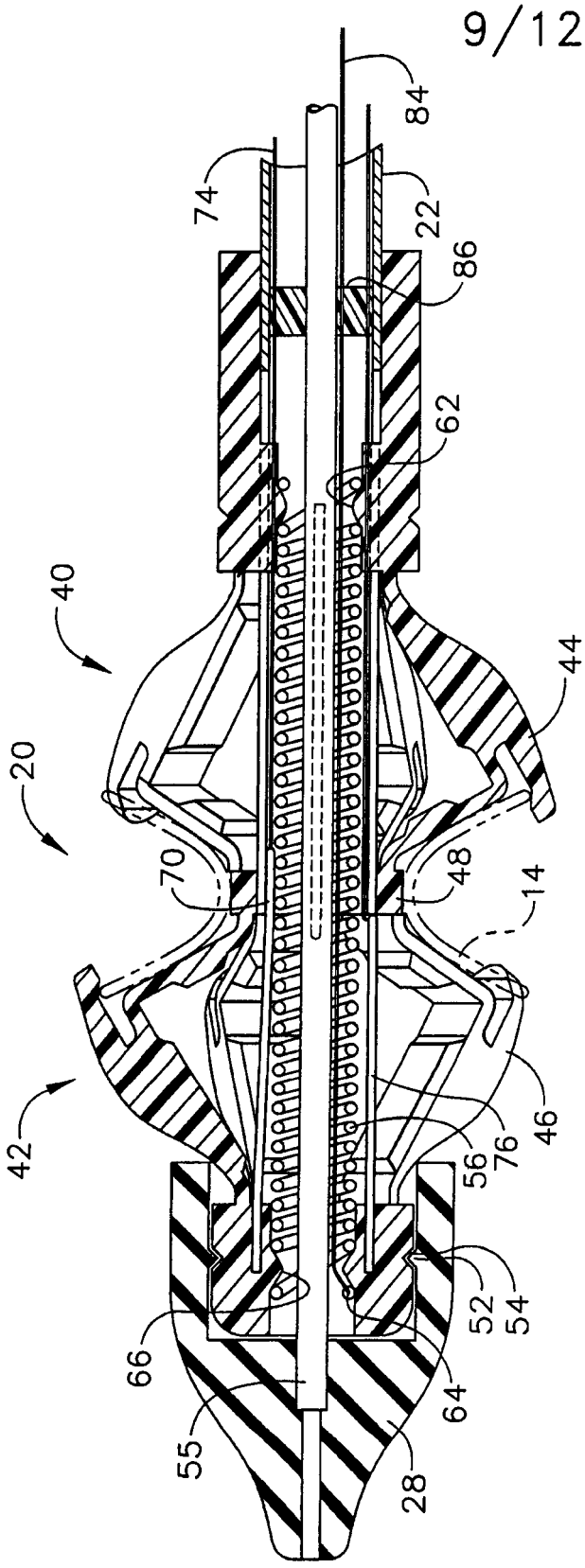

FIG. 9

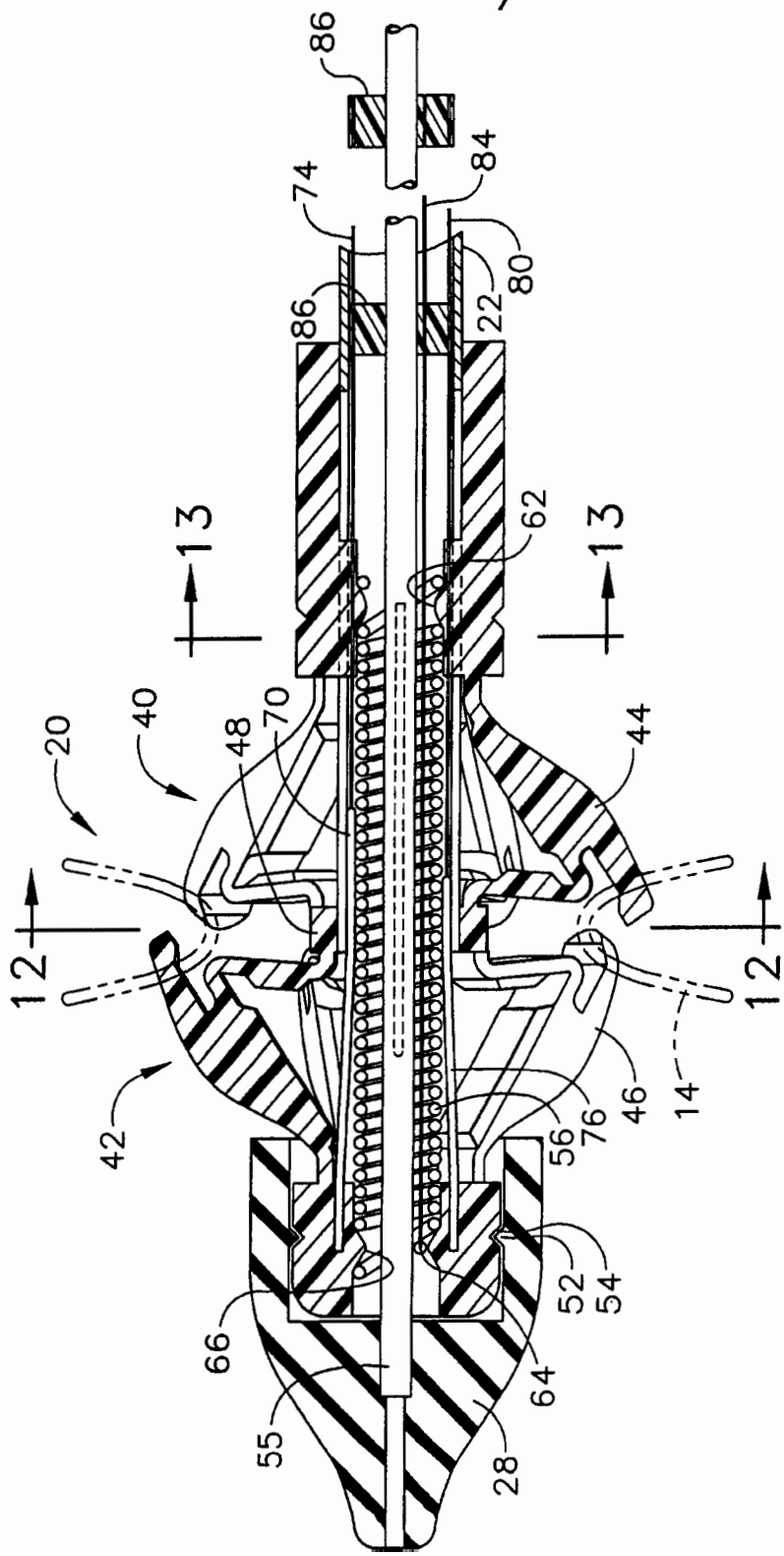
86
84
74
80
22
86
13
13
62
20
40
48
70
44
12
12
42
46
14
56
76
52
54
66
64
55
28

FIG. 10

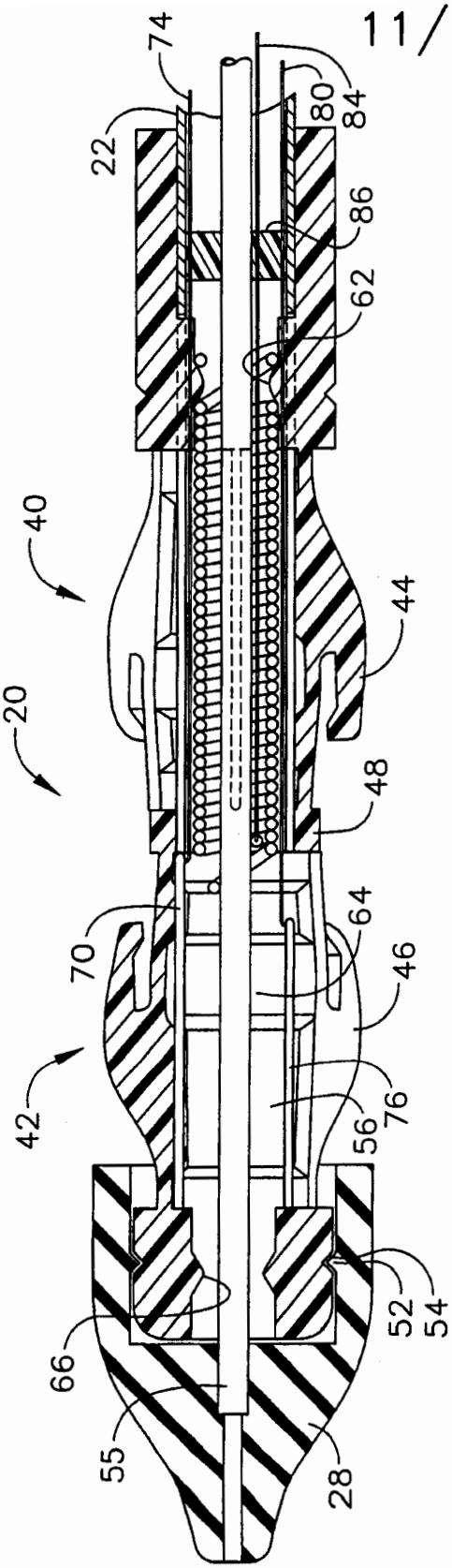

FIG. 11

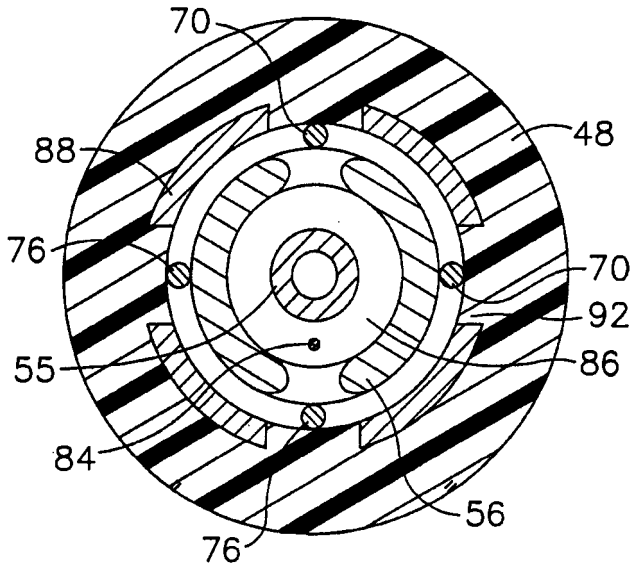

FIG. 12

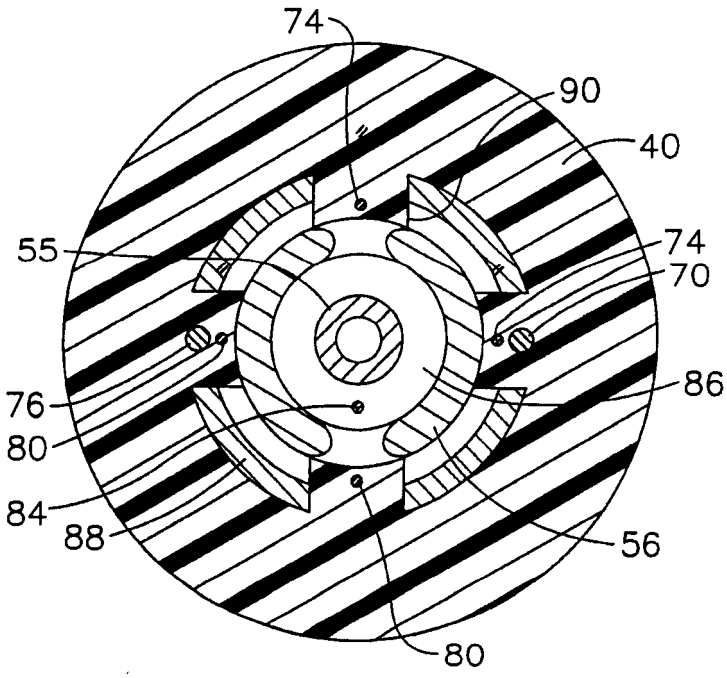

FIG. 13