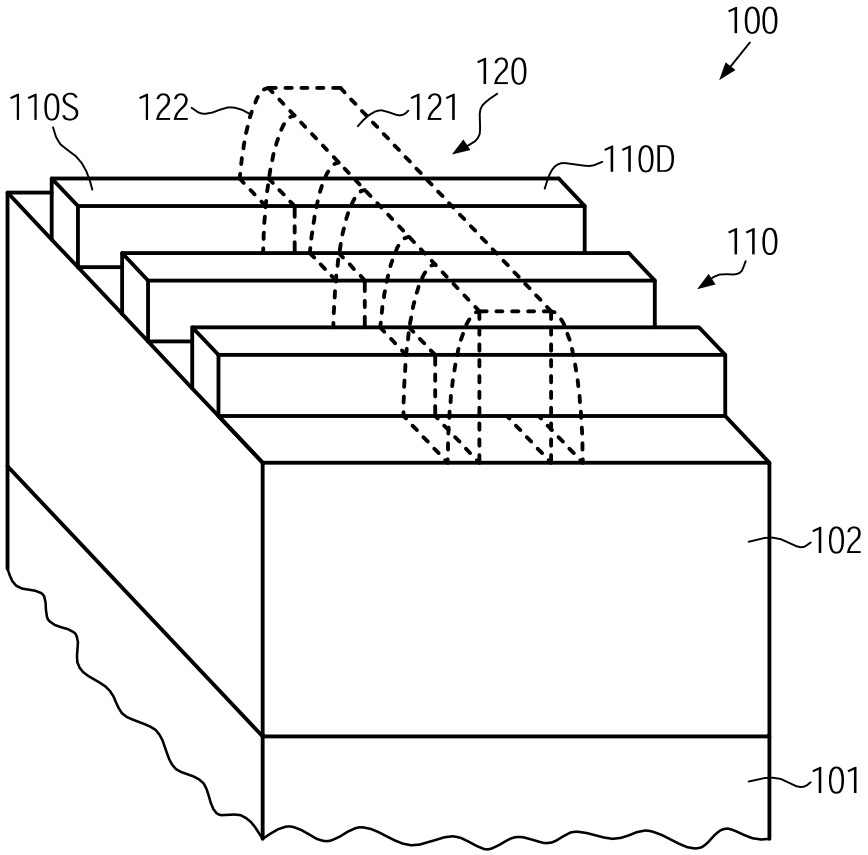

FIG. 1a
(prior art)

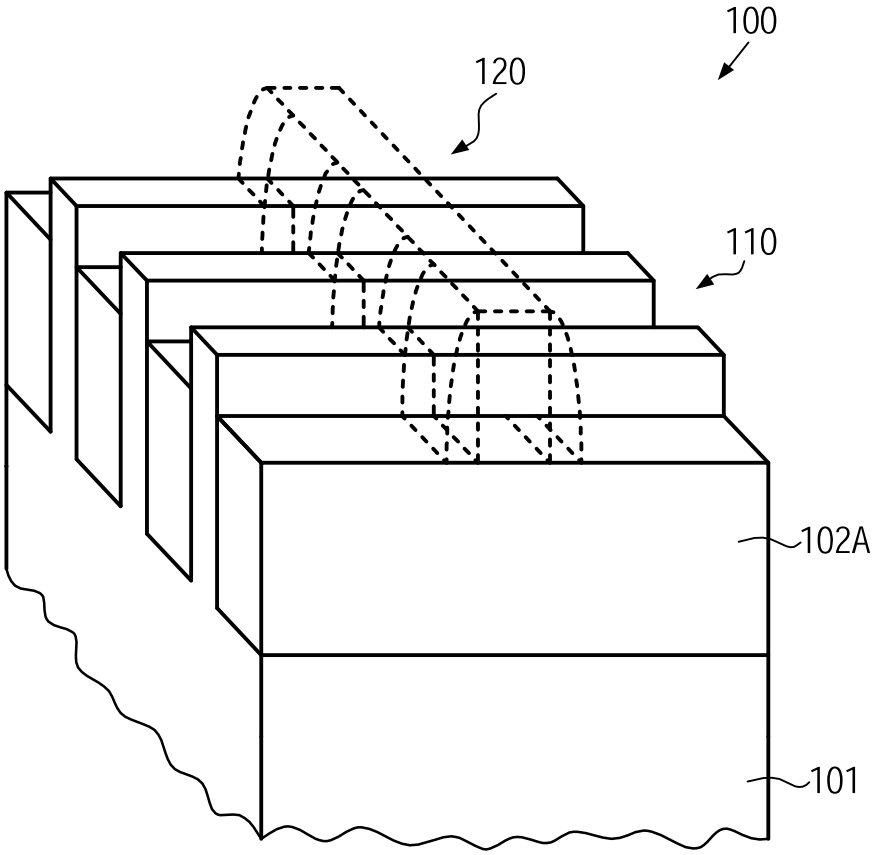

FIG. 1b
(prior art)

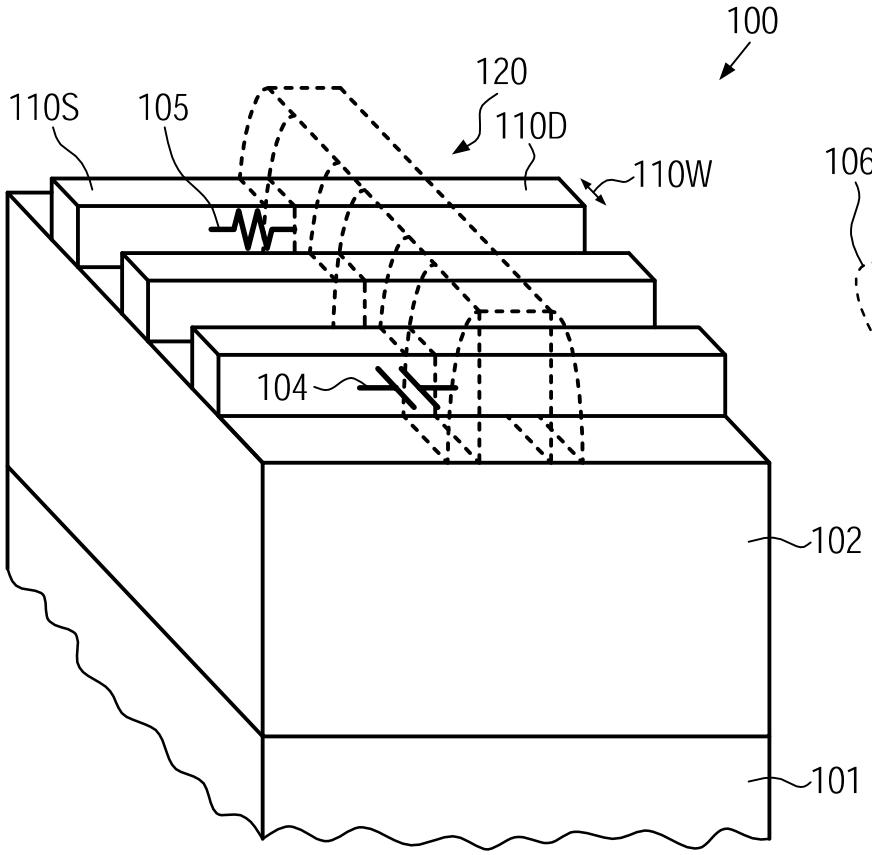

FIG. 1c
(prior art)

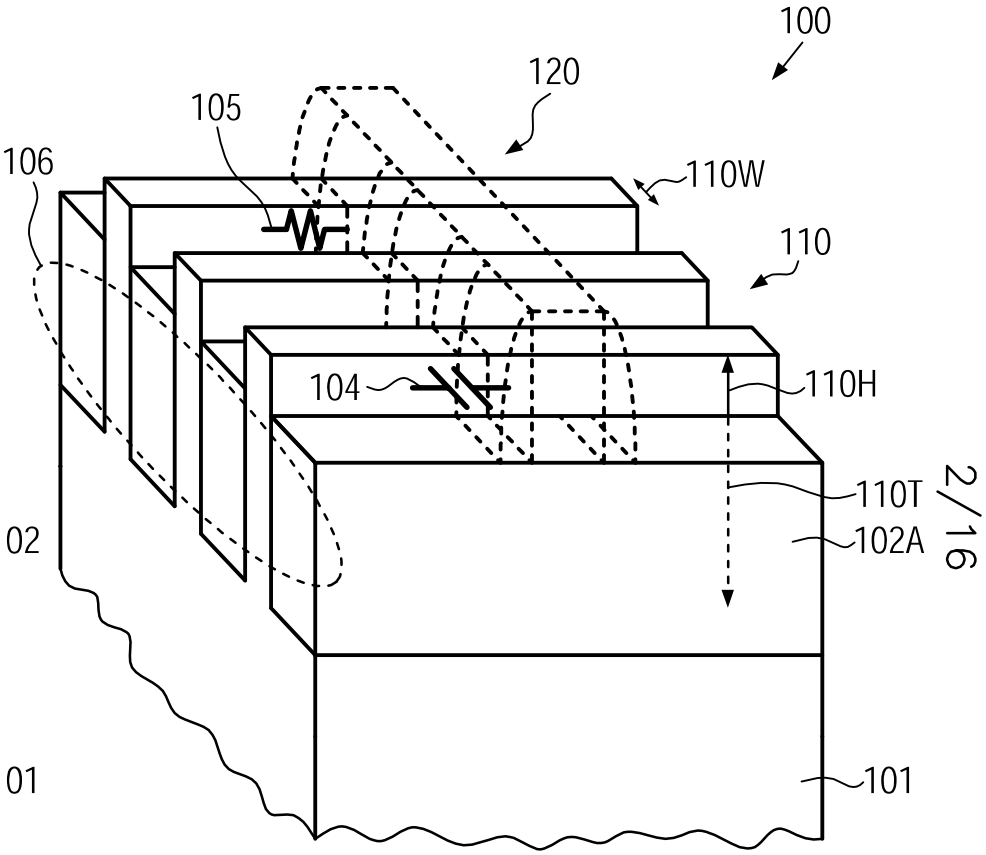

FIG. 1d
(prior art)

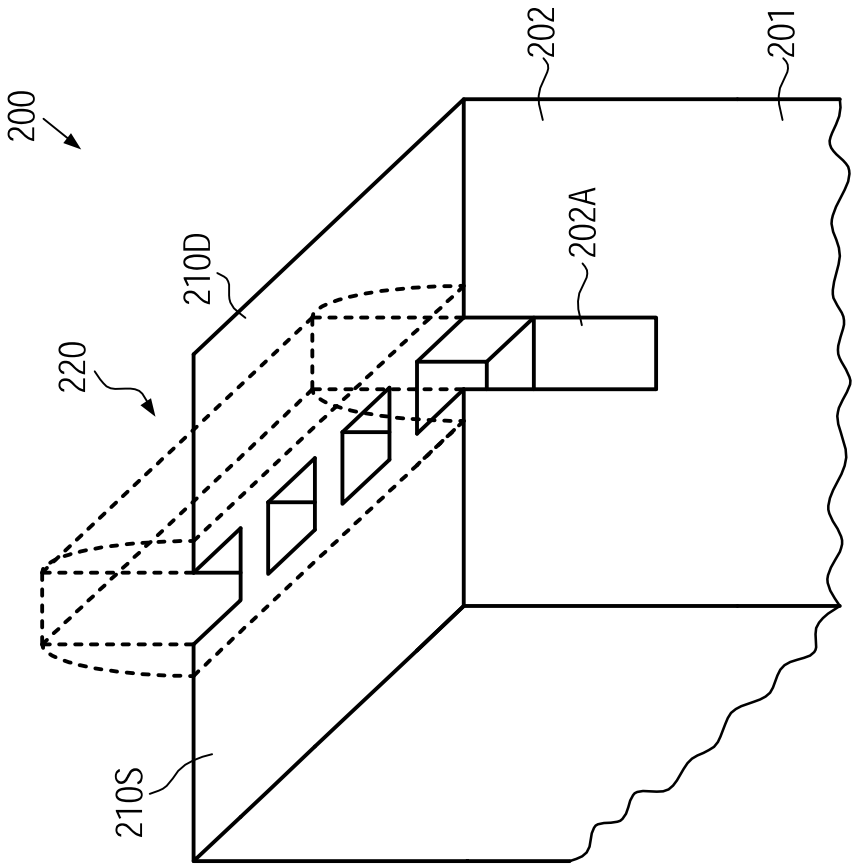

FIG. 2

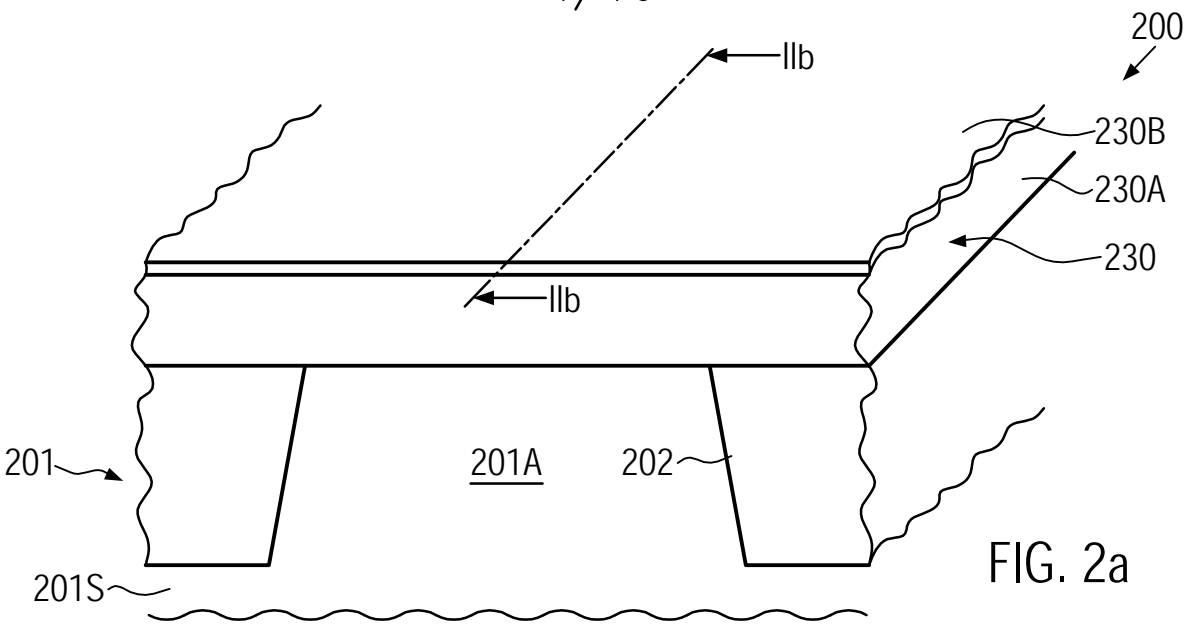

FIG. 2a

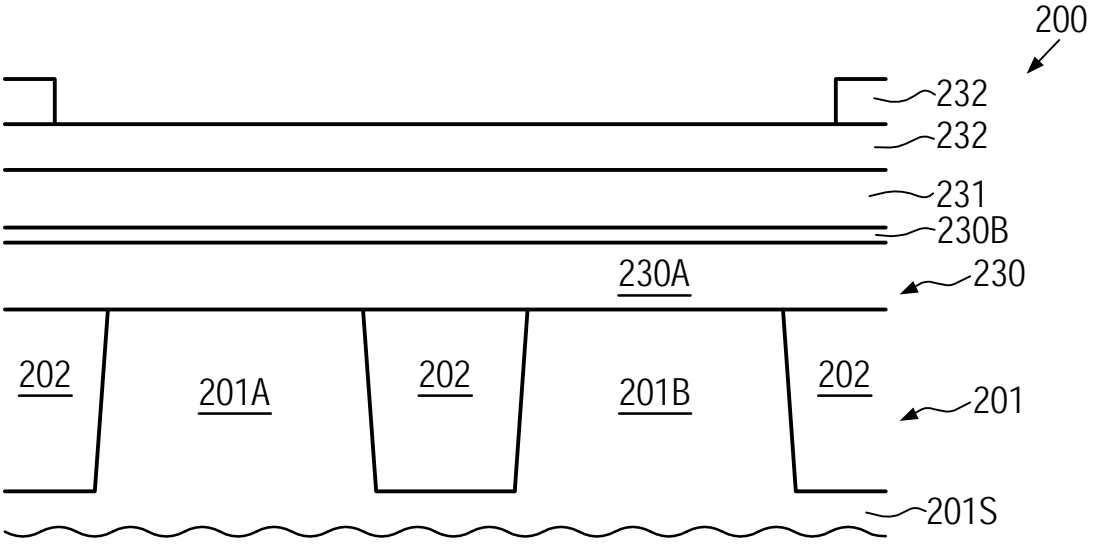

FIG. 2b

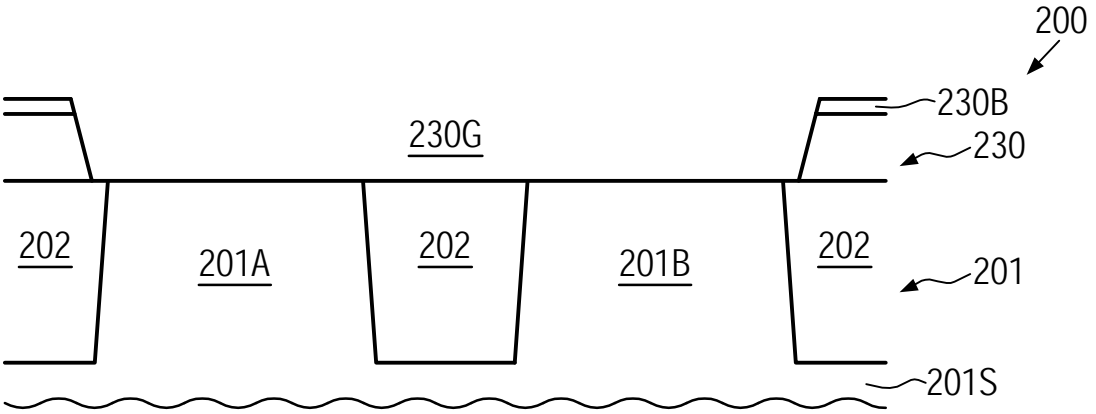

FIG. 2c

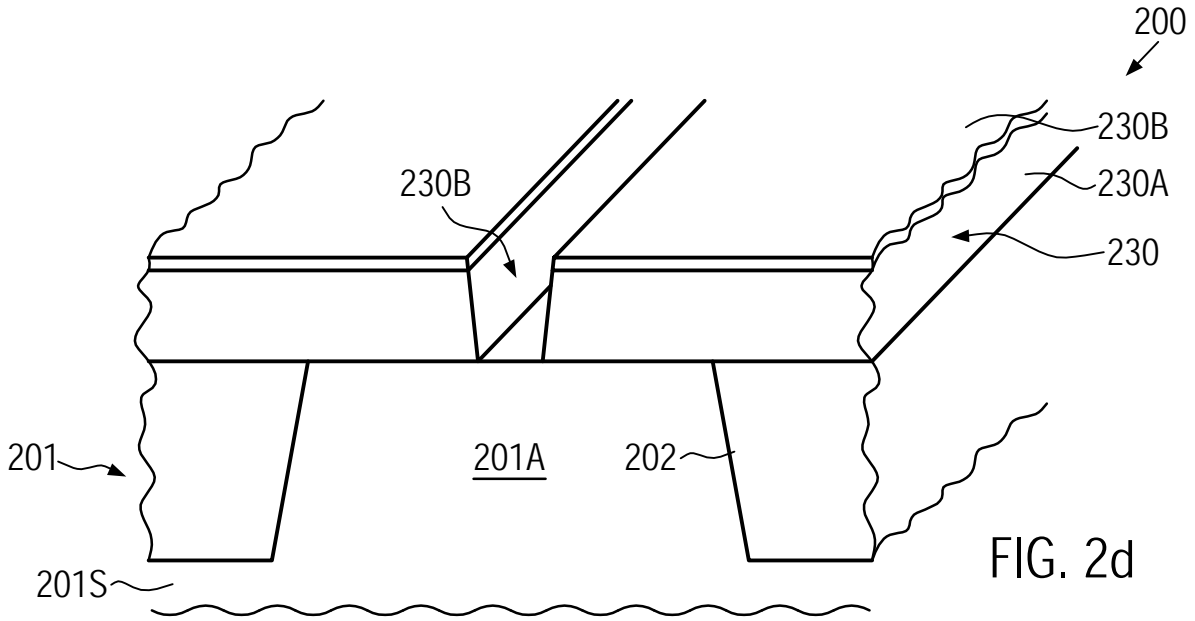
200
230B
230B
230A
230
201
201A
202
201S

FIG. 2d

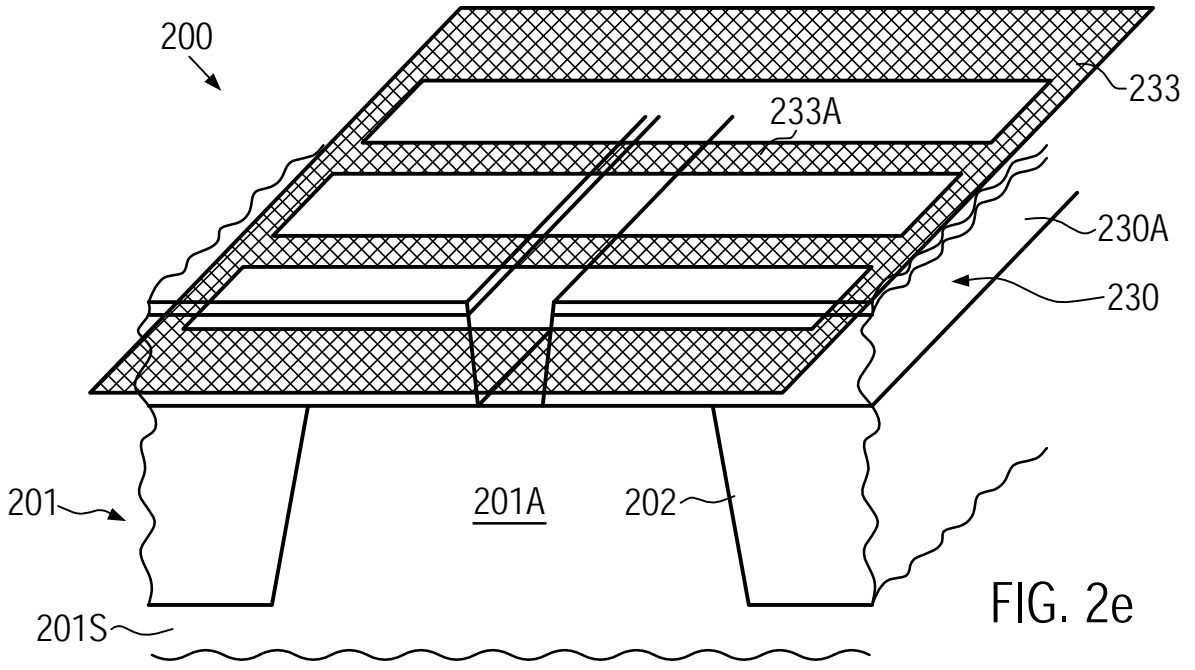
200
233
233A
230A
230
201
201A
202
201S

FIG. 2e

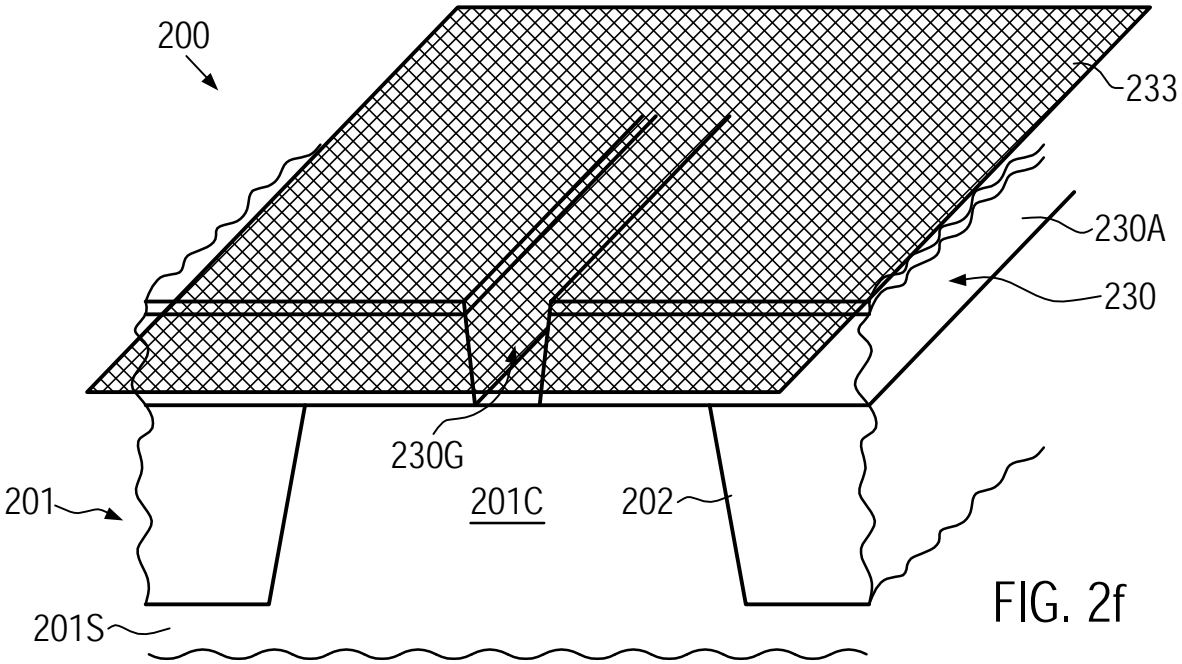

FIG. 2f

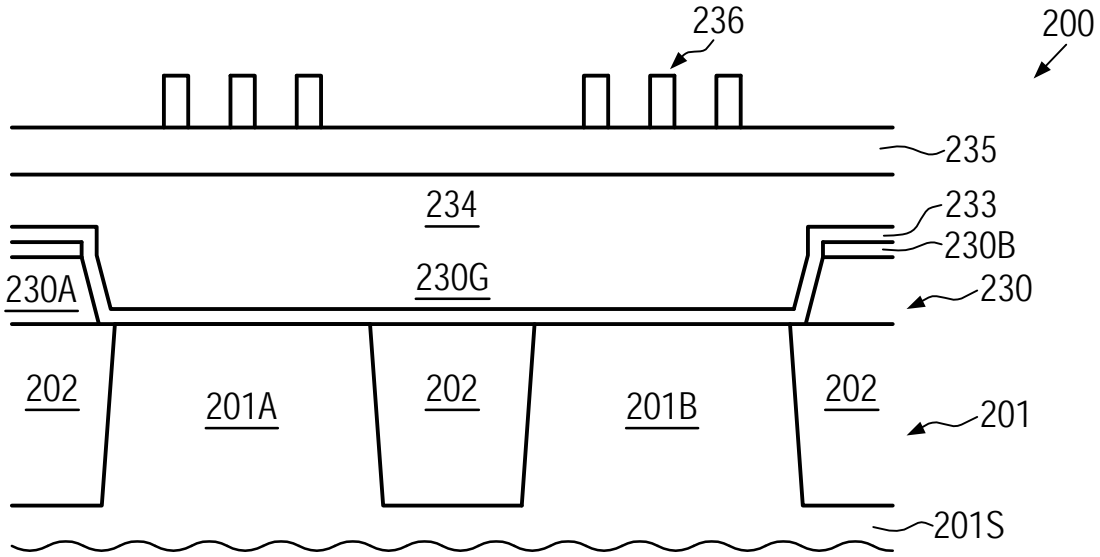

FIG. 2g

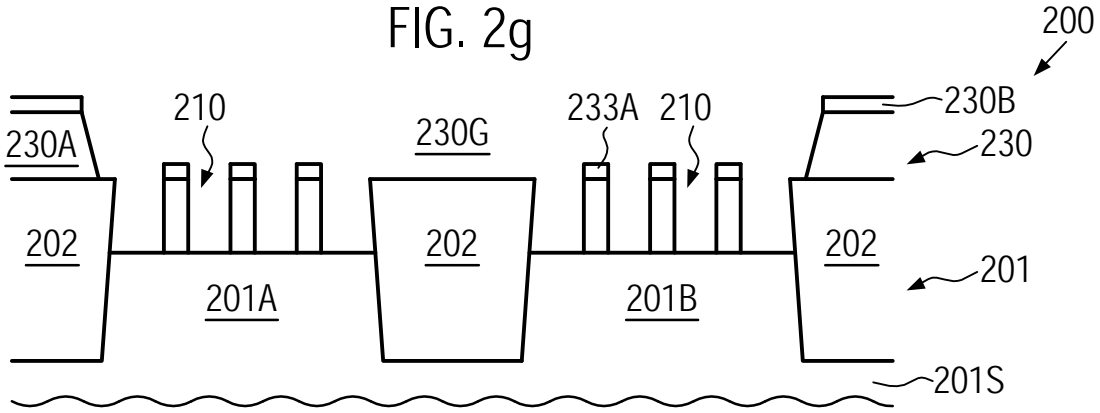

FIG. 2h

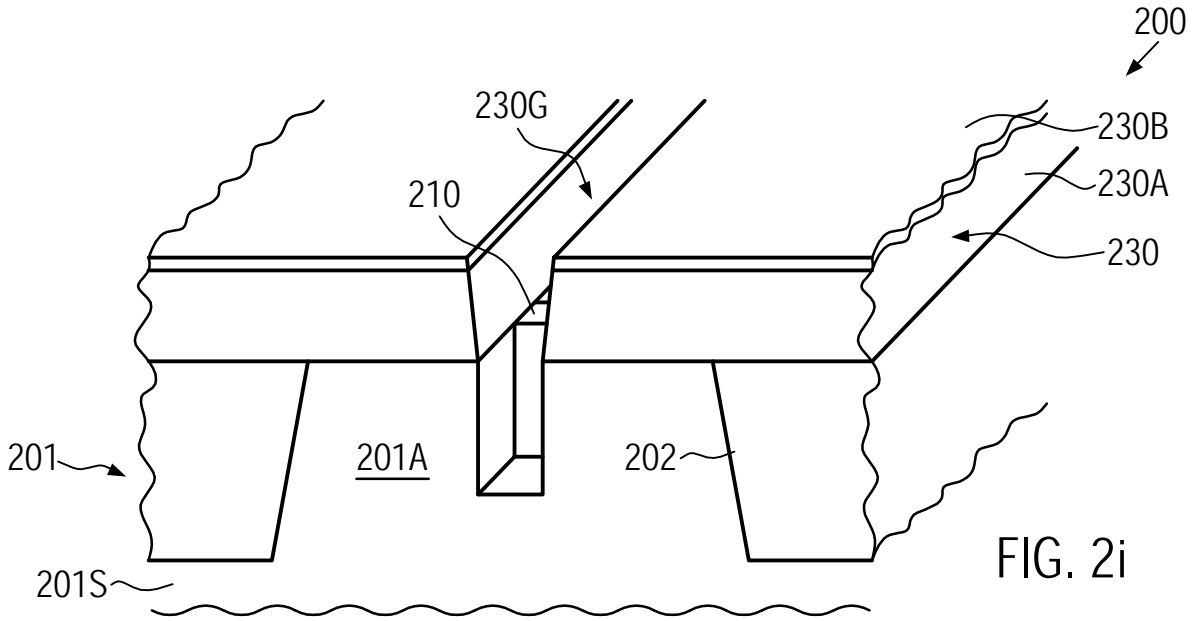
200
230G
230B
210
230A
230
201
201A
202
201S

FIG. 2i

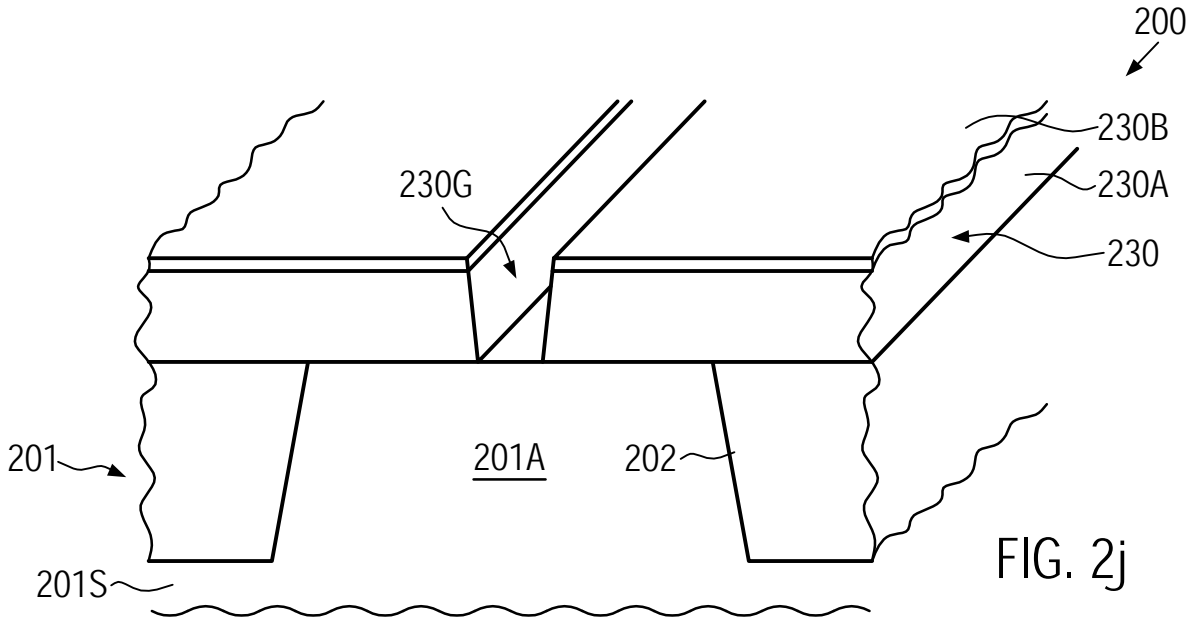
200
230B
230G
230A
230
201
201A
202
201S

FIG. 2j

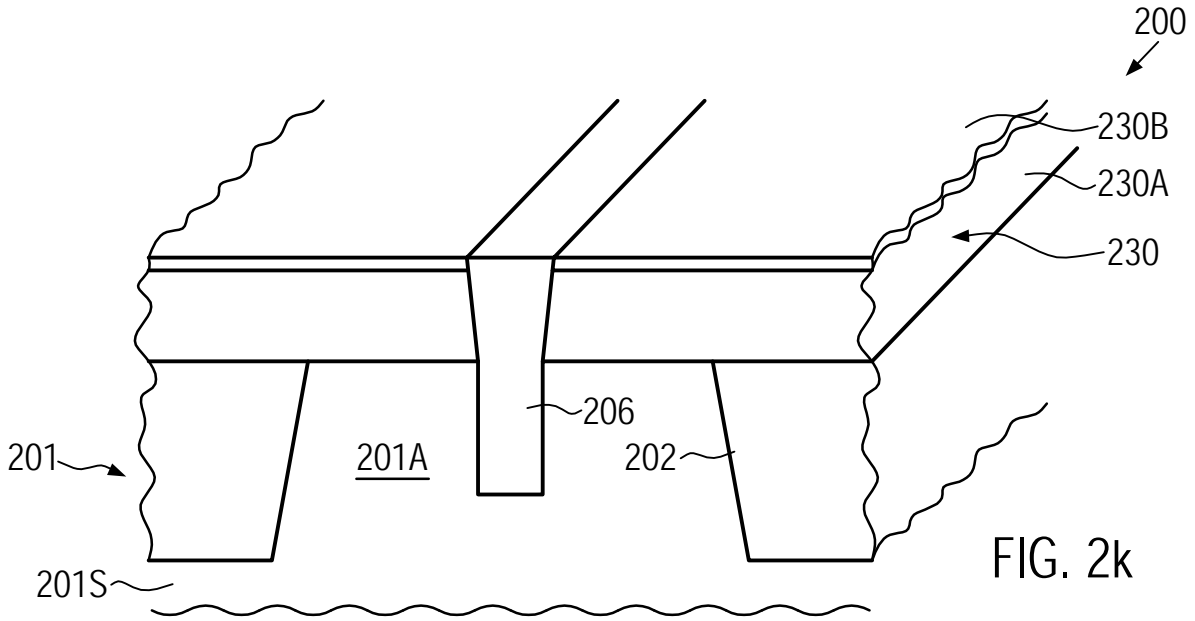
200
230B
230A
230
206
201
201A
202
201S

FIG. 2k

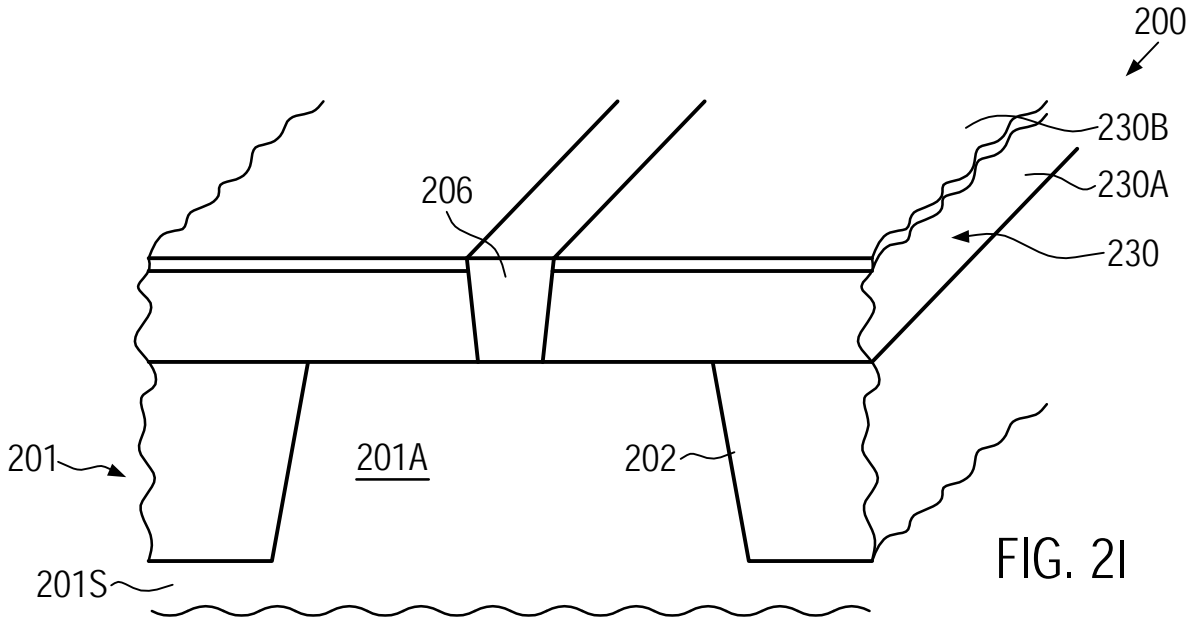
200
230B
230A
230
206
201
201A
202
201S

FIG. 2l

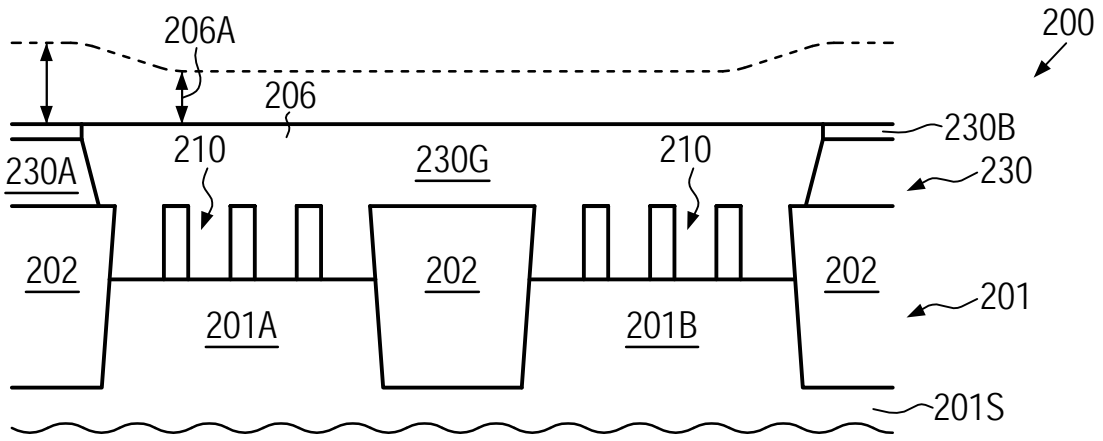
206A
206
200
230B
210
230G
210
230A
230
202
202
202
201
201A
201B
201S

FIG. 2m

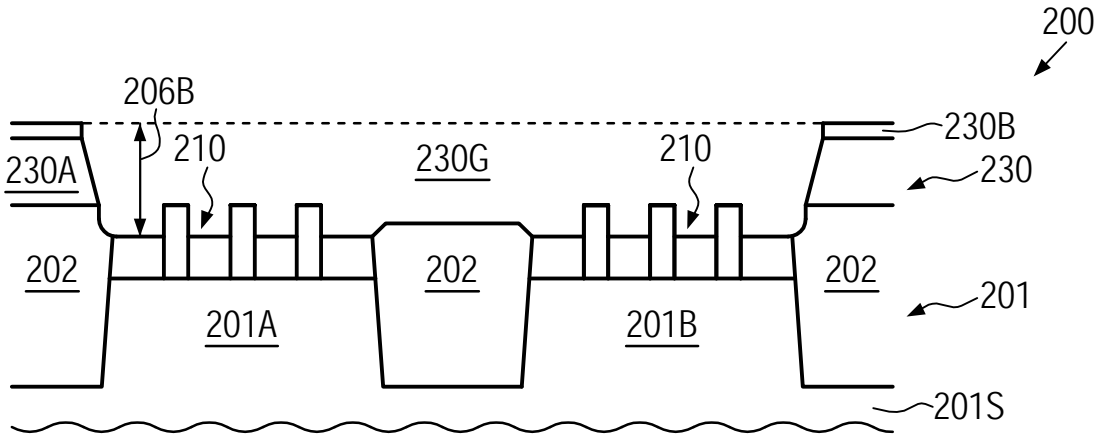
200
206B
230B
210
230G
210
230A
230
202
202
202
201
201A
201B
201S

FIG. 2n

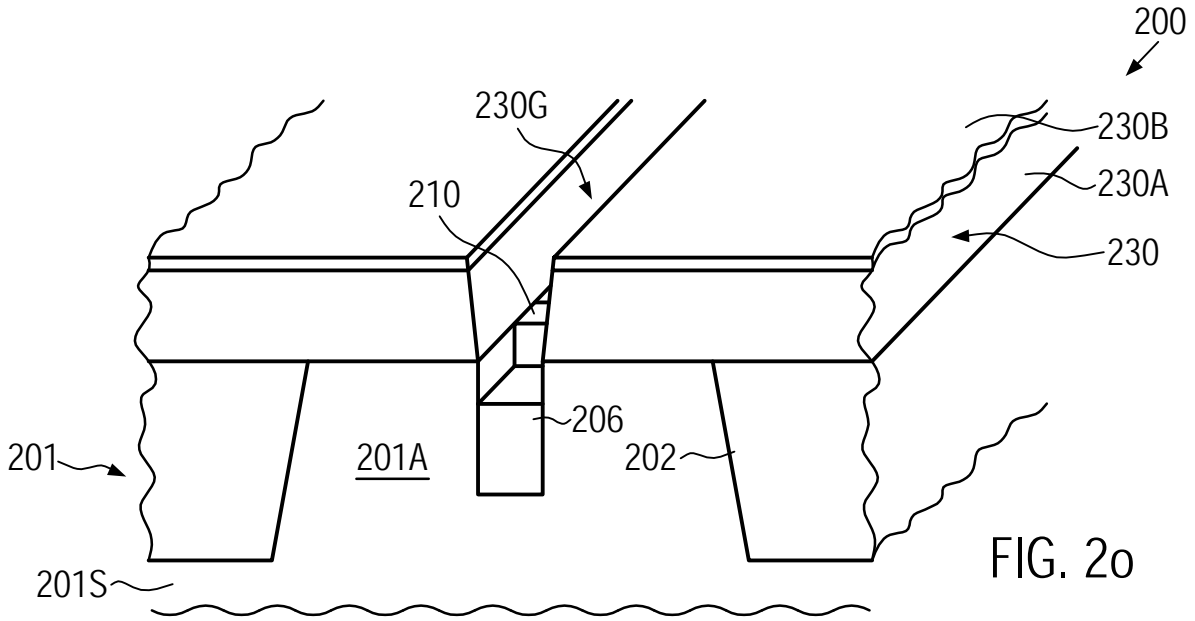
200
230G
230B
210
230A
230
206
201
201A
202
201S

FIG. 2o

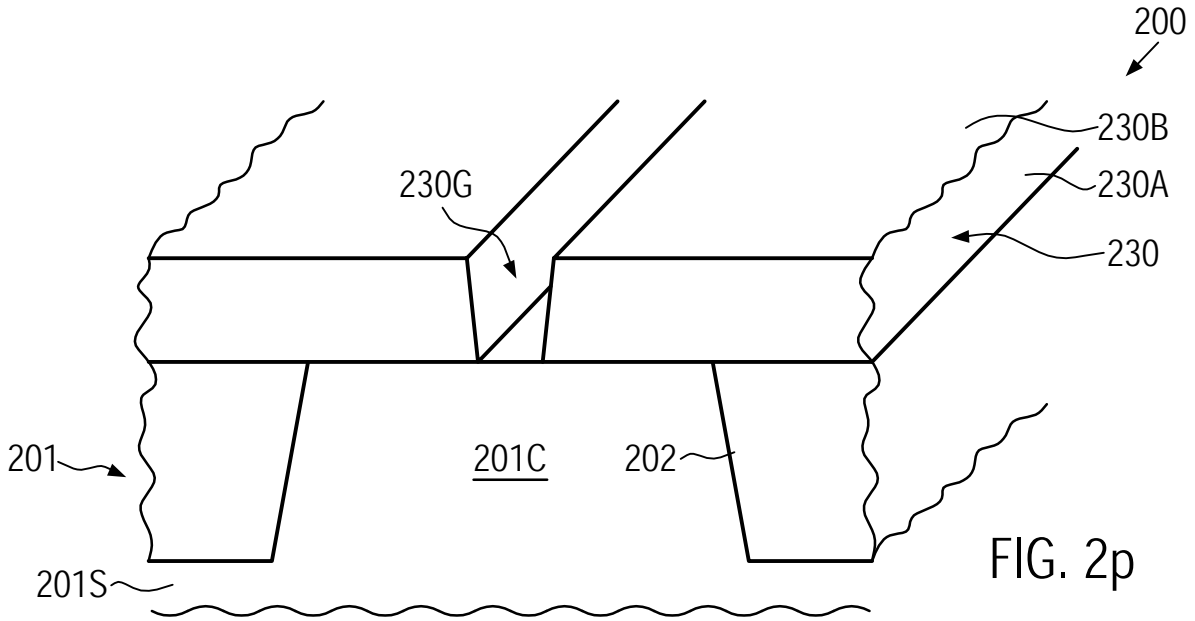
200
230B
230G
230A
230
201
201C
202
201S

FIG. 2p

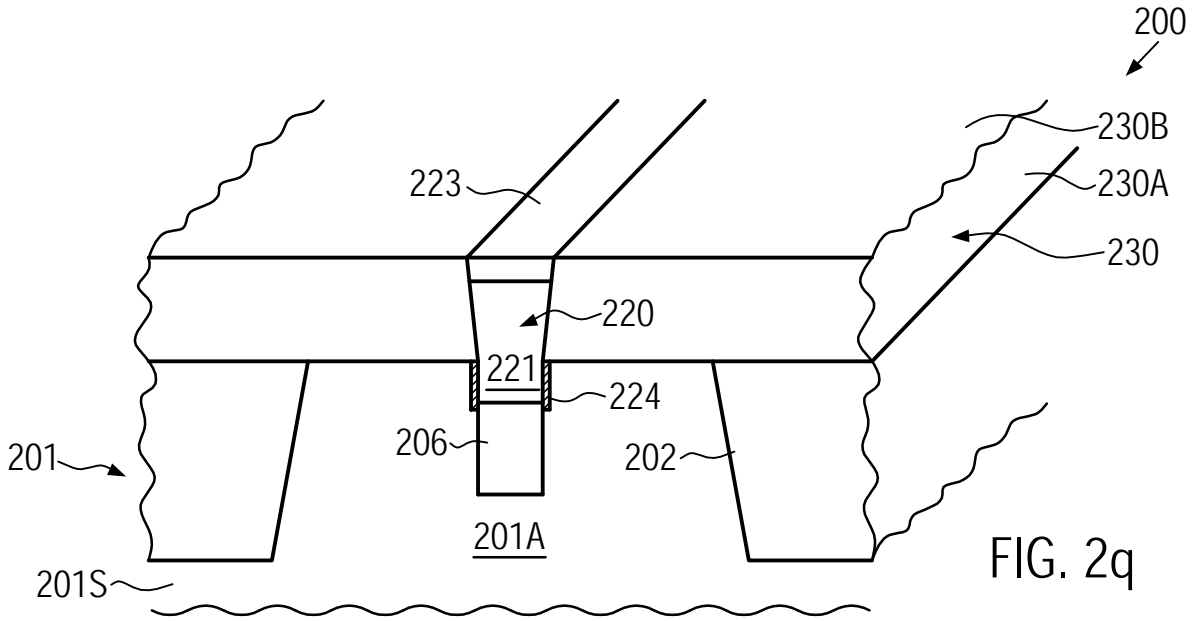
200
230B
230A
230
223
220
221
224
206
202
201
201A
201S

FIG. 2q

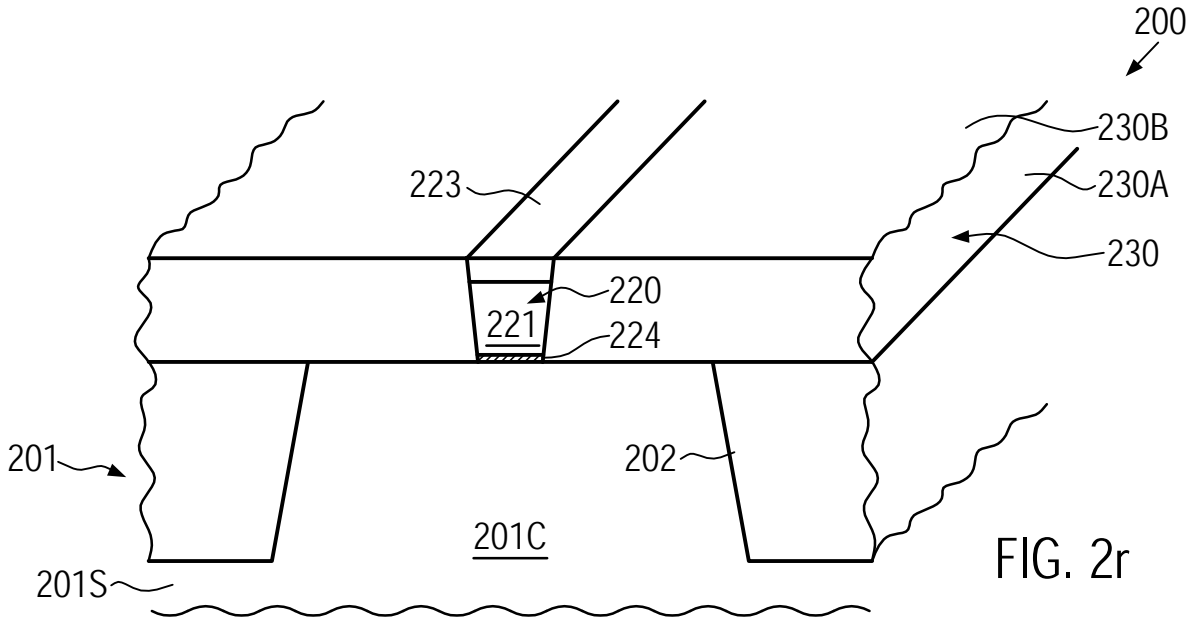
200
230B
230A
230
223
220
221
224
202
201
201C
201S

FIG. 2r

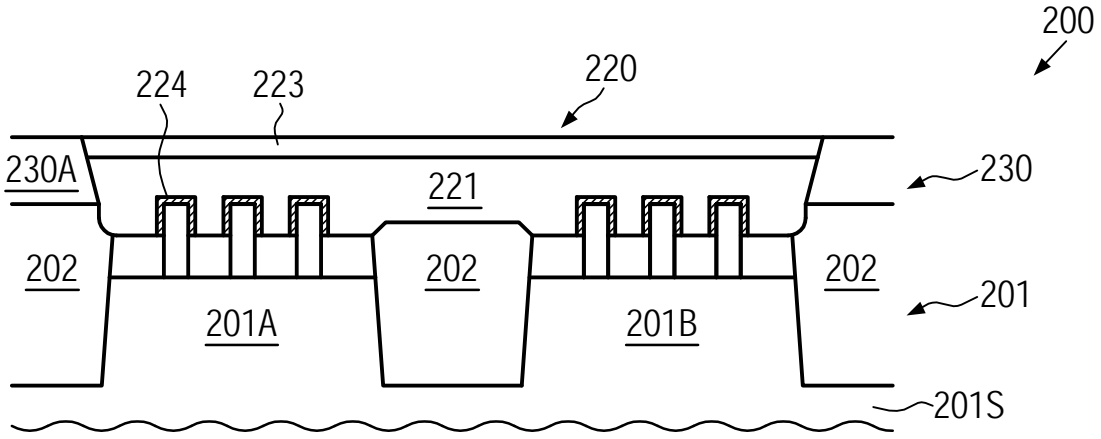
200
224
223
220
230A
221
230
202
202
202
201
201A
201B
201S

FIG. 2s

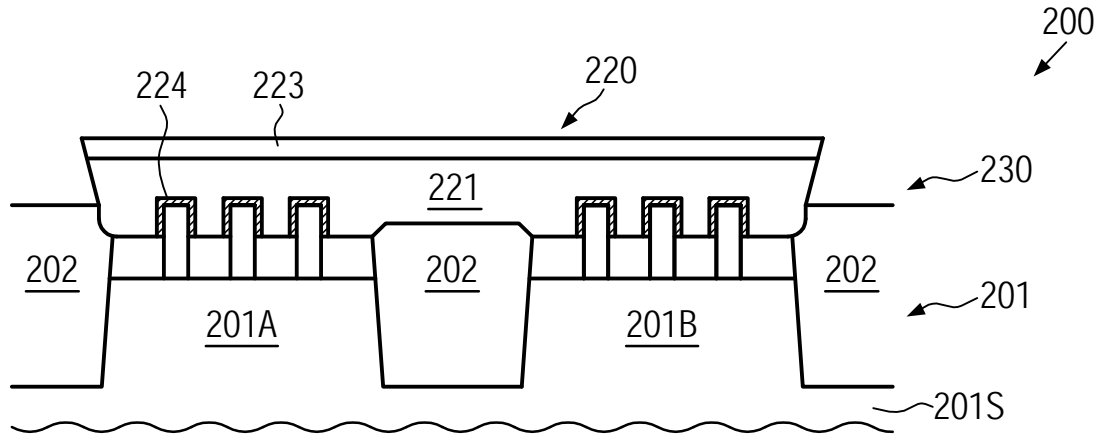
200
224
223
220
221
230
202
202
202
201
201A
201B
201S

FIG. 2t

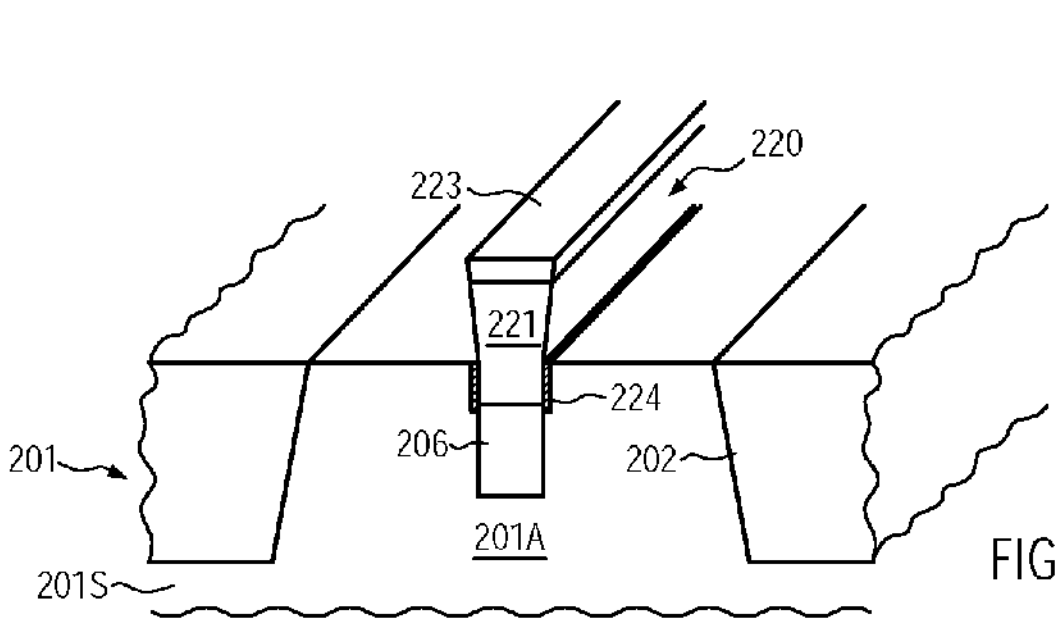
200
220
223
221
224
206
201
202
201A
201S

FIG. 2u

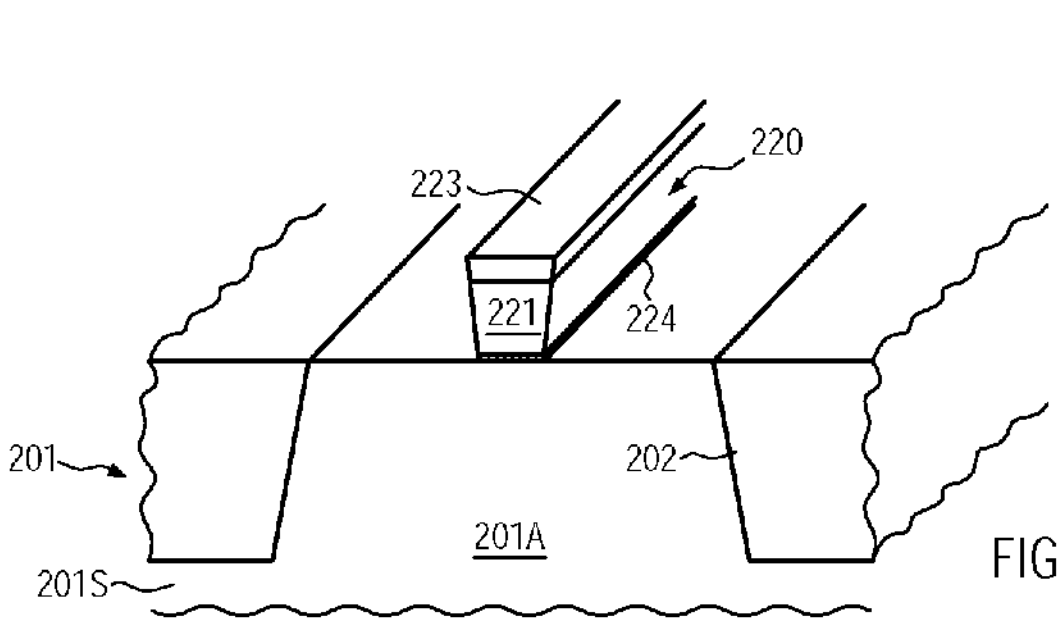
200
220
223
221
224
201
202
201A
201S

FIG. 2v

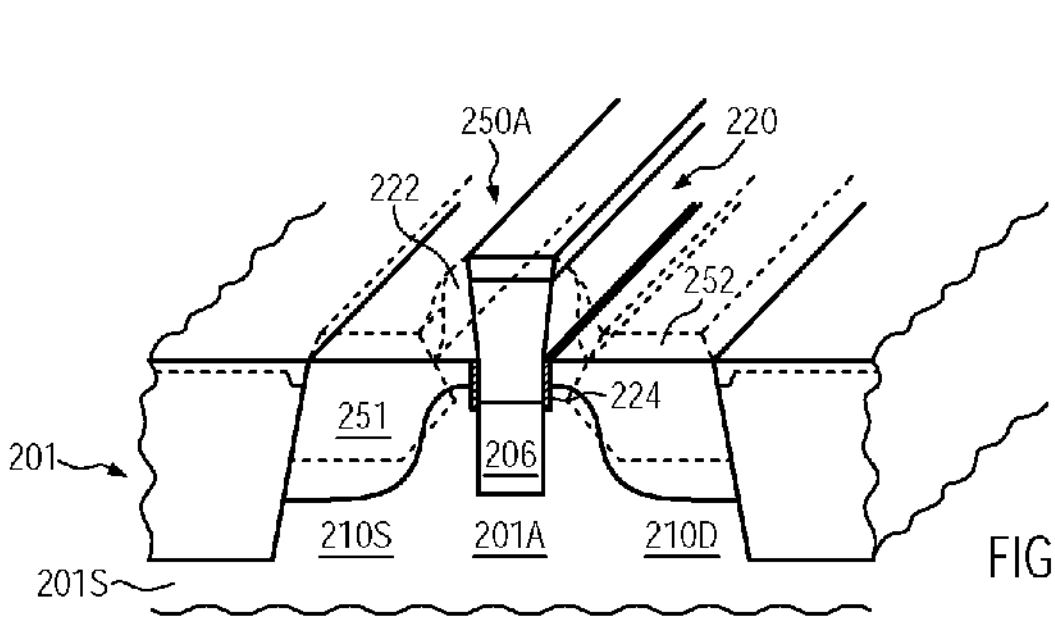
200
250A
220
222
252
224
251
206
201
210S
201A
210D
201S

FIG. 2w

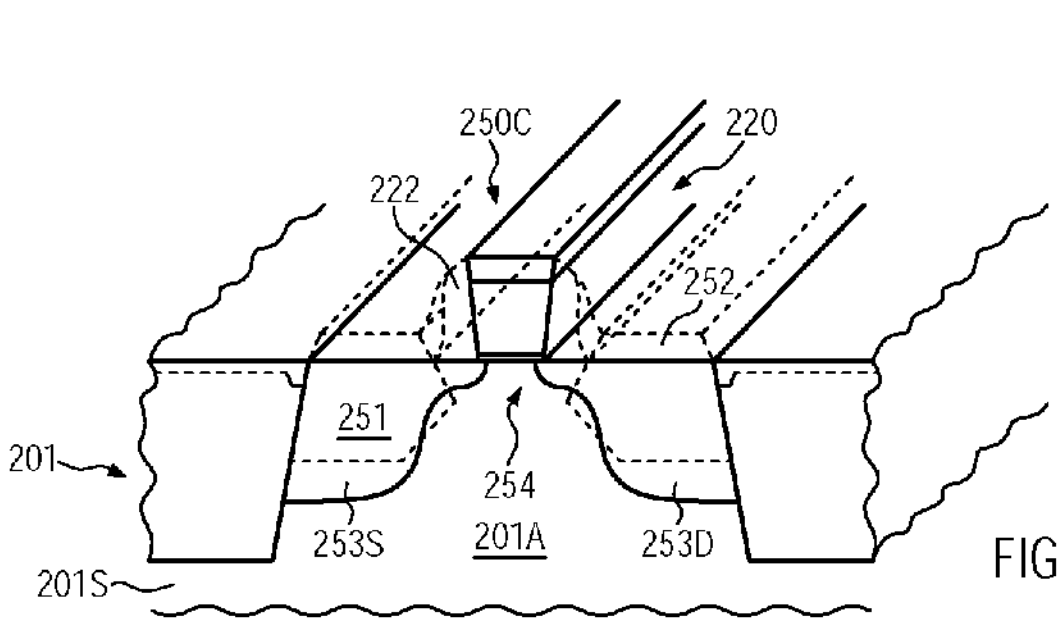
200
250C
220
222
252
251
254
201
253S
201A
253D
201S

FIG. 2x

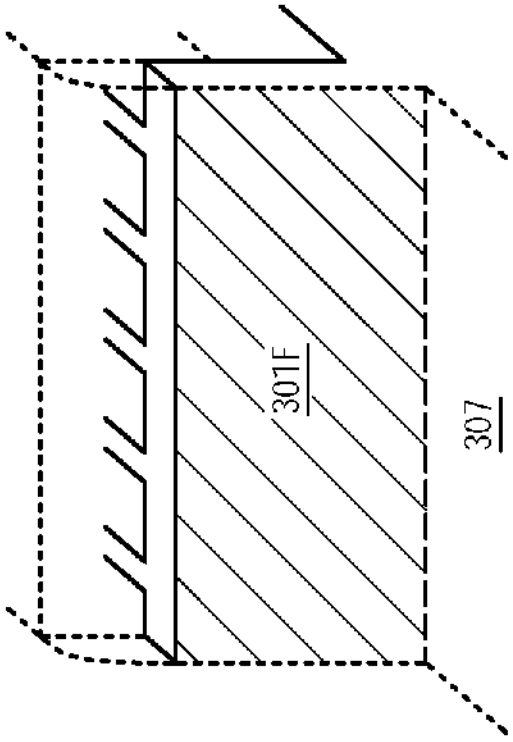

FIG. 3b

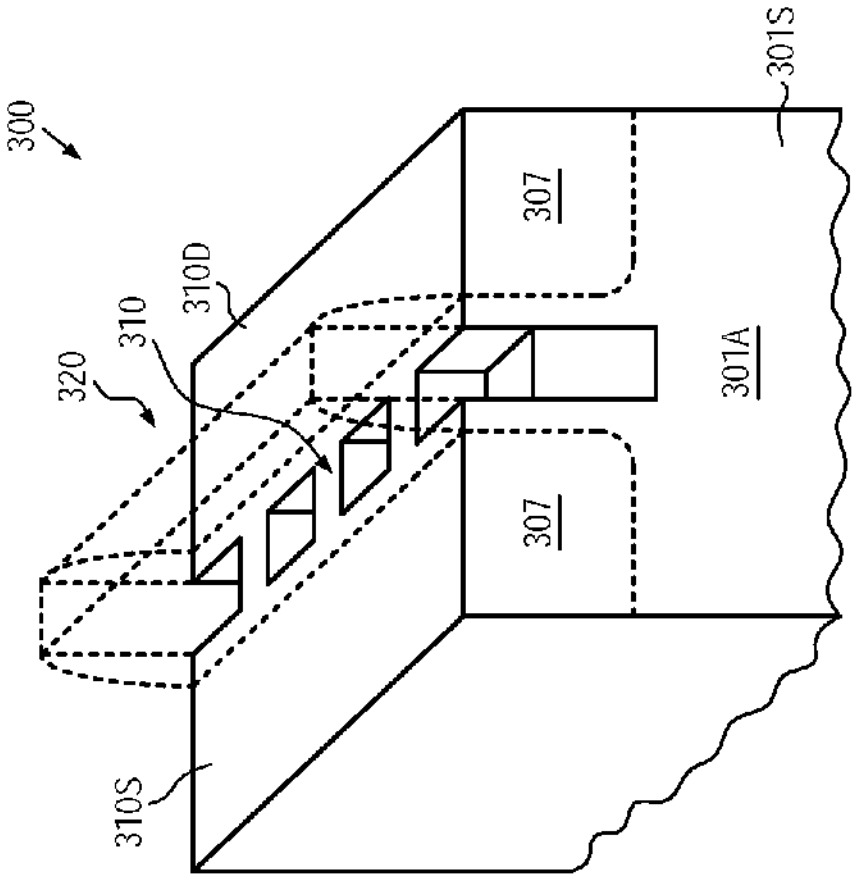

FIG. 3a

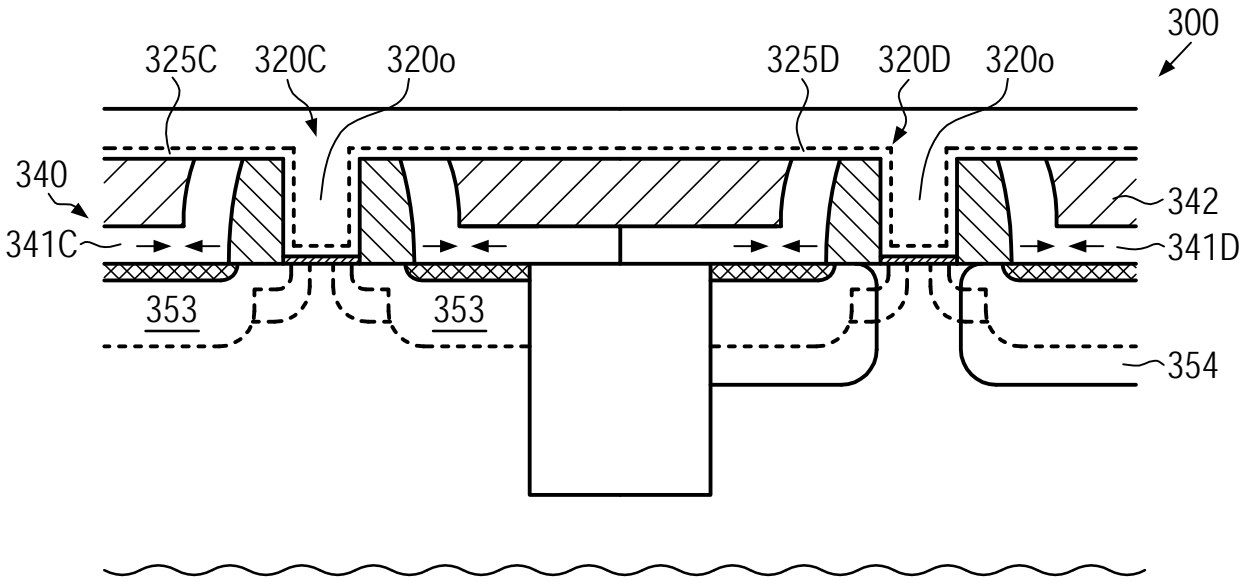
300
325C
320C
320o
325D
320D
320o
340
342
341C
341D
353
353
354

FIG. 3c

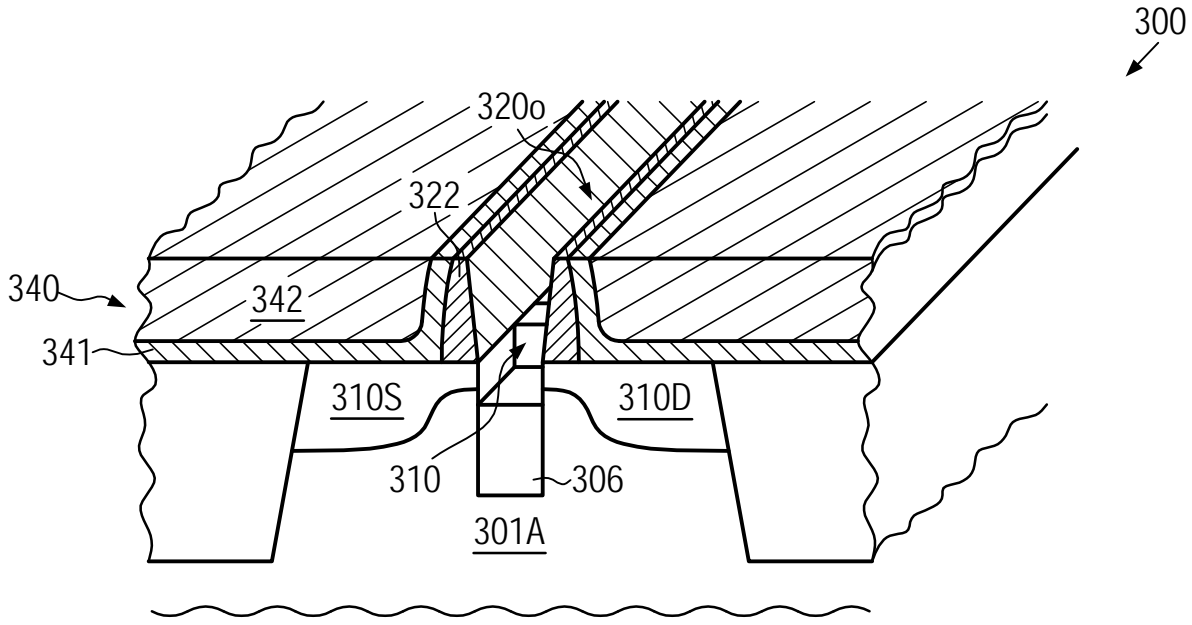
300
320o
322
340
342
341
310S
310D
310
306
301A

FIG. 3d