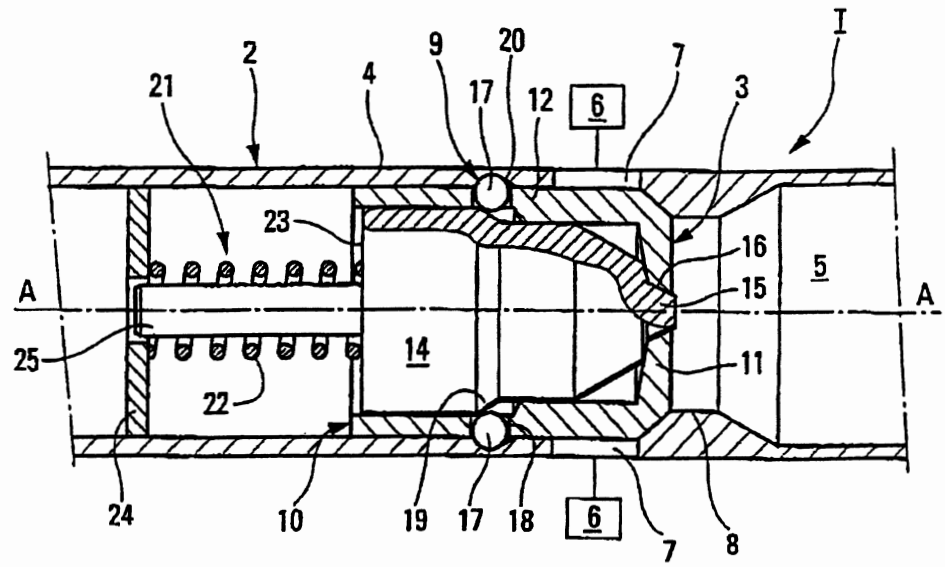
I
2
9
20
21
4
17
12
6
7
3
23
16
5
A
15
A
25
14
11
22
24
10
19
17
18
6
7
8

Fig. 1

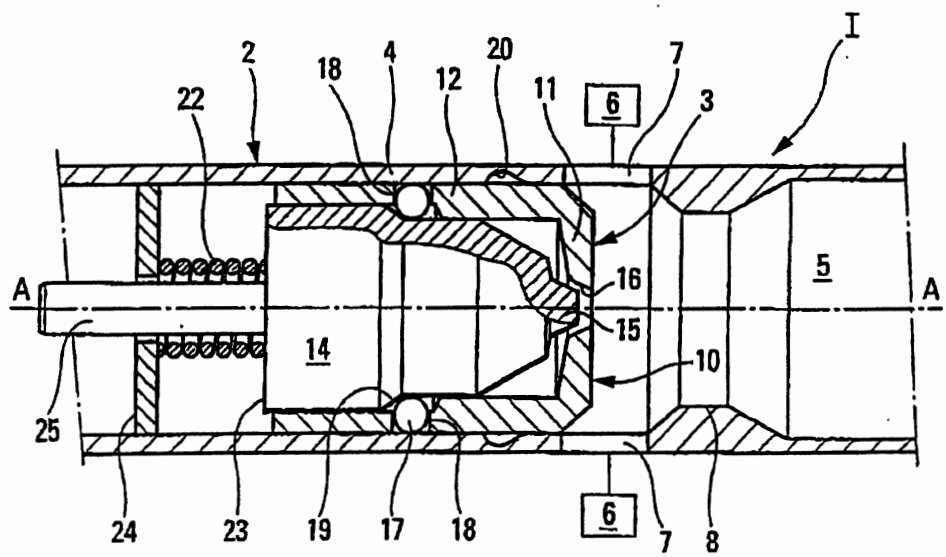
I
2
18
4
20
7
22
12
11
6
3
16
5
A
A
15
14
10
25
24
23
19
17
18
6
7
8

Fig. 2

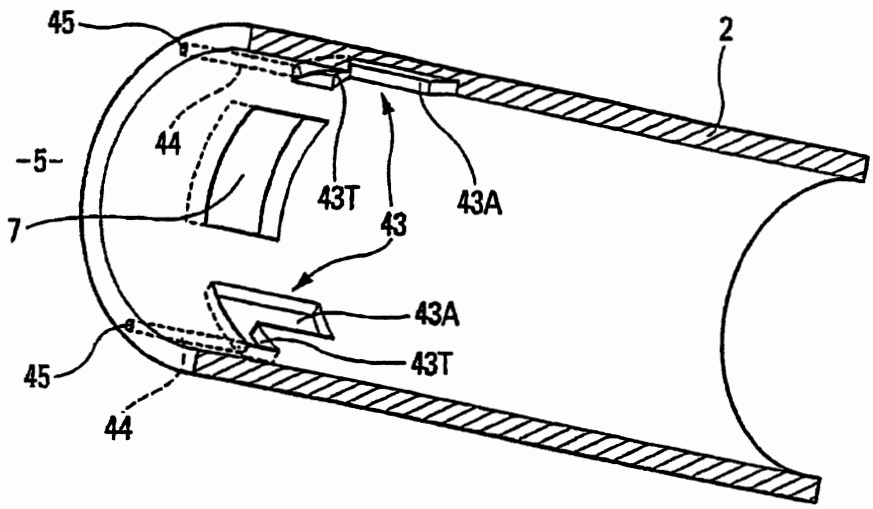

Fig. 3

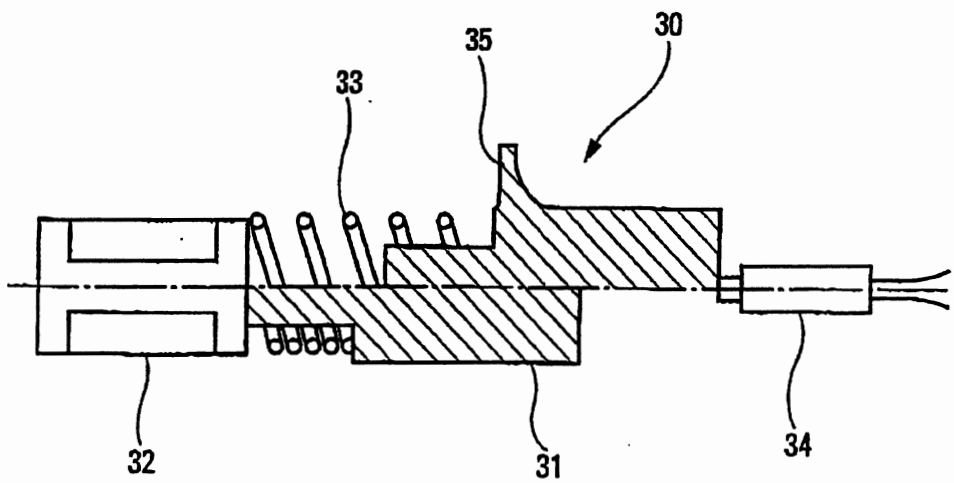

Fig. 6

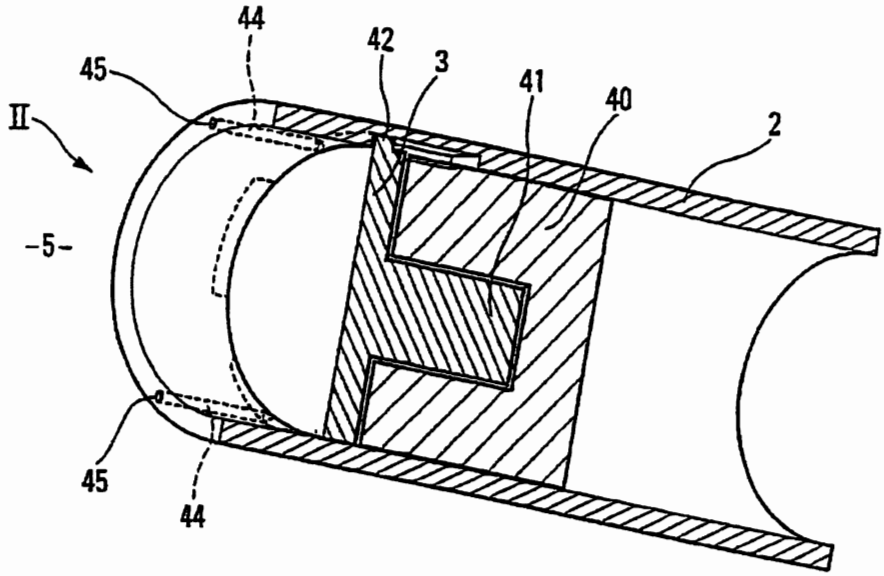

Fig. 4

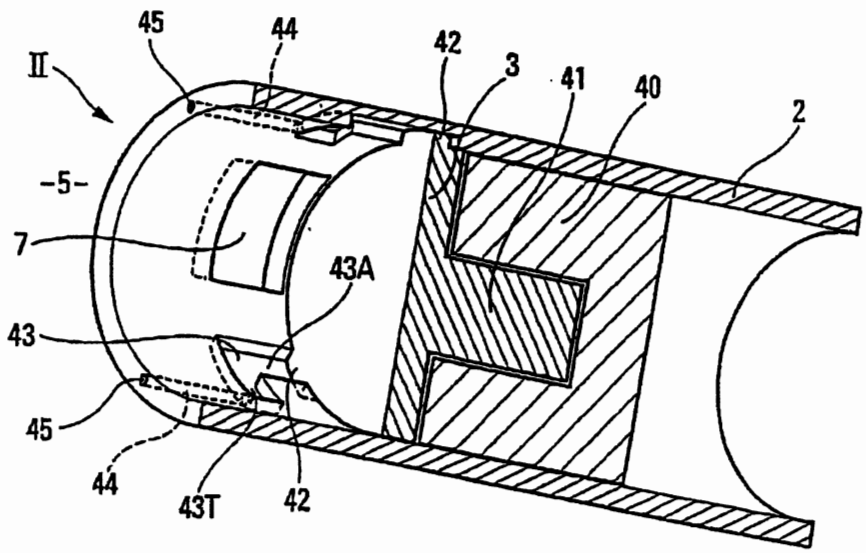

Fig. 5