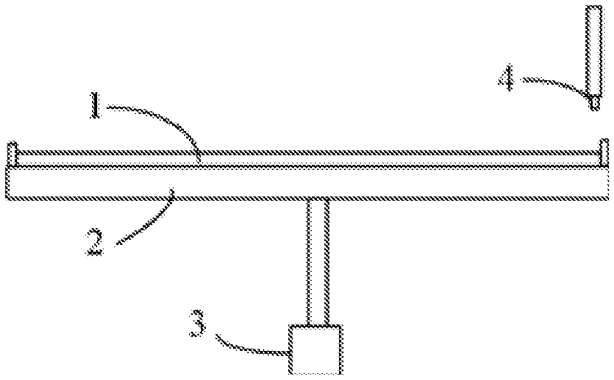
4
1
2
3

图 1

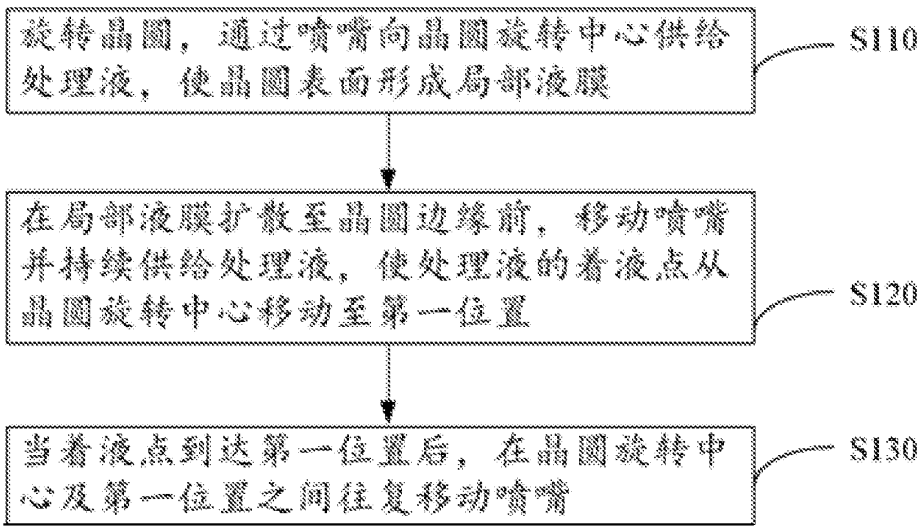
旋转晶圆，通过喷嘴向晶圆旋转中心供给处理液，使晶圆表面形成局部液膜
S110
在局部液膜扩散至晶圆边缘前，移动喷嘴并持续供给处理液，使处理液的着液点从晶圆旋转中心移动至第一位置
S120
当着液点到达第一位置后，在晶圆旋转中心及第一位置之间往复移动喷嘴
S130

图 2

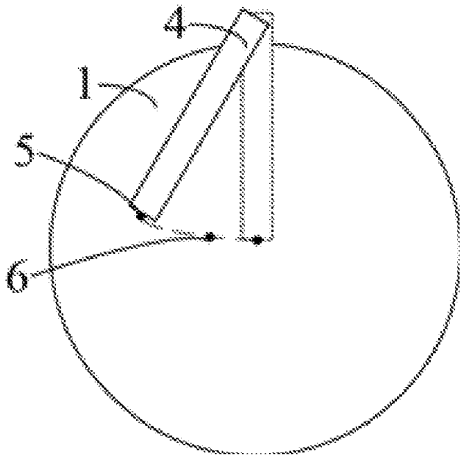
4
1
5
6

图 3

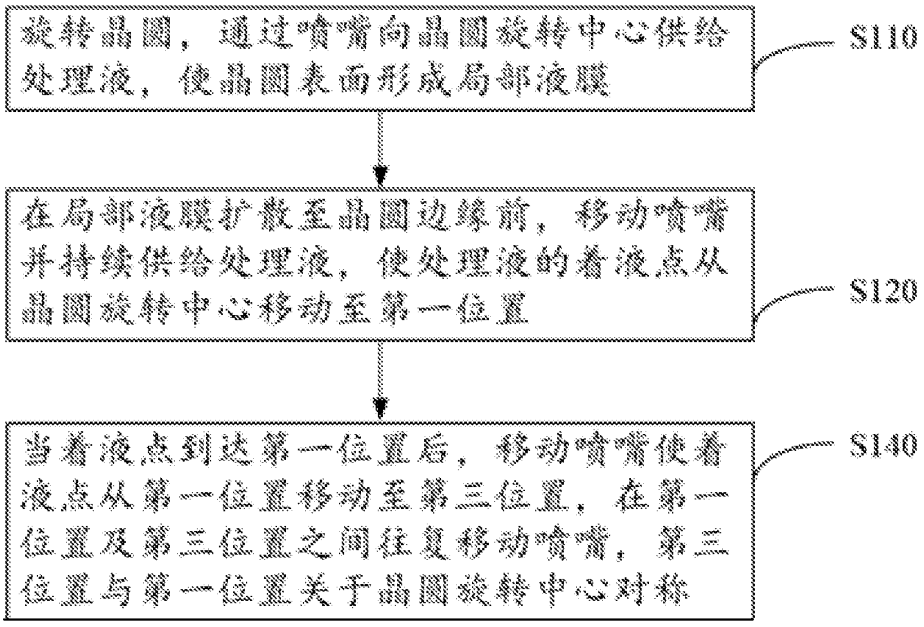
旋转晶圆，通过喷嘴向晶圆旋转中心供给处理液，使晶圆表面形成局部液膜
S110
在局部液膜扩散至晶圆边缘前，移动喷嘴并持续供给处理液，使处理液的着液点从晶圆旋转中心移动至第一位置
S120
当着液点到达第一位置后，移动喷嘴使着液点从第一位置移动至第三位置，在第一位置及第三位置之间往复移动喷嘴，第三位置与第一位置关于晶圆旋转中心对称
S140

图 4

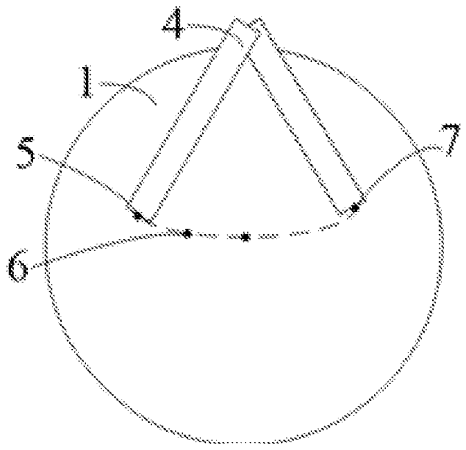

图 5

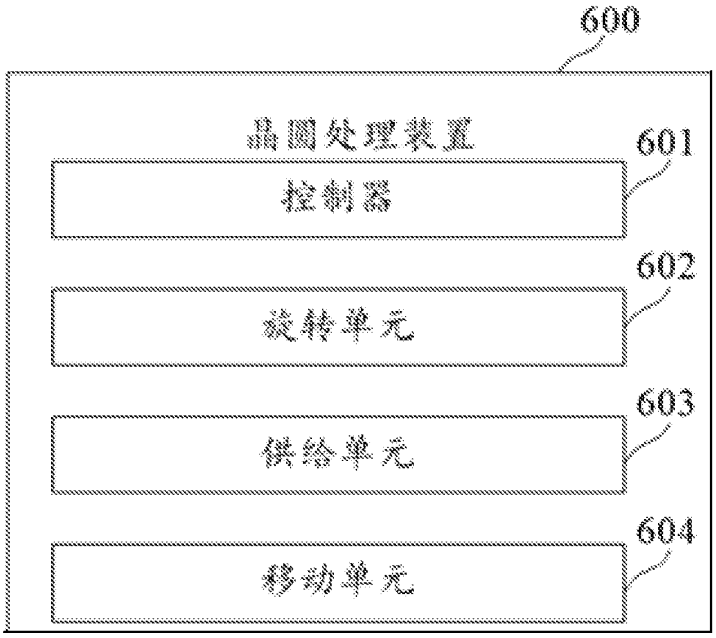

图 6