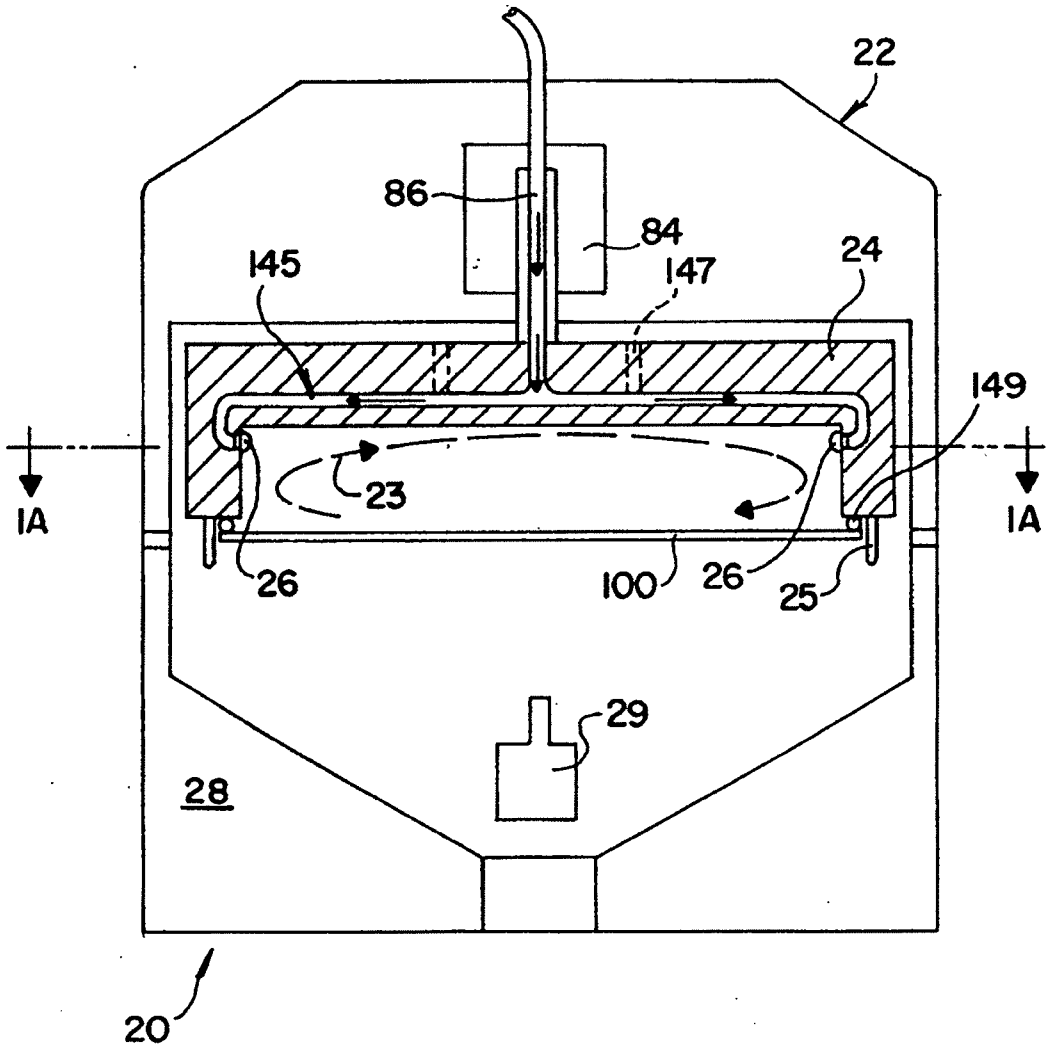

FIG. 1

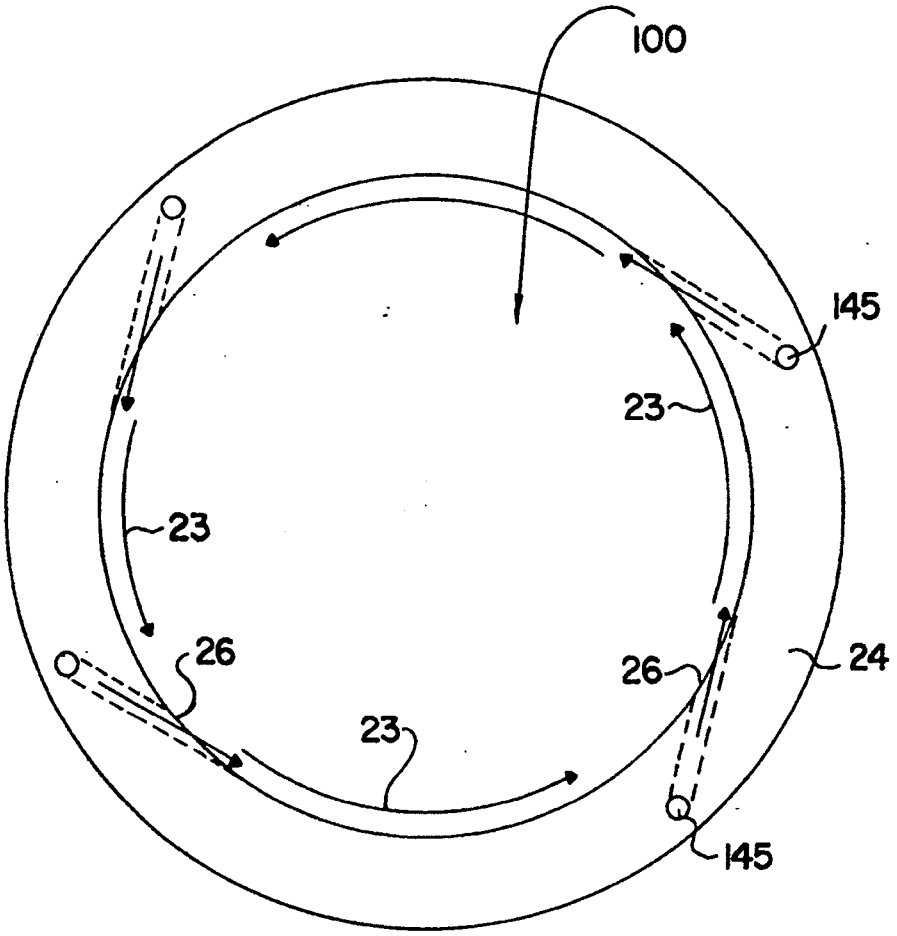

FIG. IA

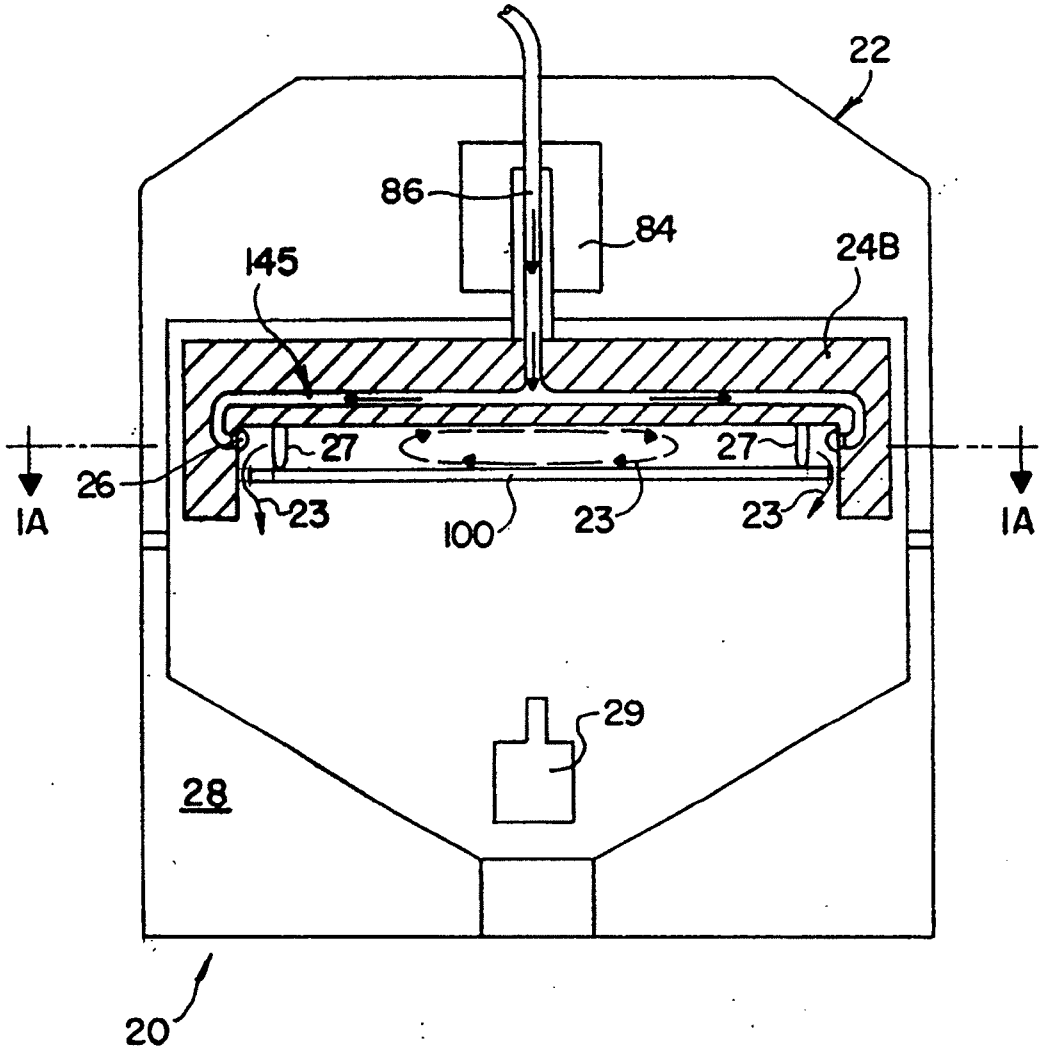

FIG. 1B

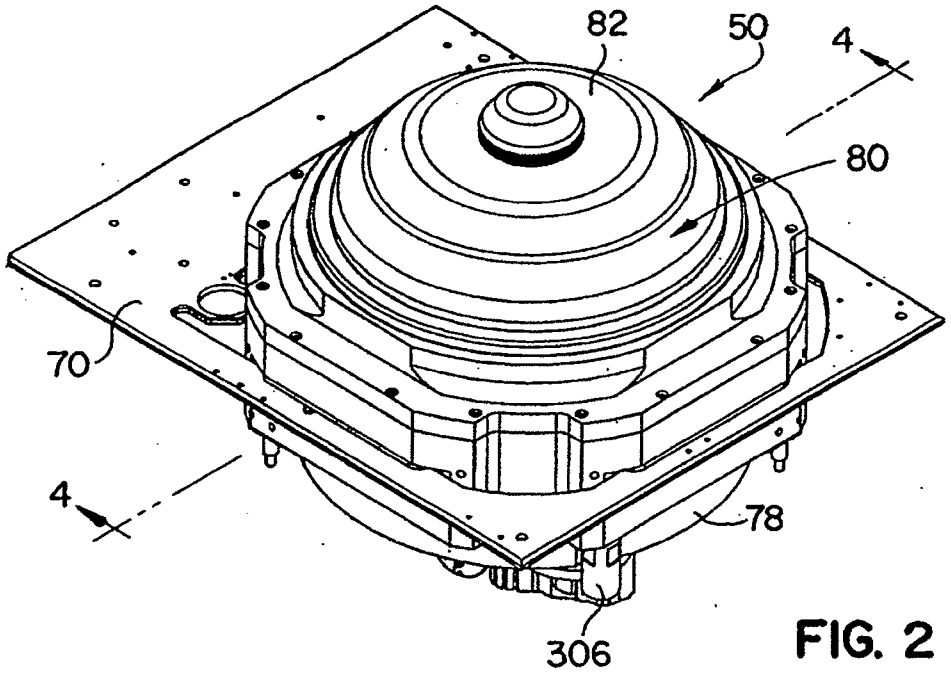

FIG. 2

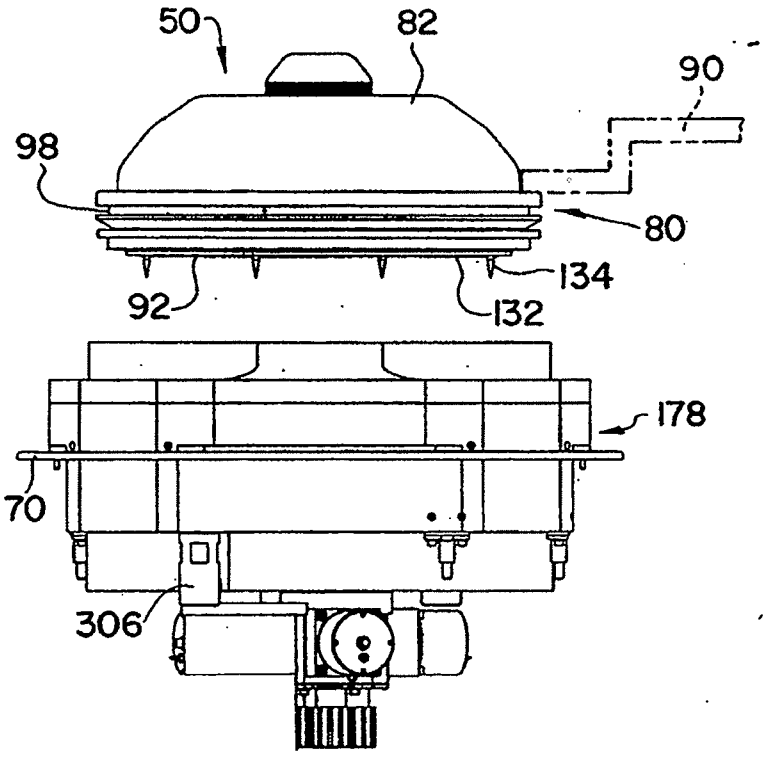

FIG. 3

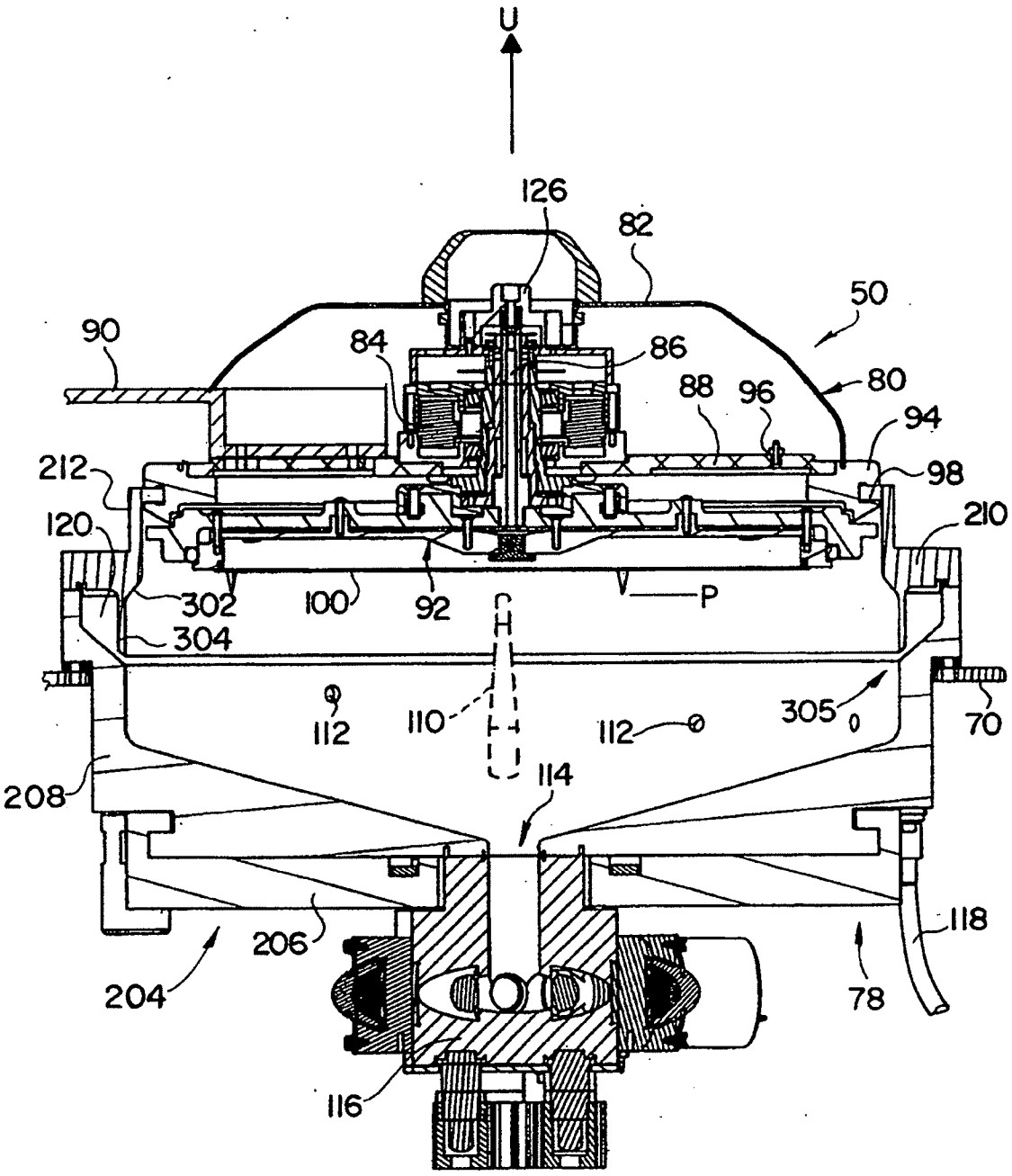
U
126
82
50
90
84
86
88
96
80
94
212
98
120
210
302
100
92
P
304
110
112
112
305
70
208
114
206
118
204
78
116

FIG. 4

FIG. 5

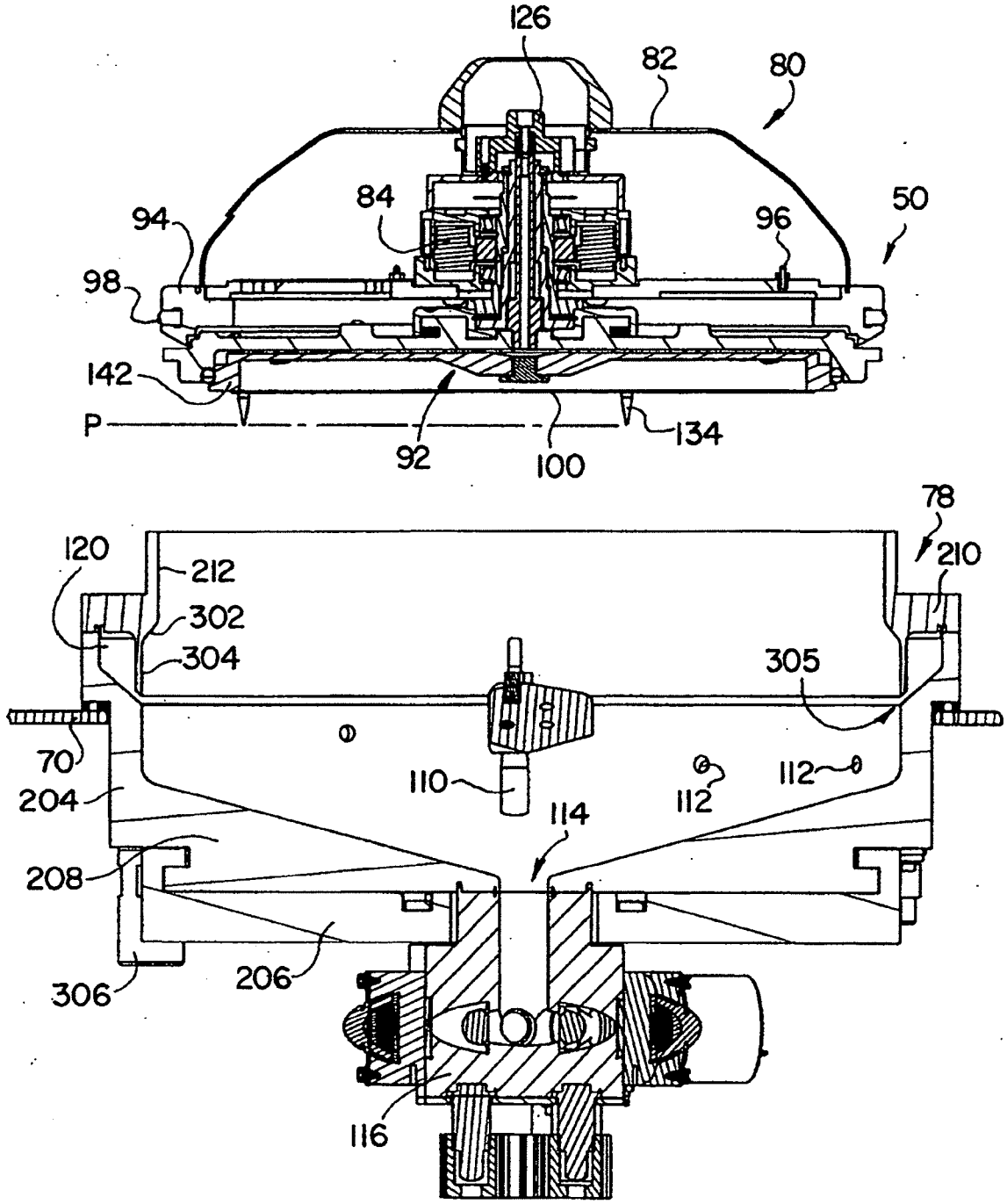
126
82
80
84
50
94
96
98
142
P
92
100
134
78
120
212
210
302
304
305
70
110
112
112
204
114
208
306
206
116

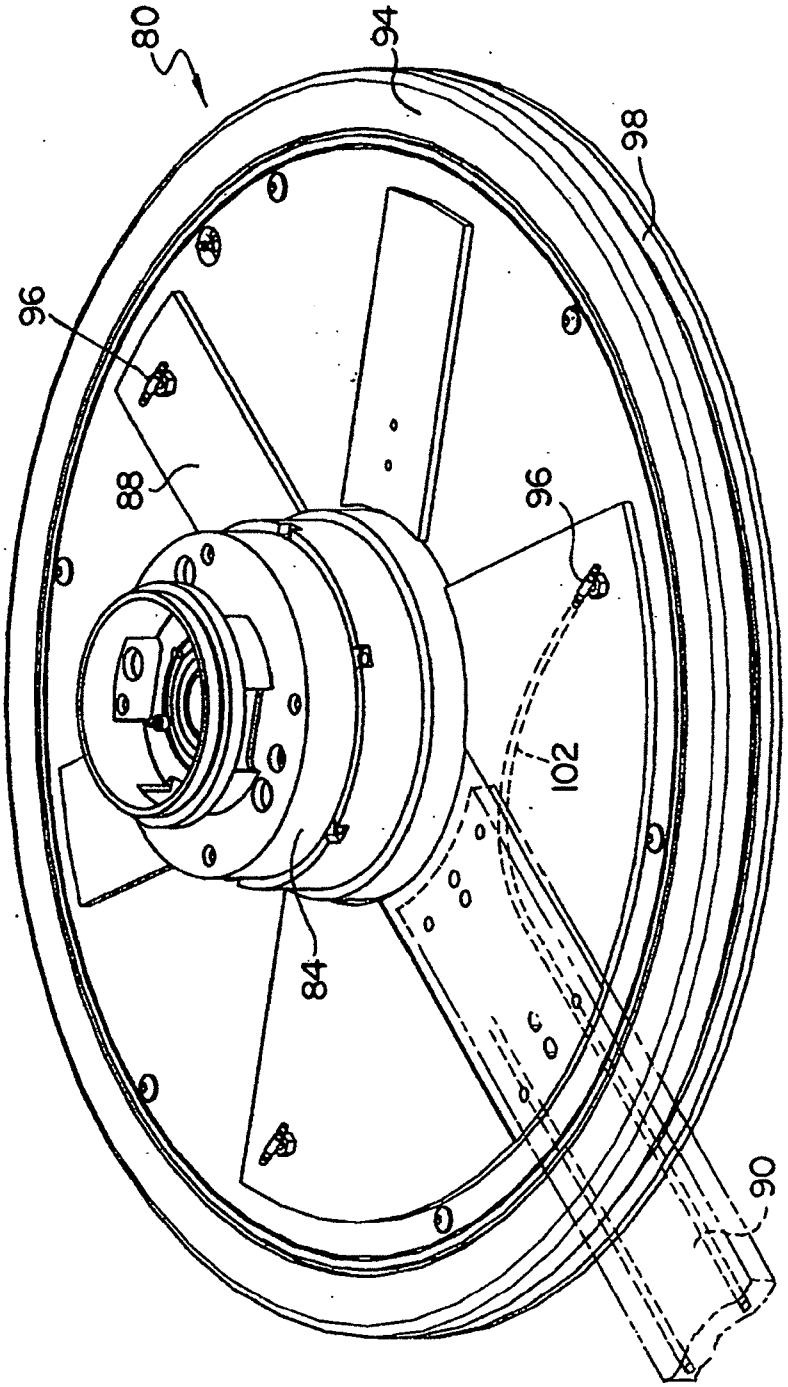

FIG. 6

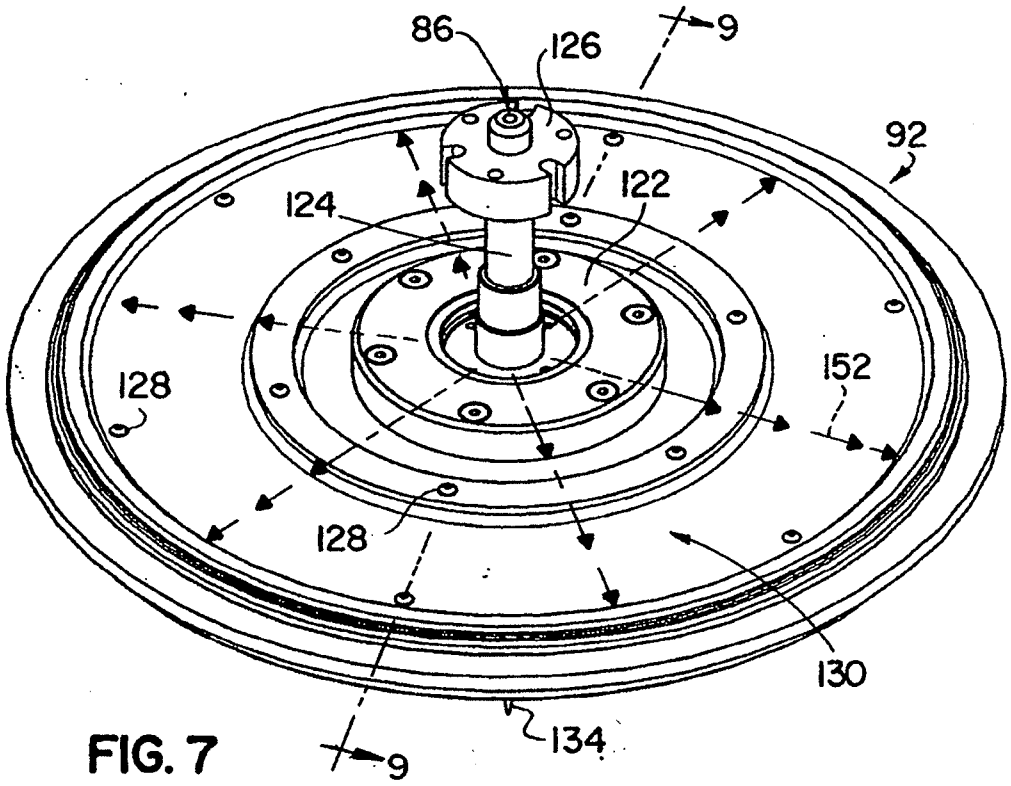
86
126
9
92
124
122
128
152
128
130
134
9

FIG. 7

FIG. 8

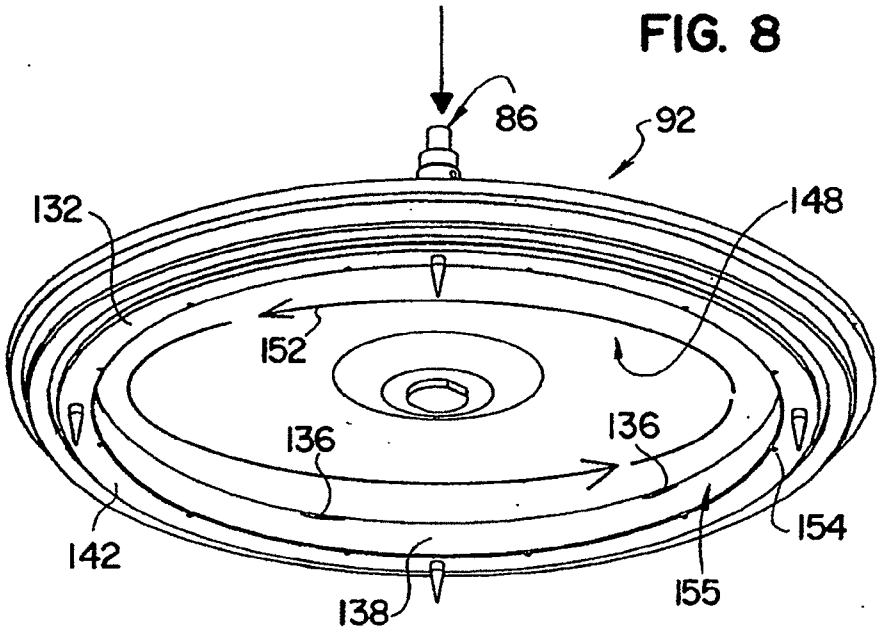
86
92
132
148
152
136
136
142
154
138
155

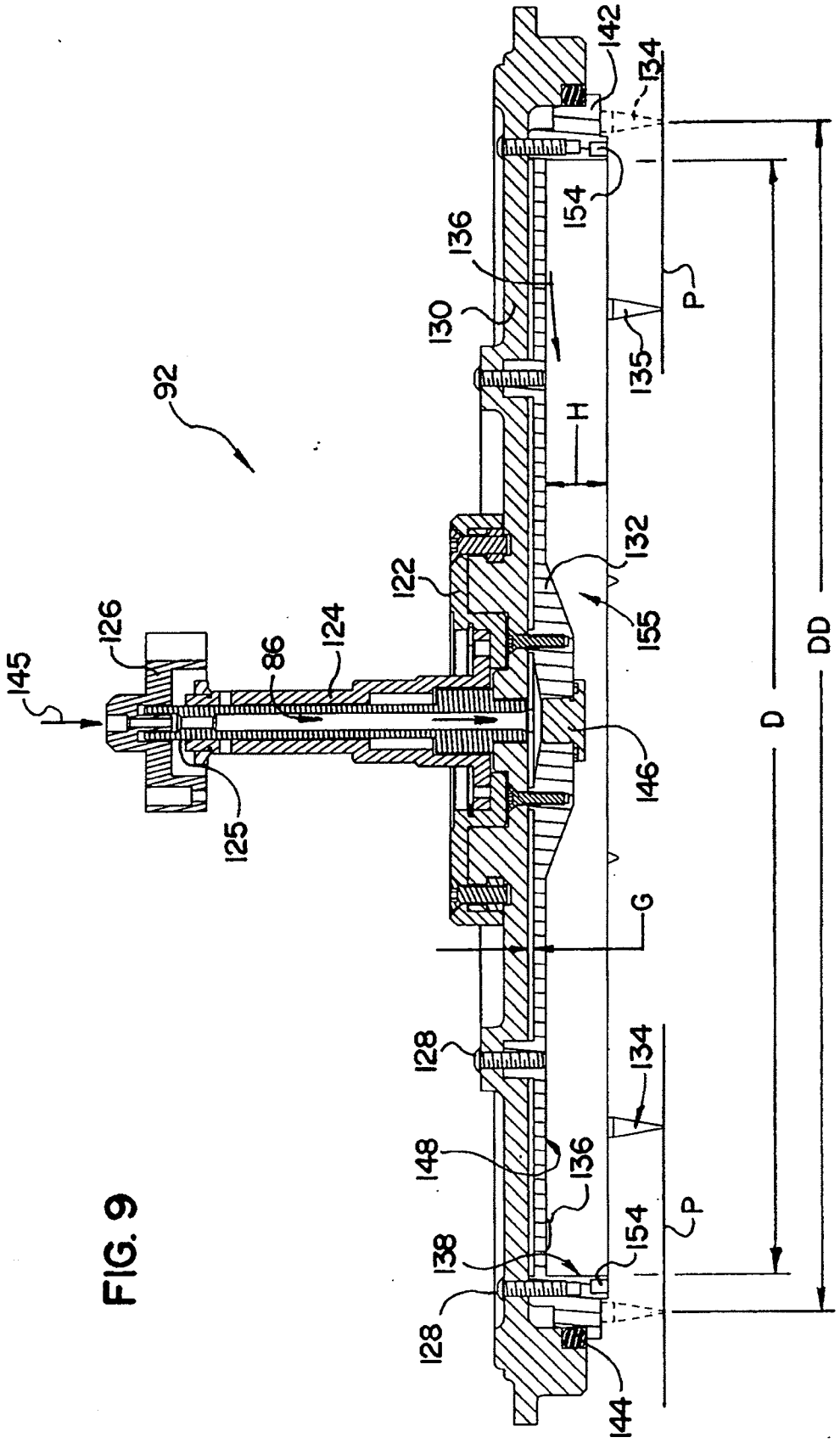
92
145
126
86
124
125
122
130
136
142
134
154
135
P
H
132
155
146
G
128
148
138
144
D
DD

FIG. 9

FIG. 9A

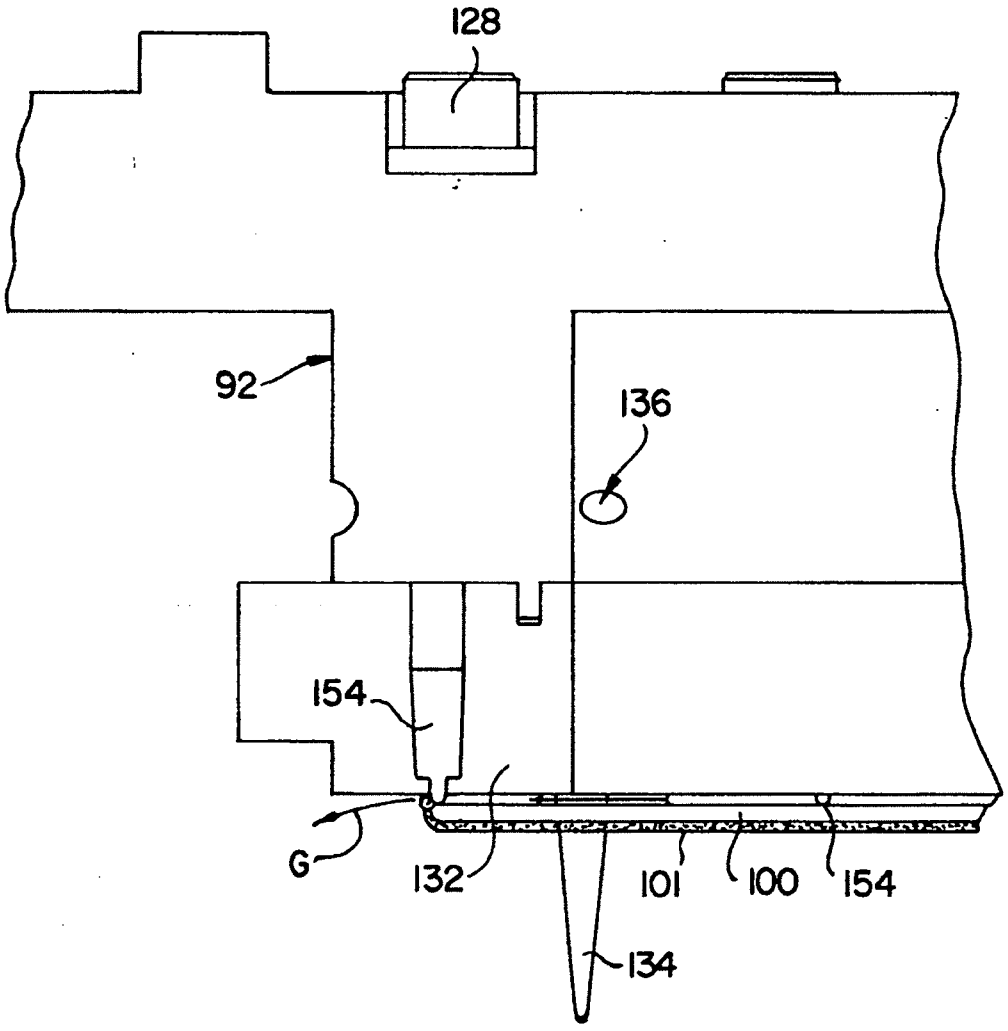

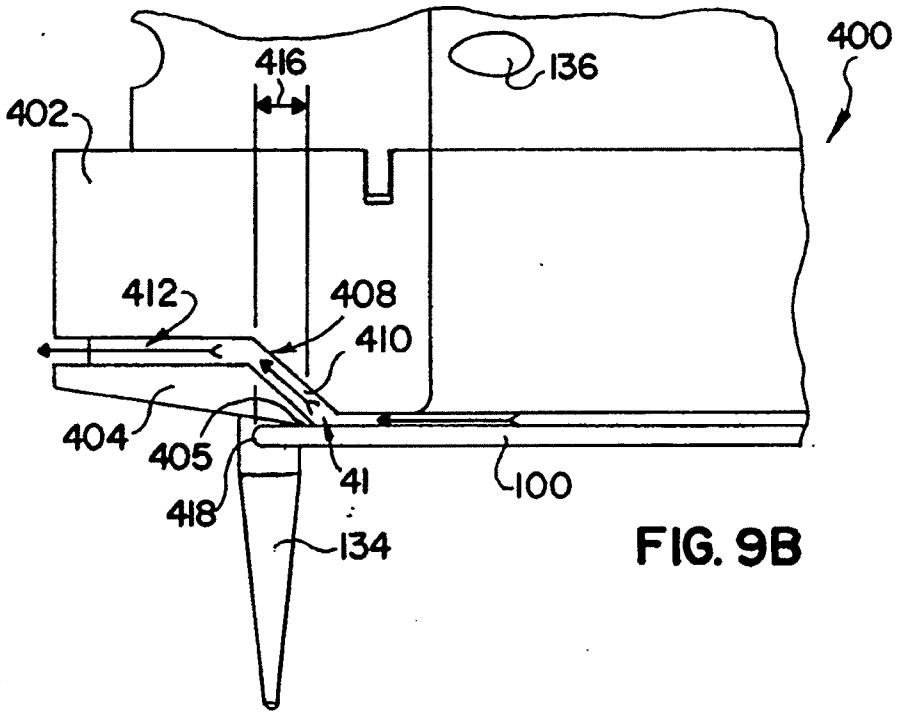
400
416
136
402
412
408
410
404
405
41
100
418
134

FIG. 9B

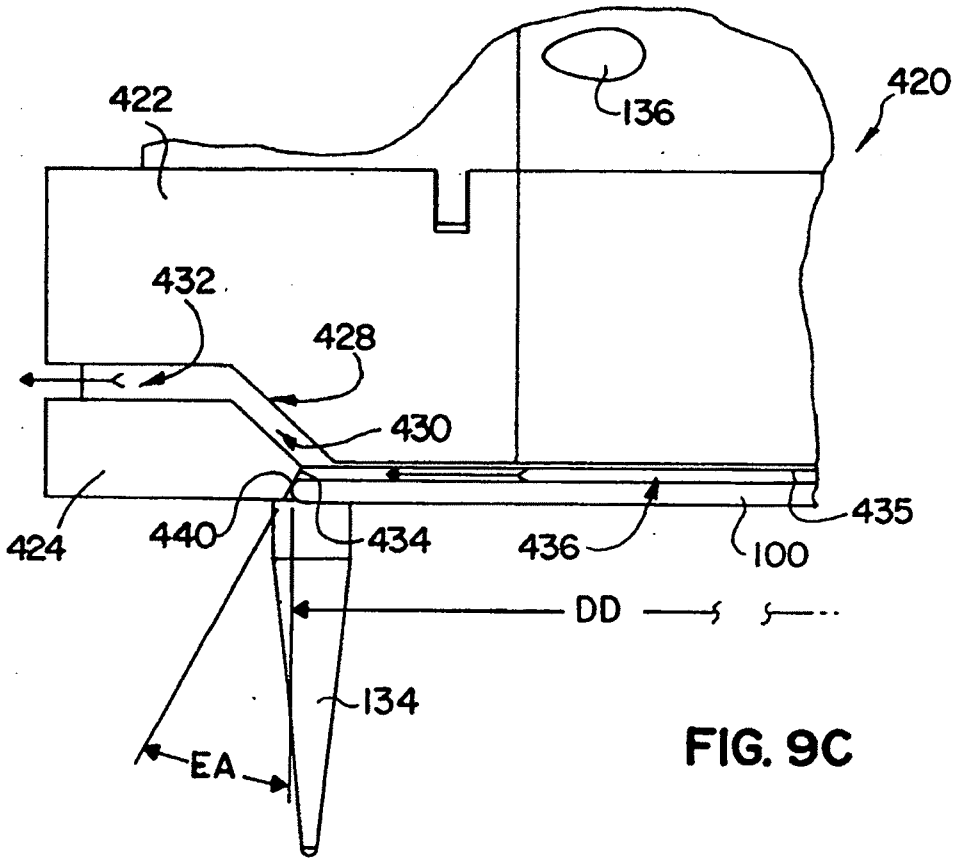
420
422
136
432
428
430
424
440
434
436
435
100
DD
134
EA

FIG. 9C

FIG. 9D

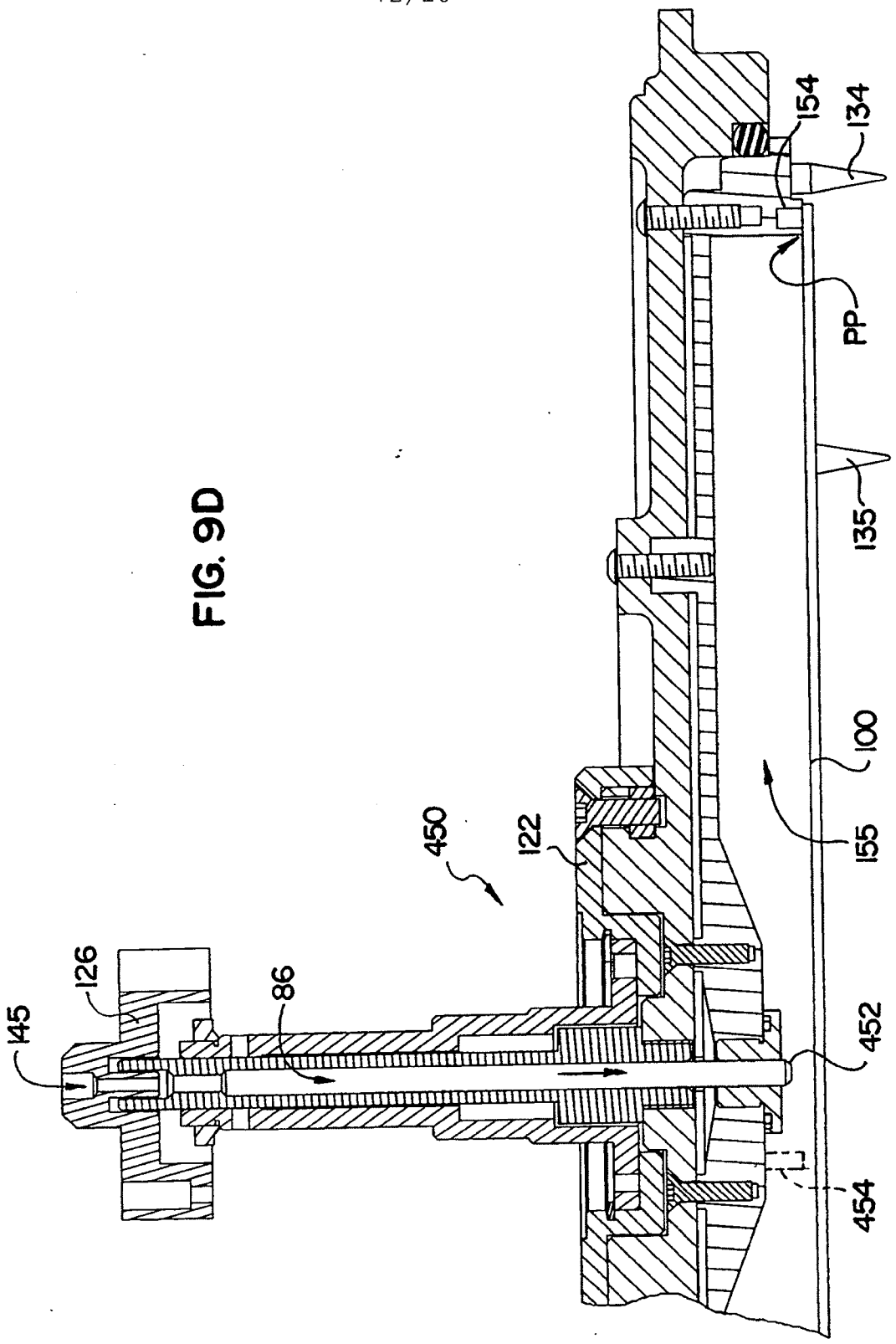

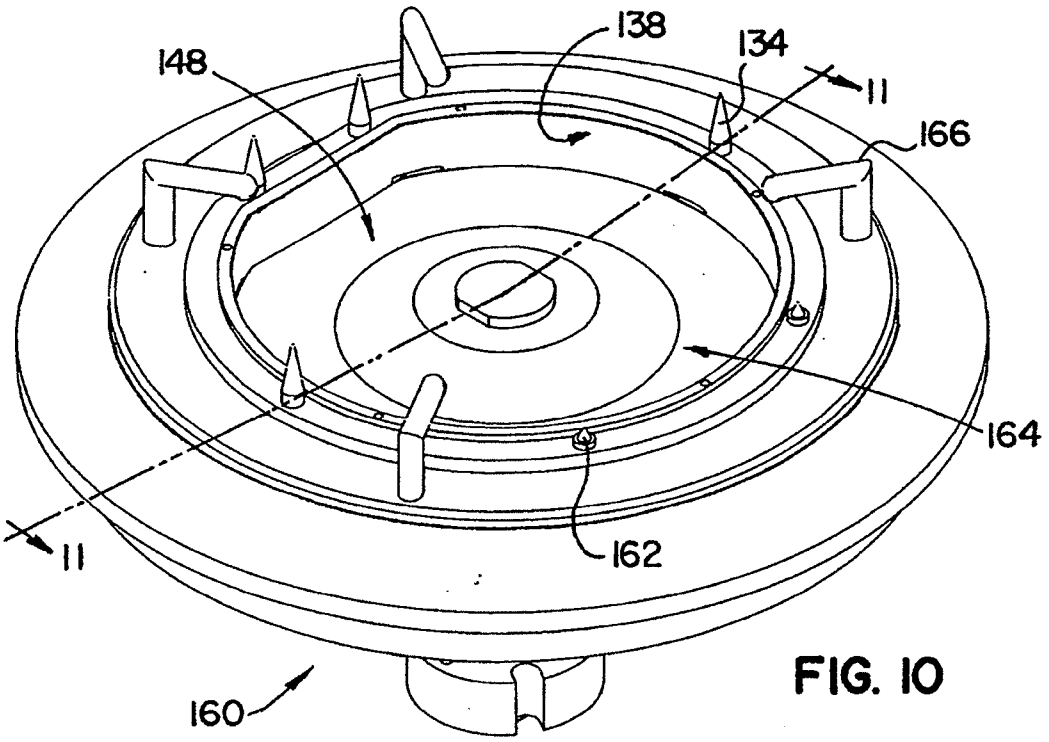

FIG. 10

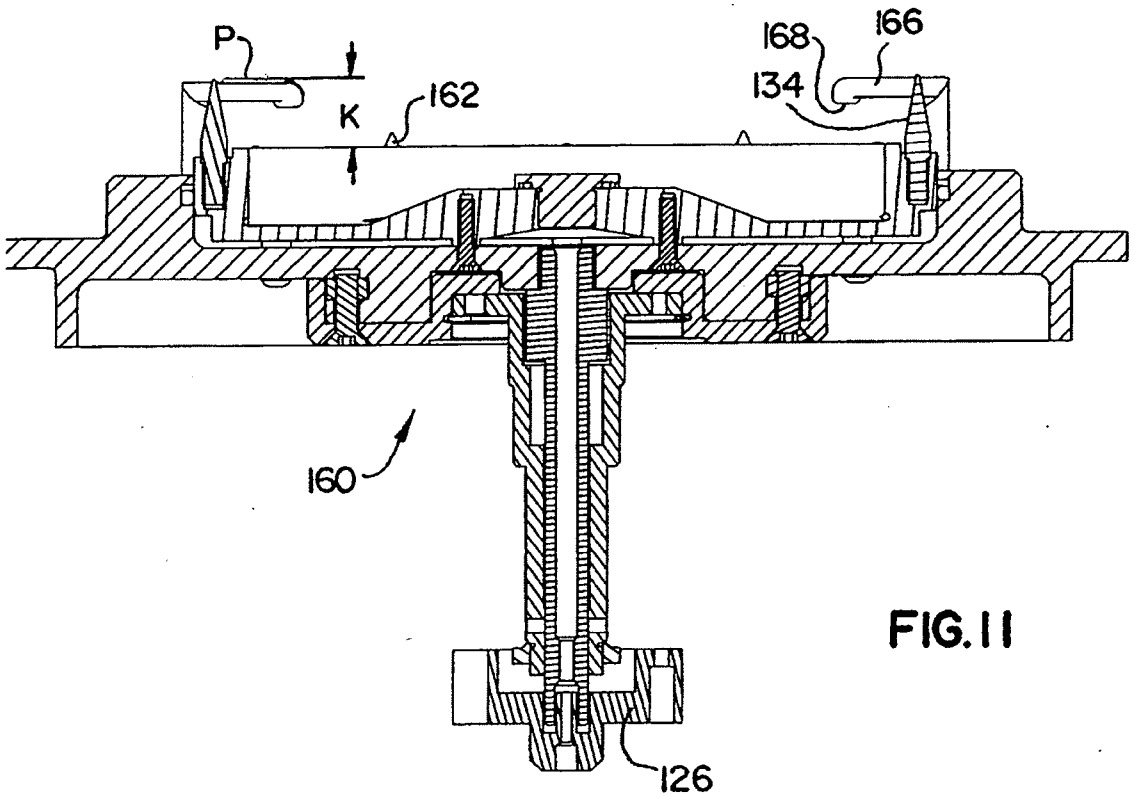

FIG. 11

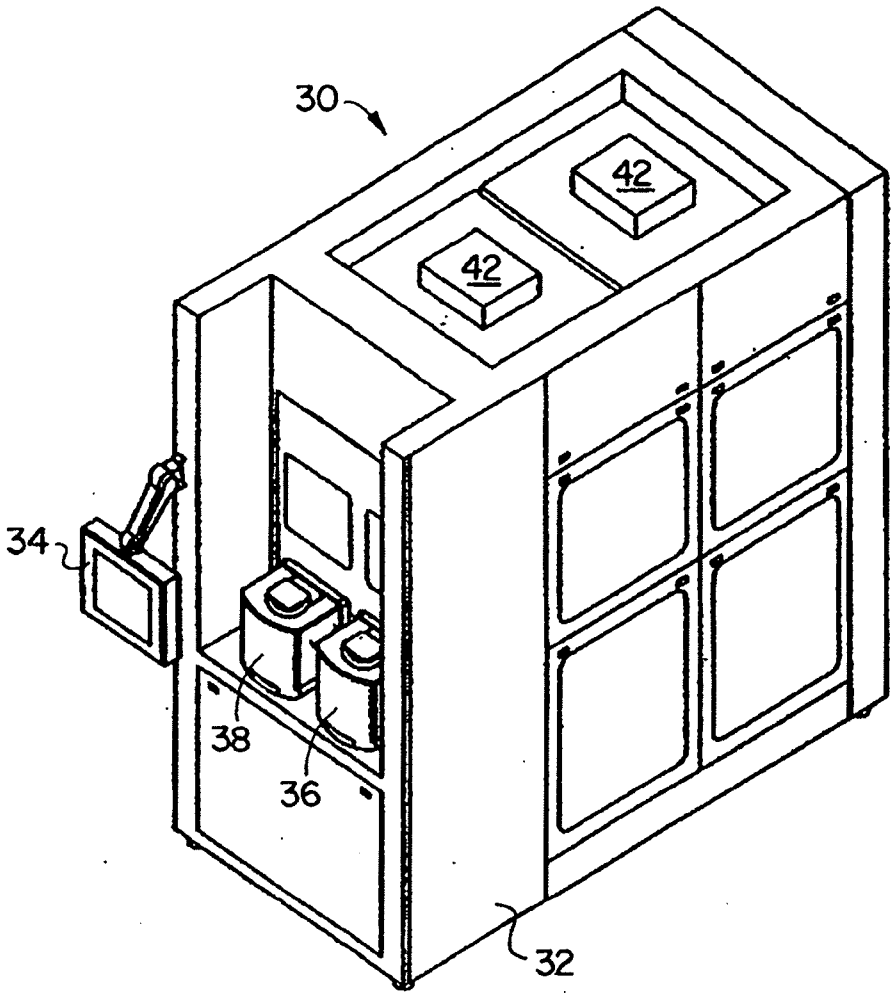

FIG. 12

FIG. 13

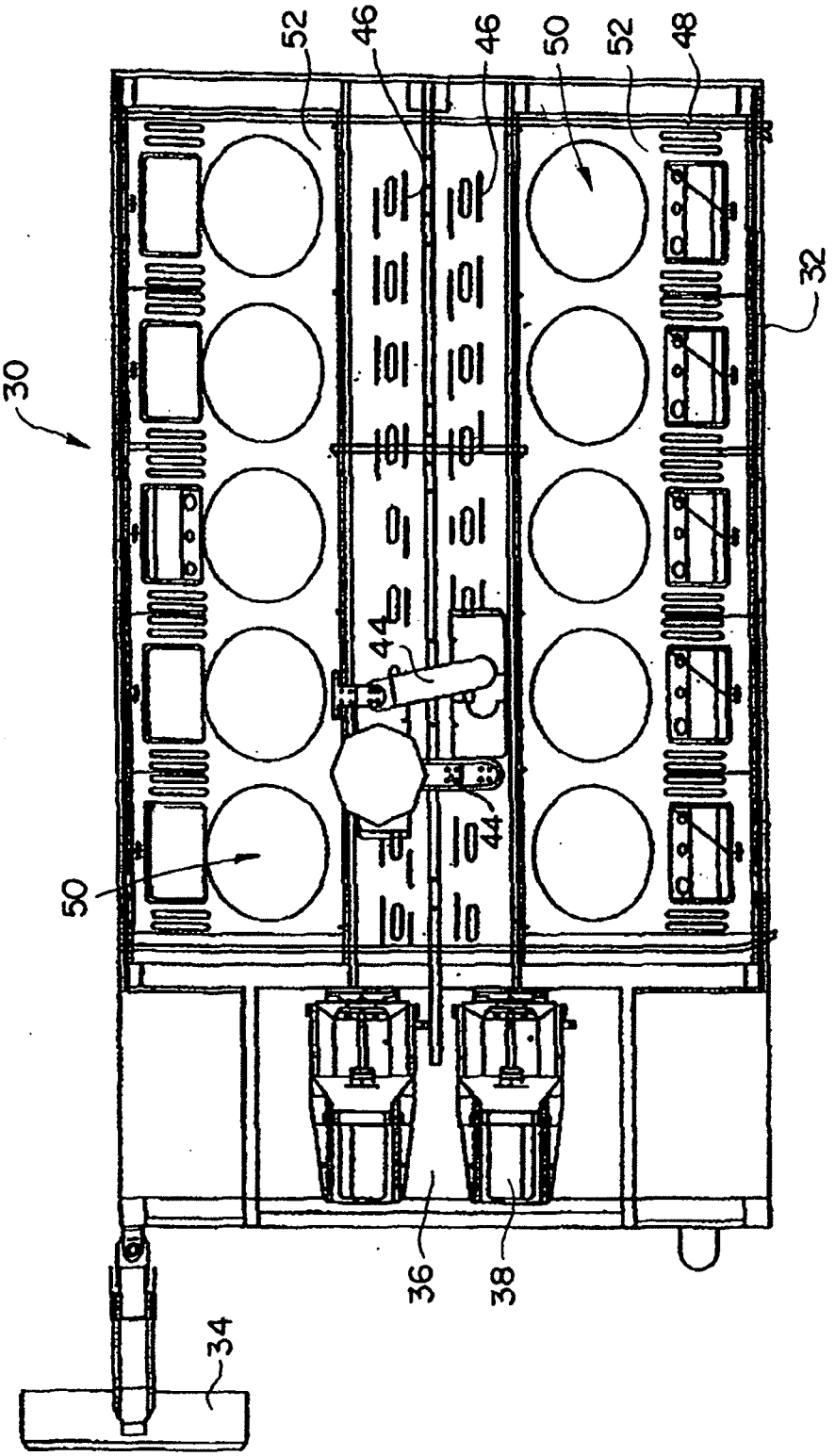

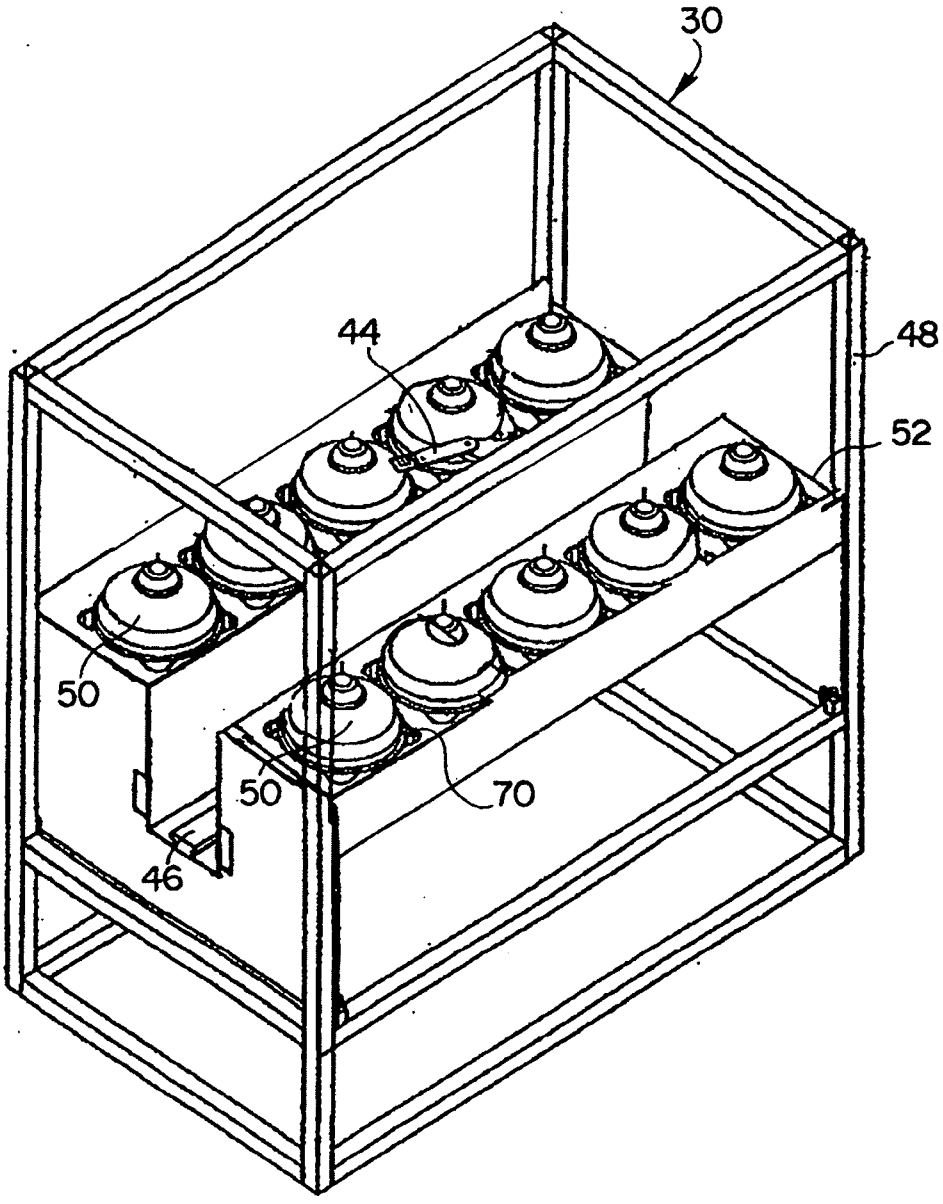

FIG. 14

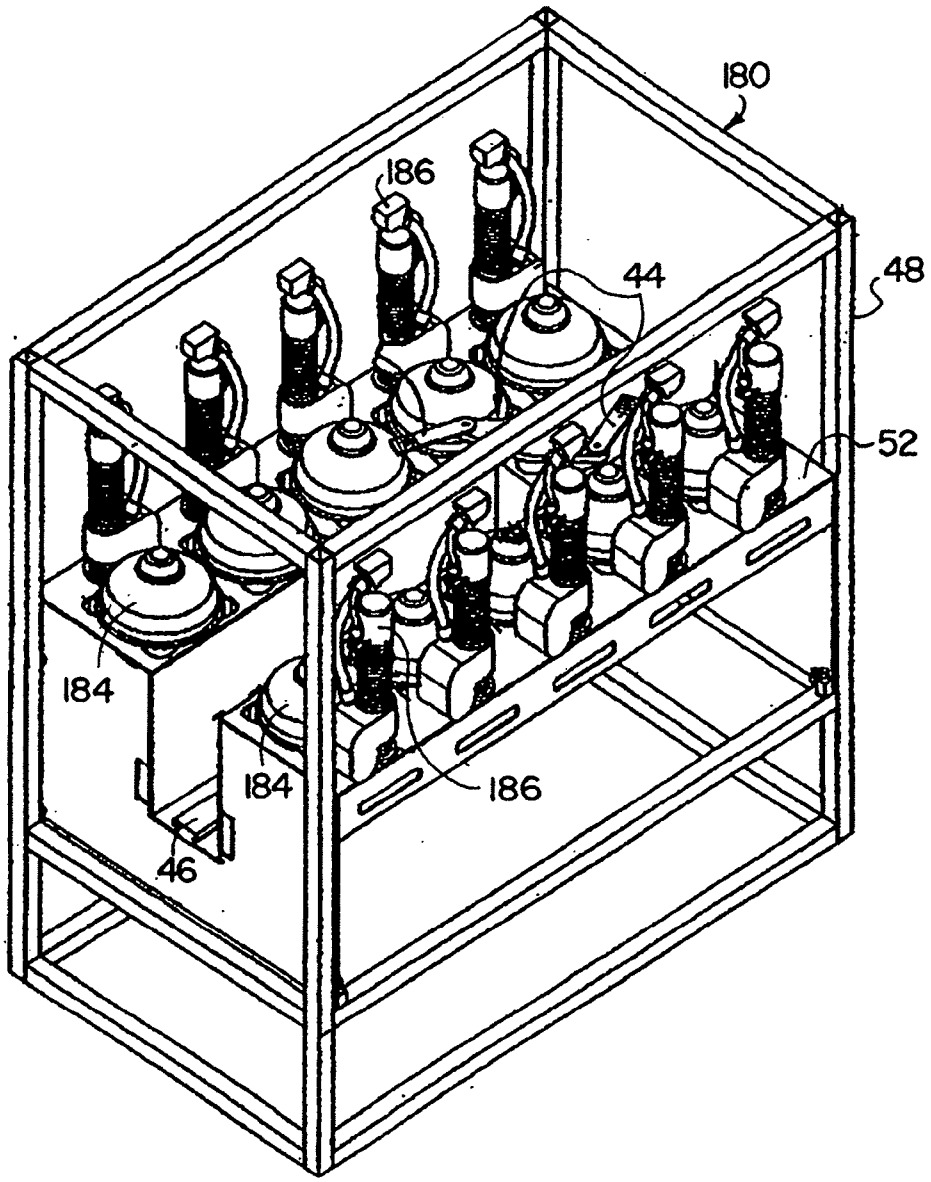

FIG. 15

FIG. 16

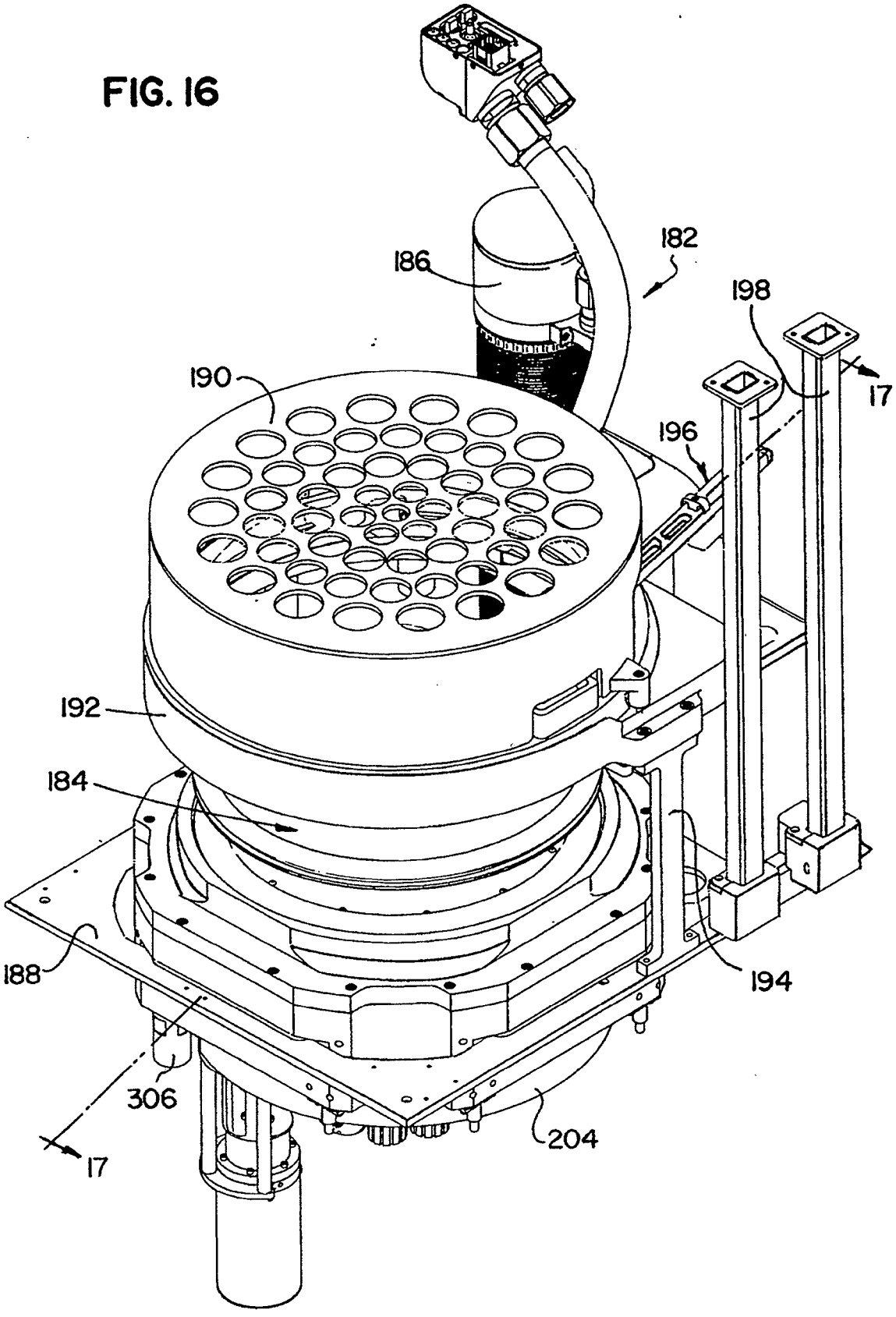

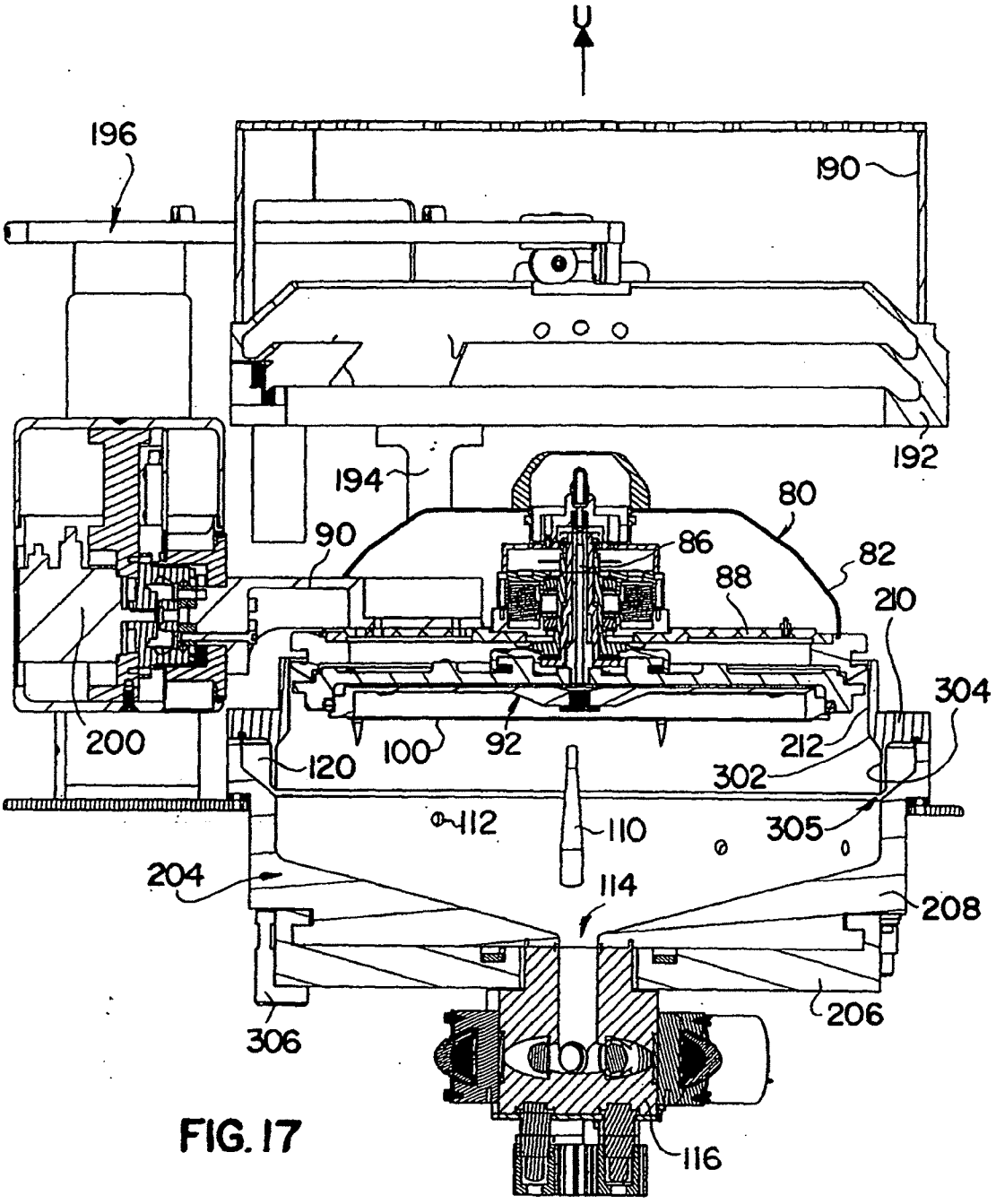
U
196
190
192
194
80
90
86
82
88
210
304
200
100
92
212
120
302
112
110
305
204
114
208
206
306
116

FIG. 17

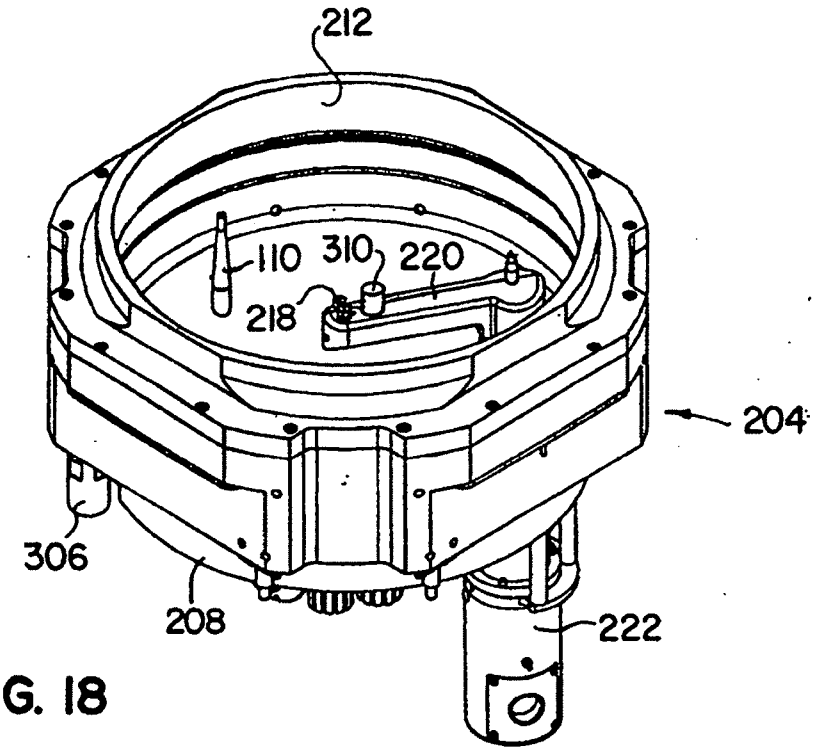

FIG. 18

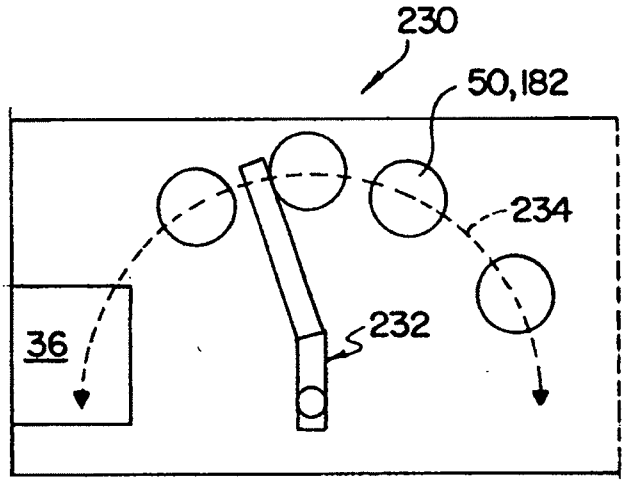

FIG. 19