FIG.2

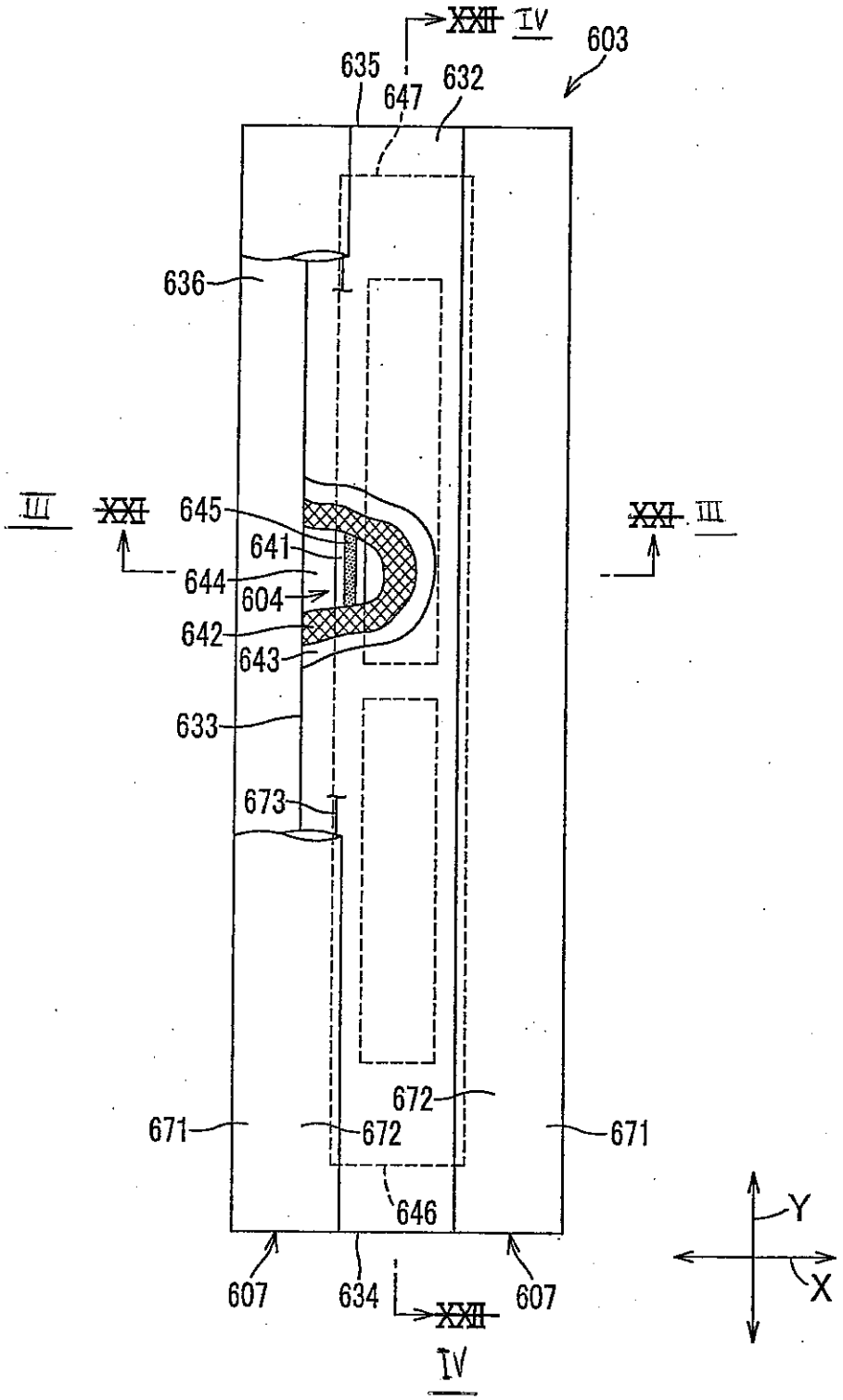
XXII
IV
603
635
647
632
636
III
XXI
645
641
644
604
642
643
633
673
672
671
672
671
646
607
634
XXII
607
IV
Y
X