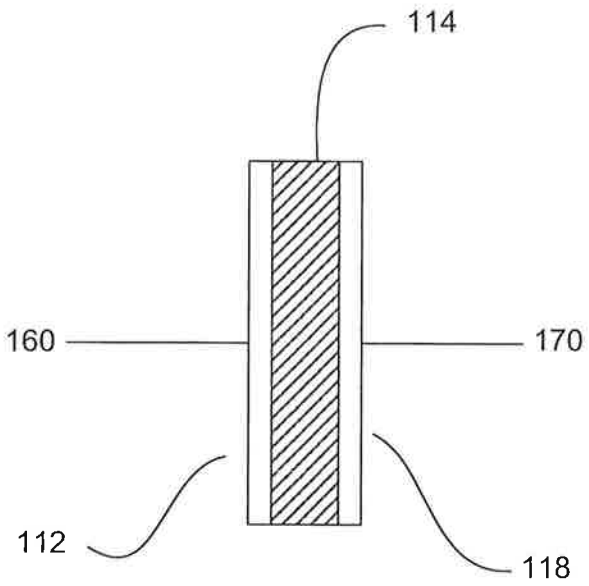

Fig. 1

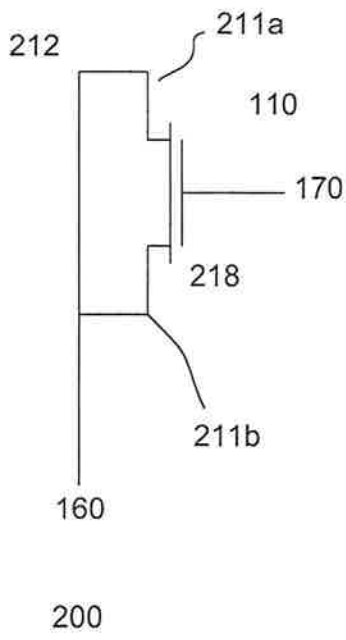
212
211a
110
170
218
211b
160
200

Fig. 2a

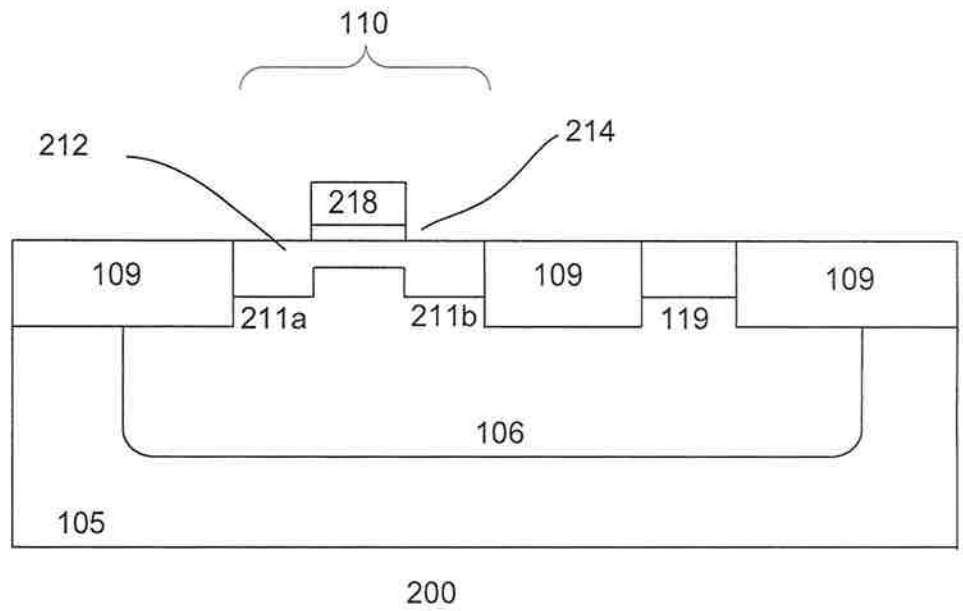
110
212
214
218
109
109
109
211a
211b
119
106
105
200

Fig. 2b

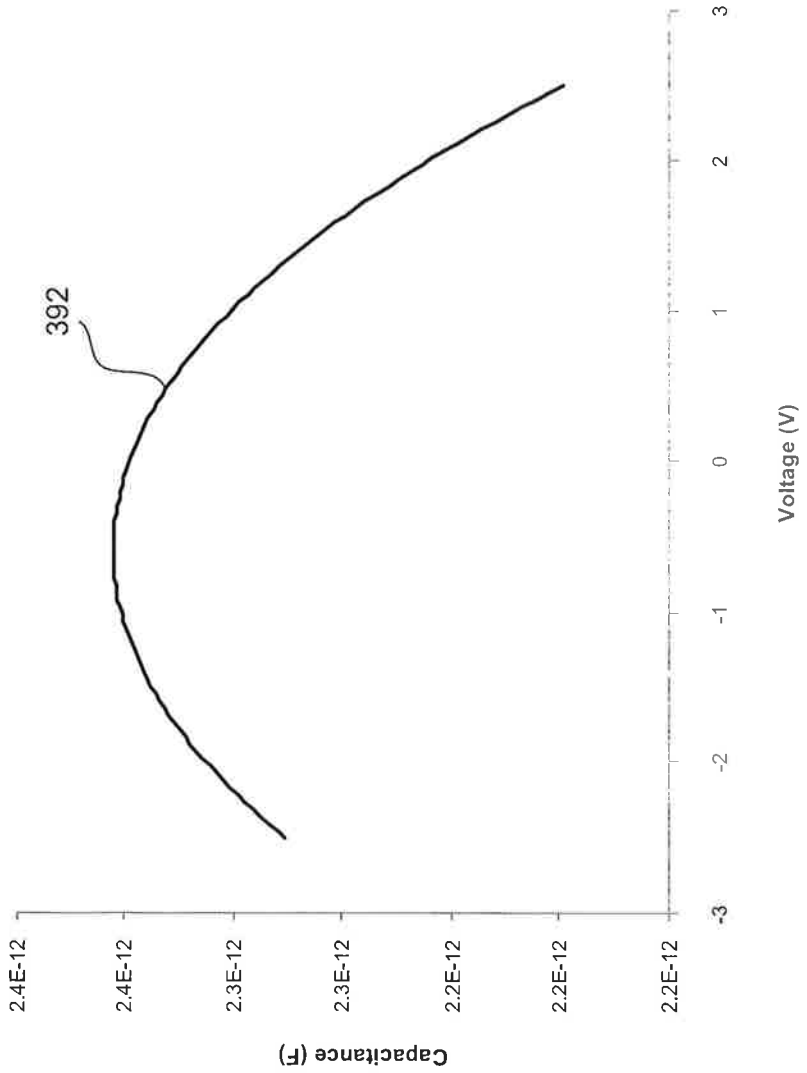
392
2.4E-12
2.4E-12
2.3E-12
2.3E-12
2.2E-12
2.2E-12
2.2E-12
Capacitance (F)
-3
-2
-1
0
1
2
3
Voltage (V)

Fig. 3

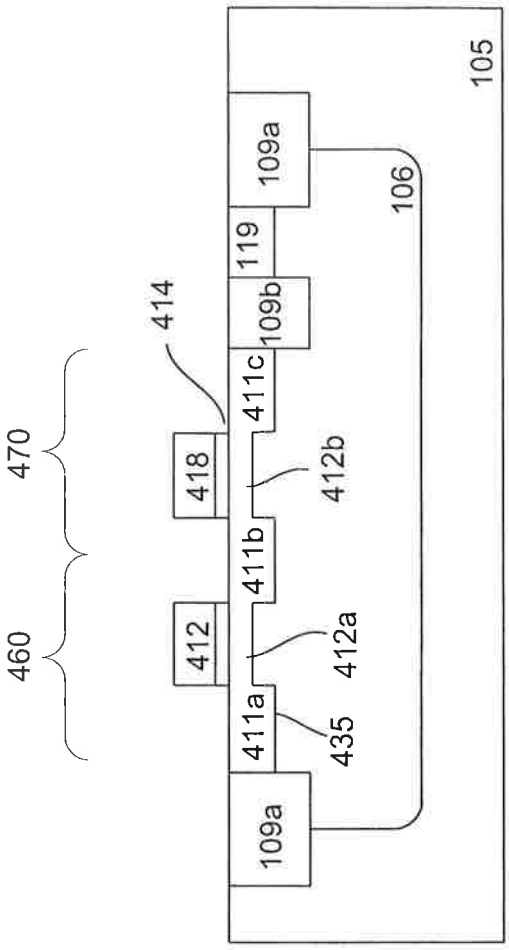
105
109a
106
119
109b
414
411c
418
412b
411b
412
412a
411a
435
109a
470
460
400

Fig. 4b

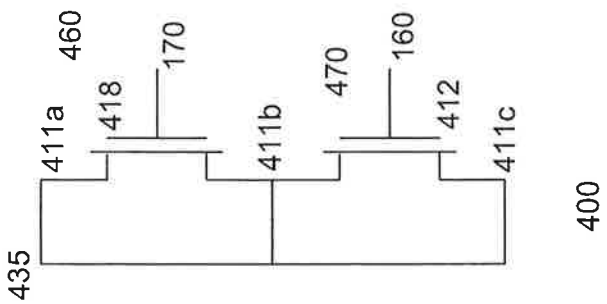
460
411a
418
170
411b
470
160
412
411c
435
400

Fig. 4a

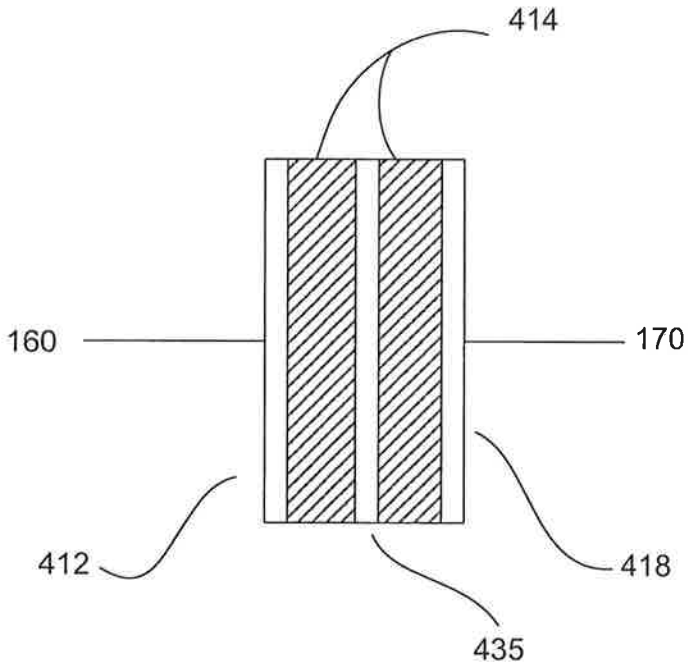

400

Fig. 4c

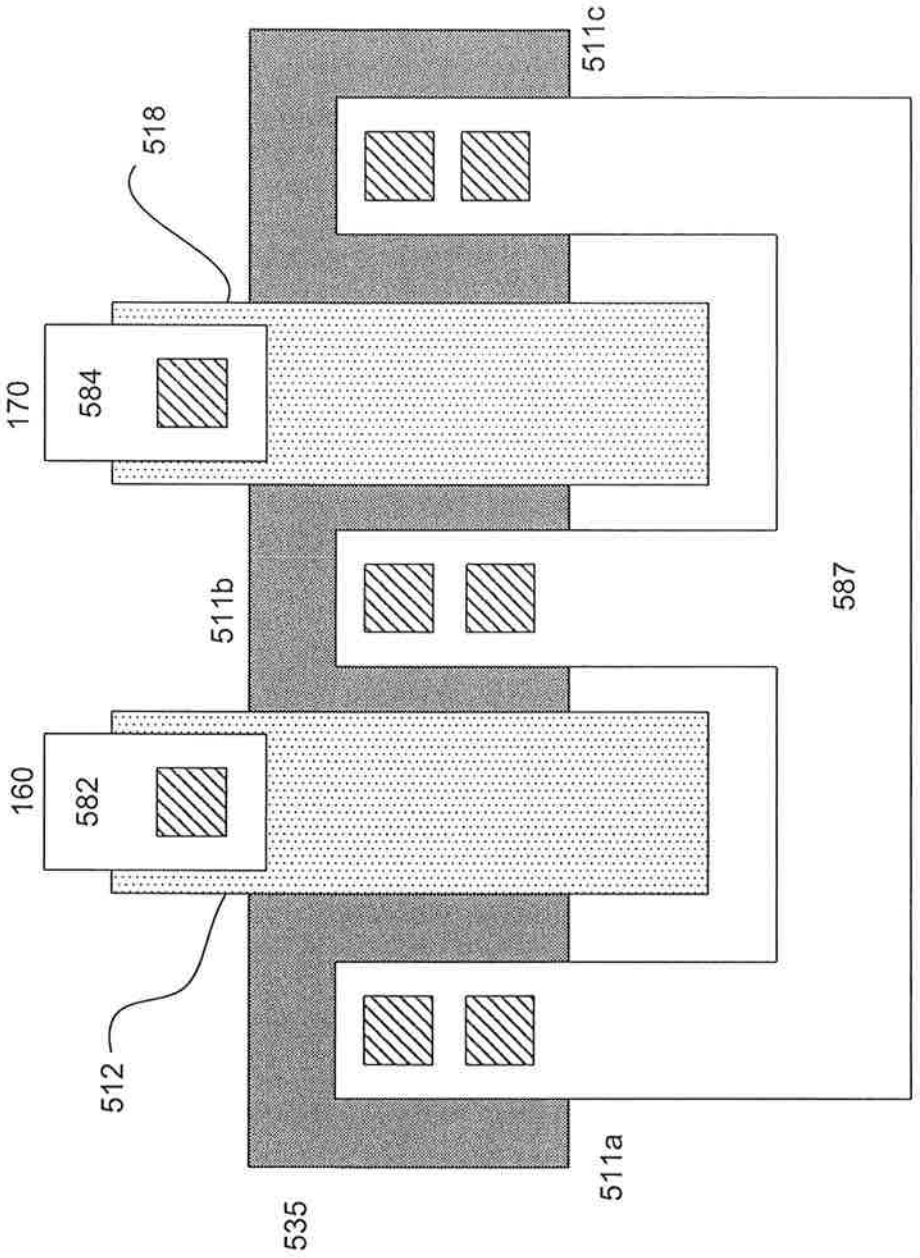

Fig. 5

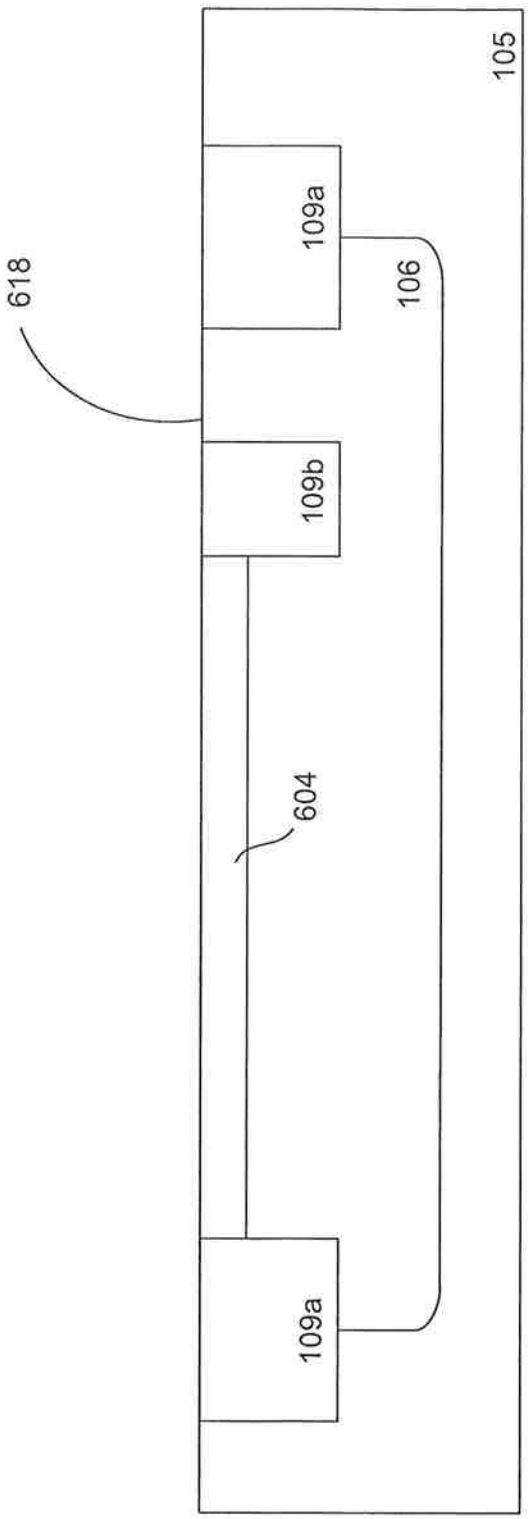

Fig. 6a

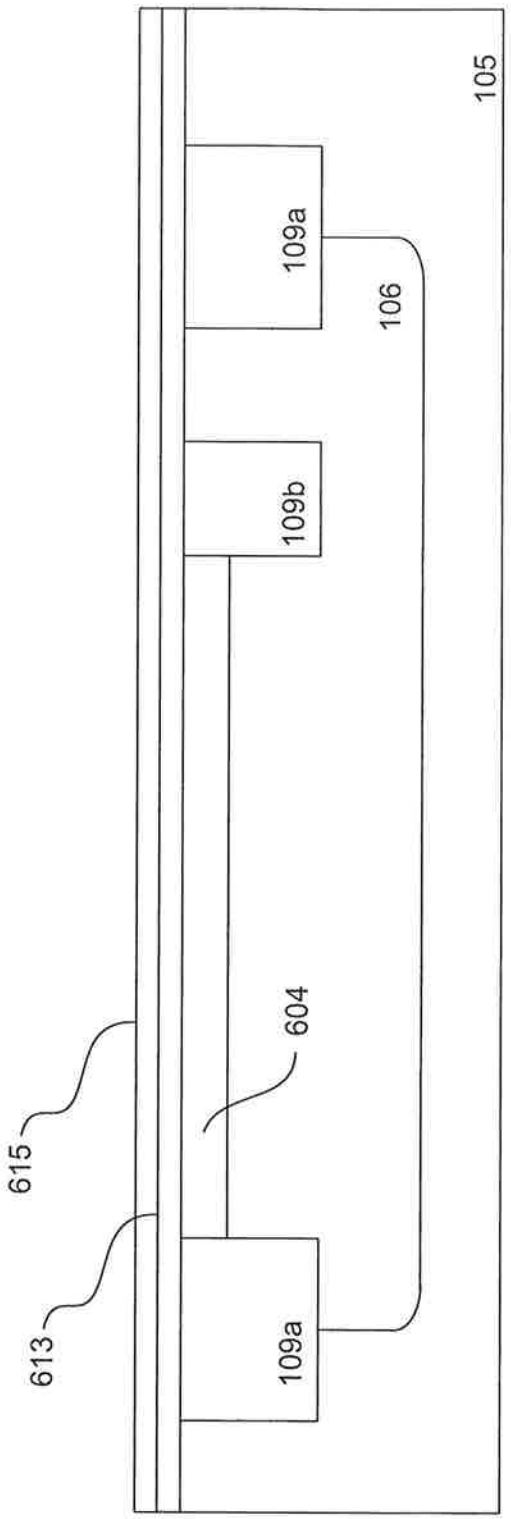

Fig. 6b

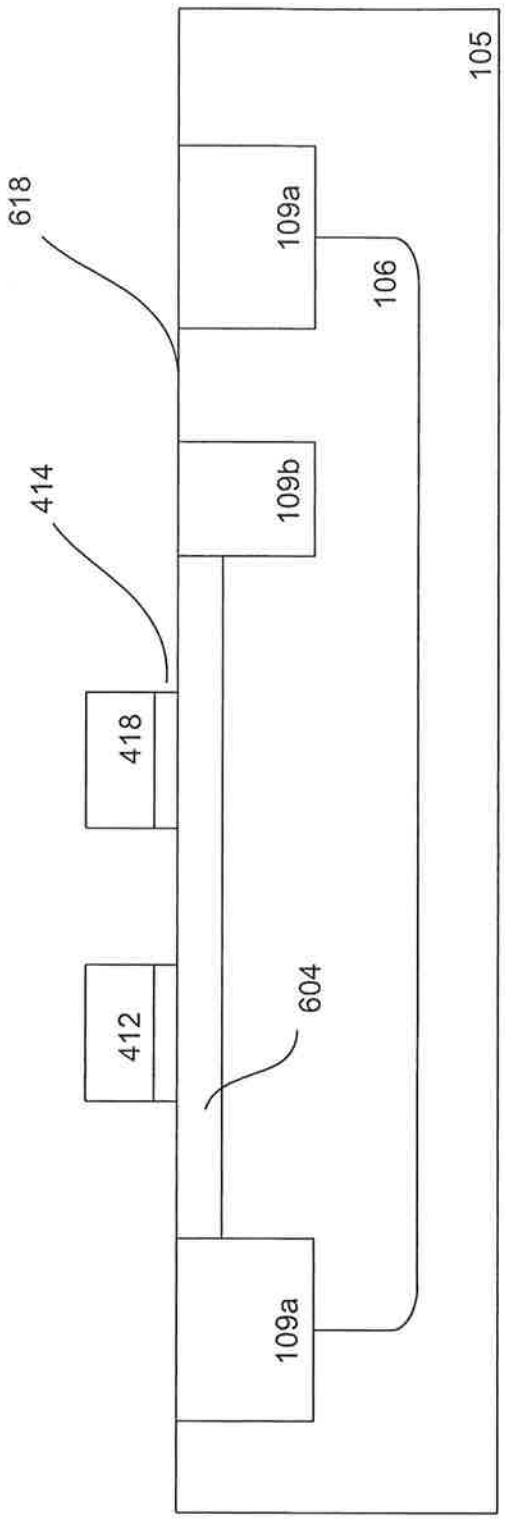

Fig. 6c

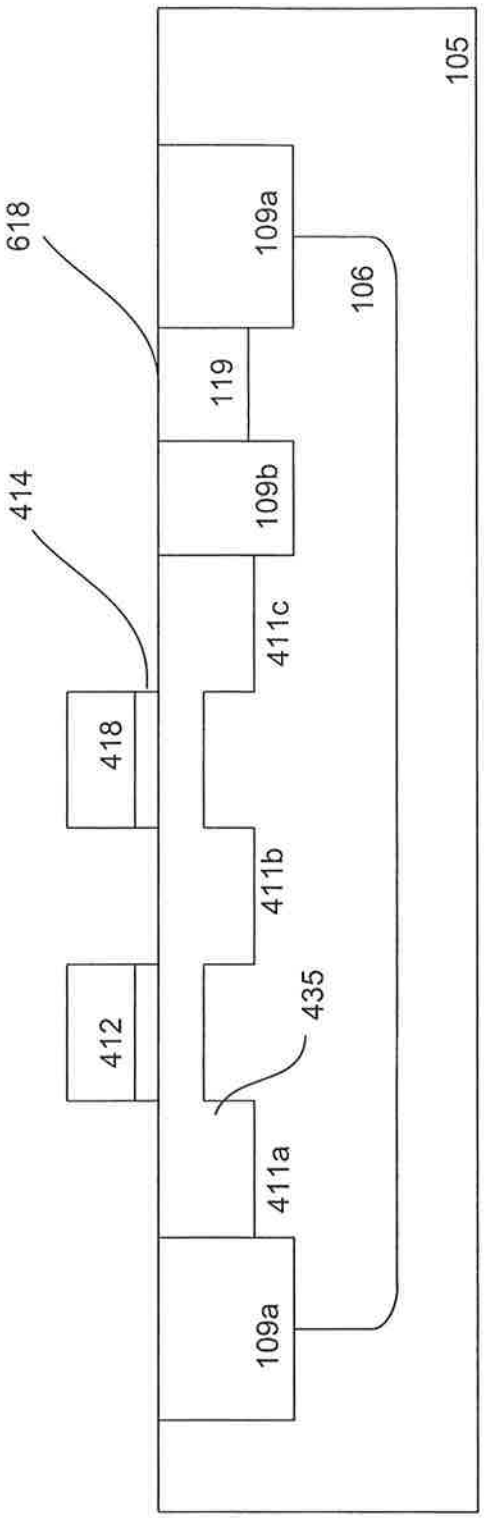
105
109a
618
106
119
109b
414
411c
418
411b
412
435
411a
109a
400

Fig. 6d

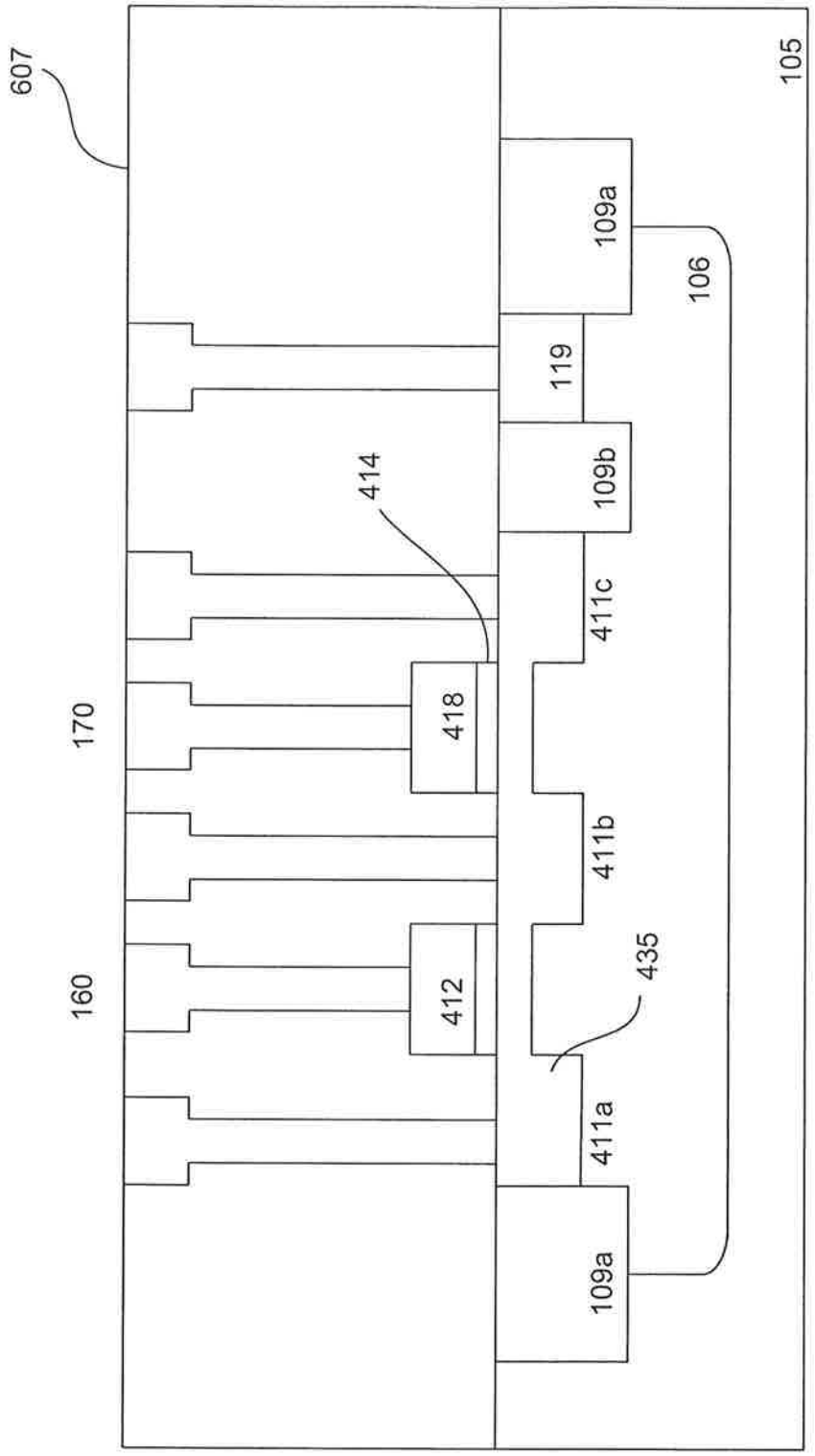
607
105
109a
106
119
109b
414
411c
418
170
411b
160
412
435
411a
109a
400

Fig. 6e

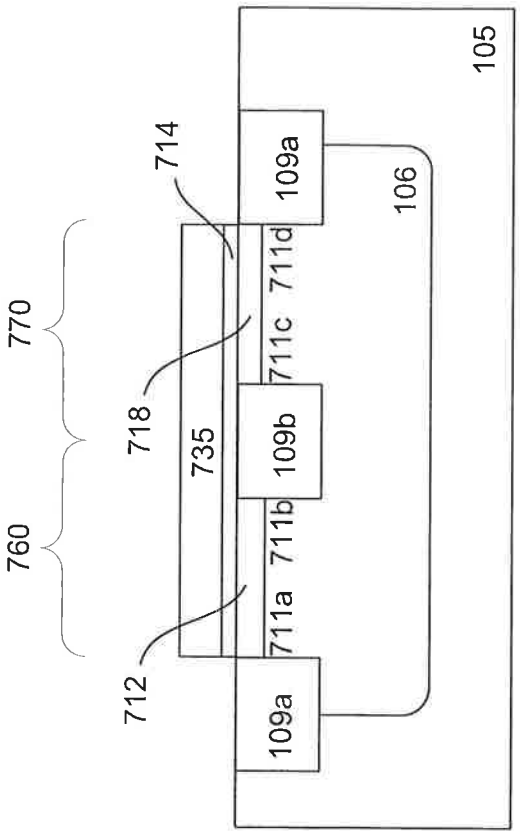
105
714
109a
106
770
711d
711c
718
735
109b
760
711b
711a
712
109a
700

Fig. 7b

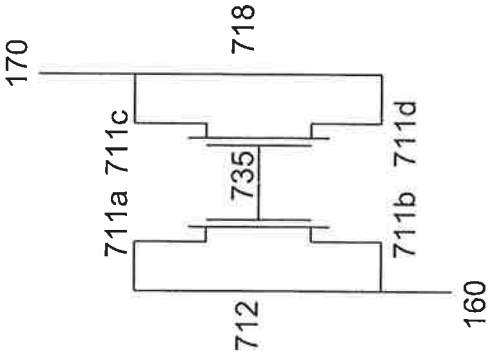
170
718
711c
711a
735
711d
711b
712
160
700

Fig. 7a

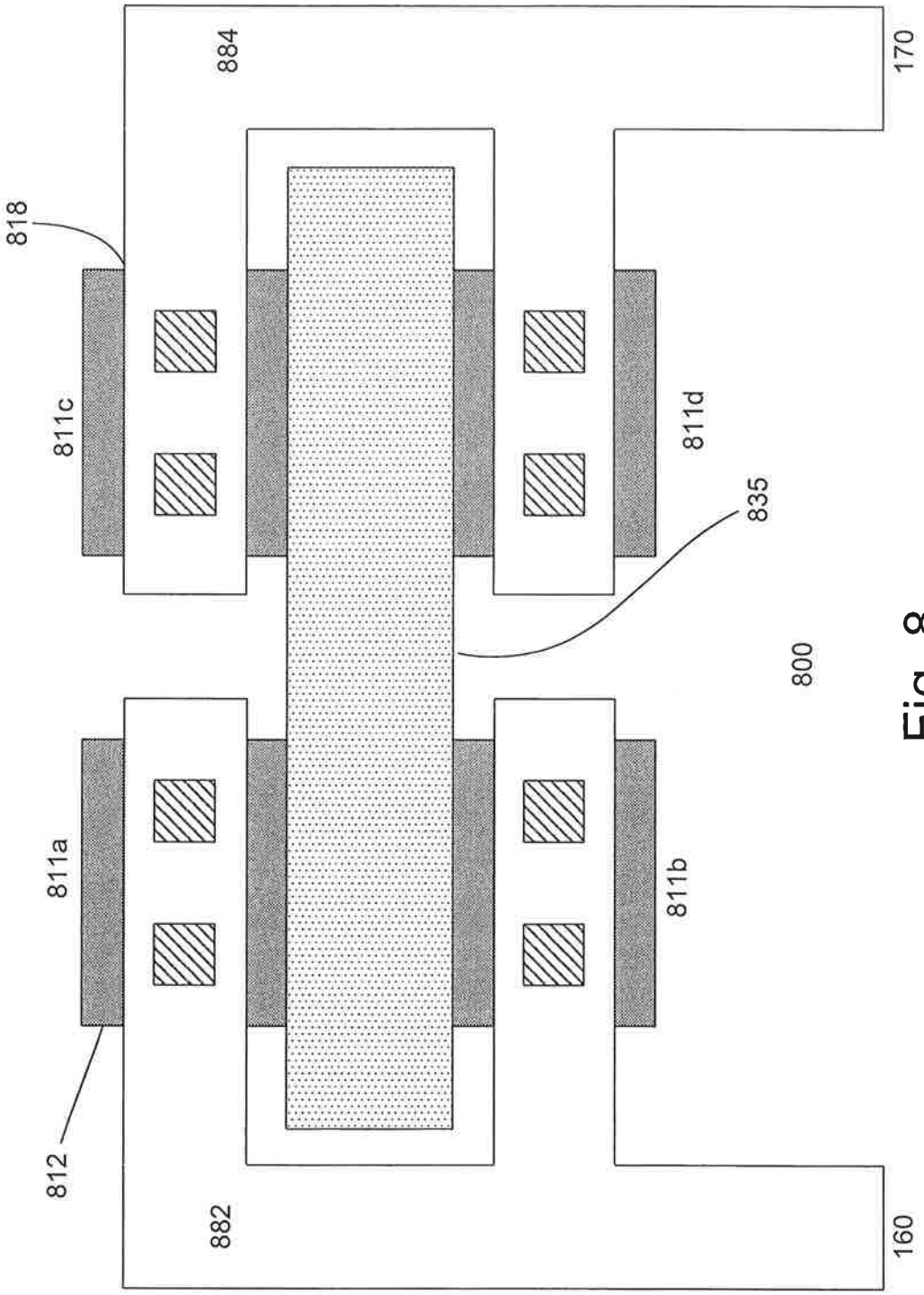

Fig. 8

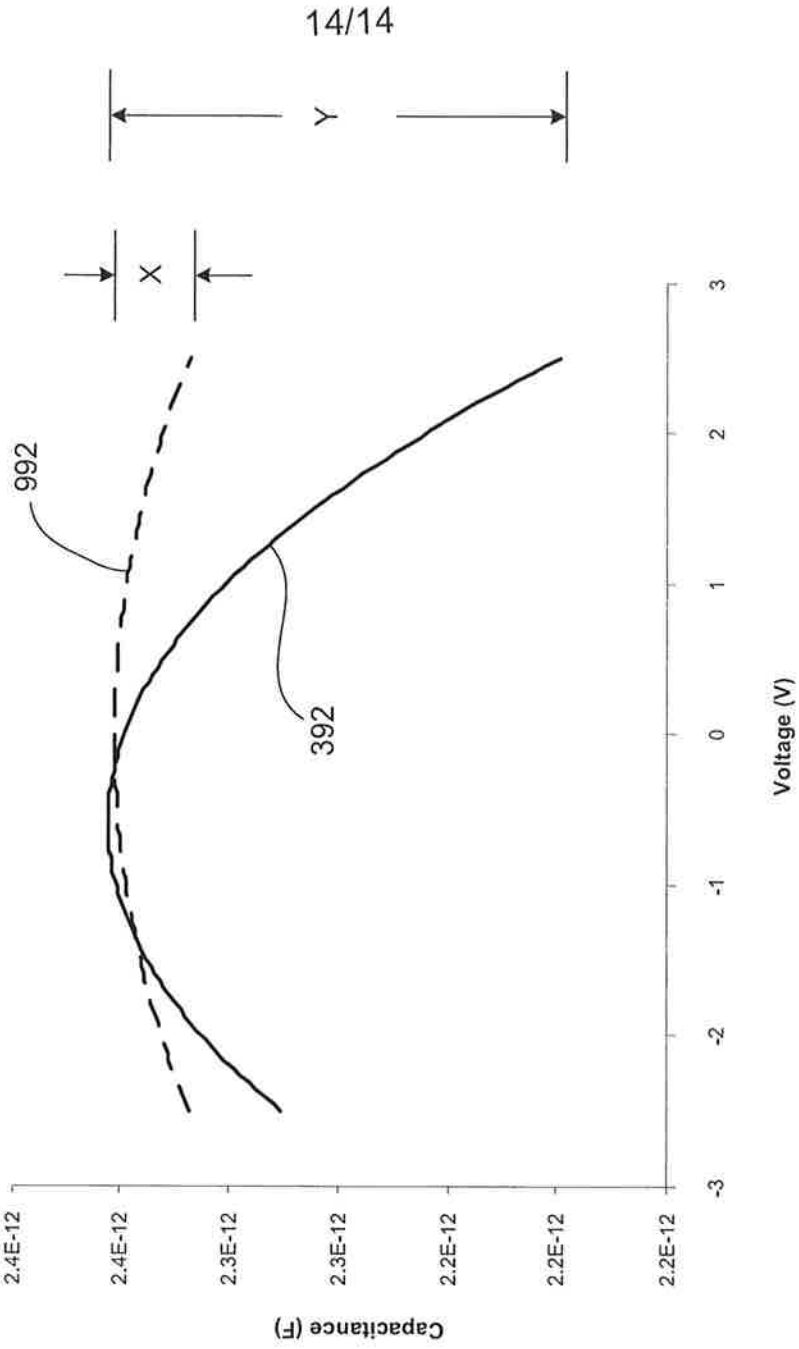
2.4E-12
2.4E-12
2.3E-12
2.3E-12
2.2E-12
2.2E-12
2.2E-12
Capacitance (F)
-3
-2
-1
0
1
2
3
Voltage (V)
992
392
X
Y

Fig. 9