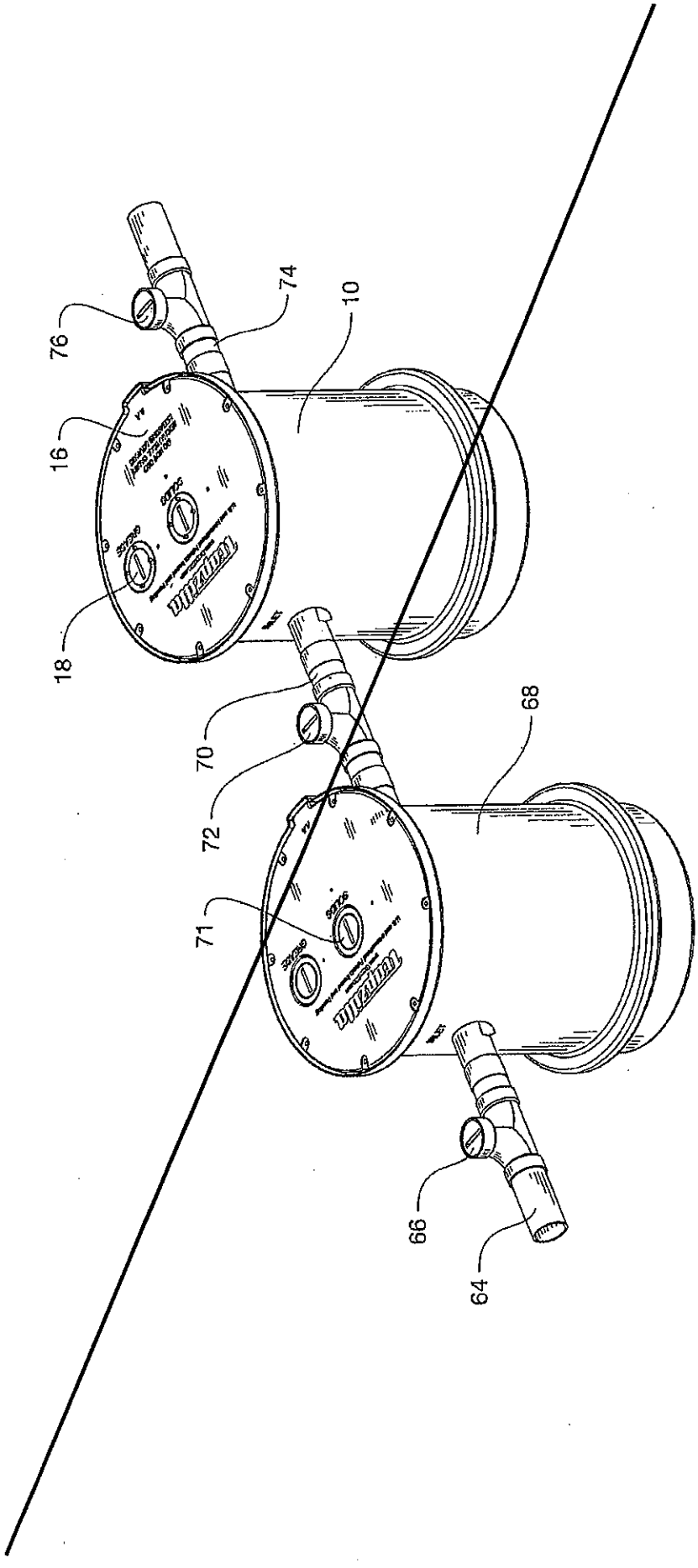

FIG. 1

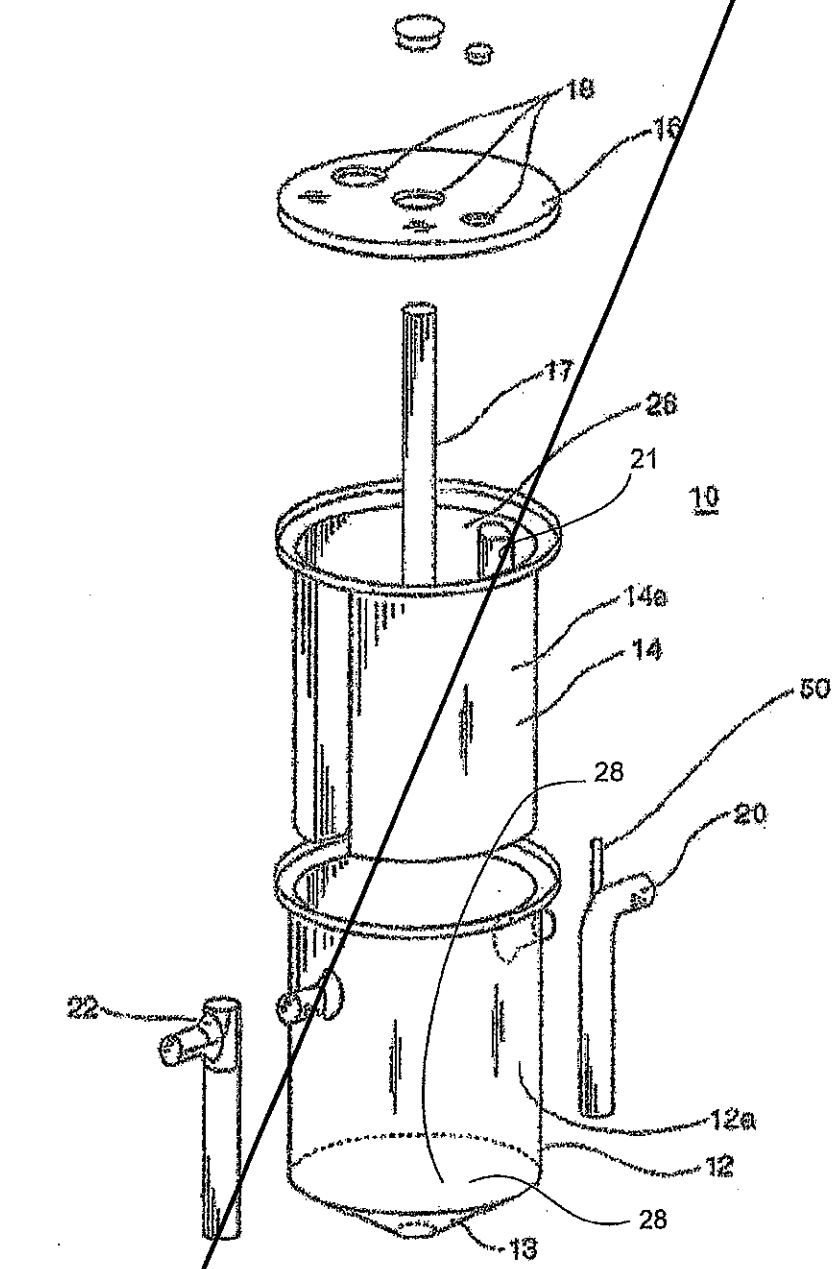

FIG. 2

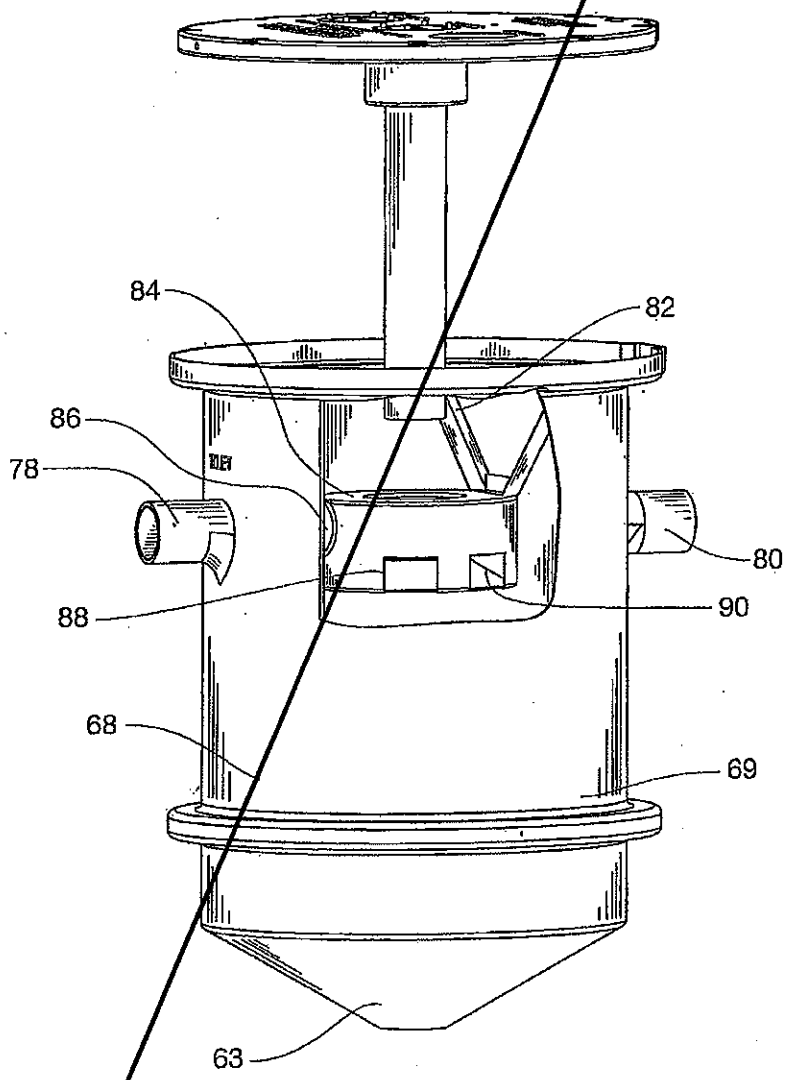

FIG. 3

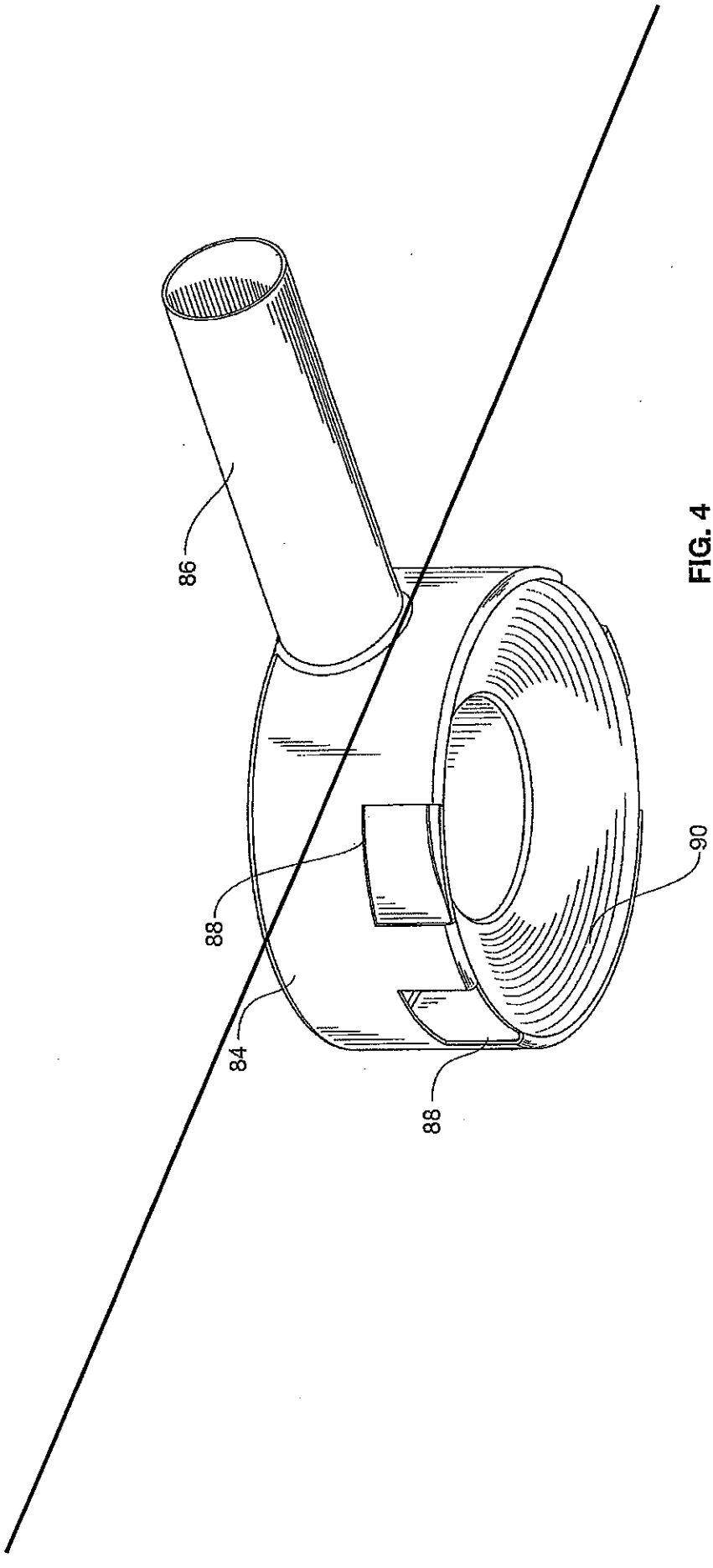

FIG. 4

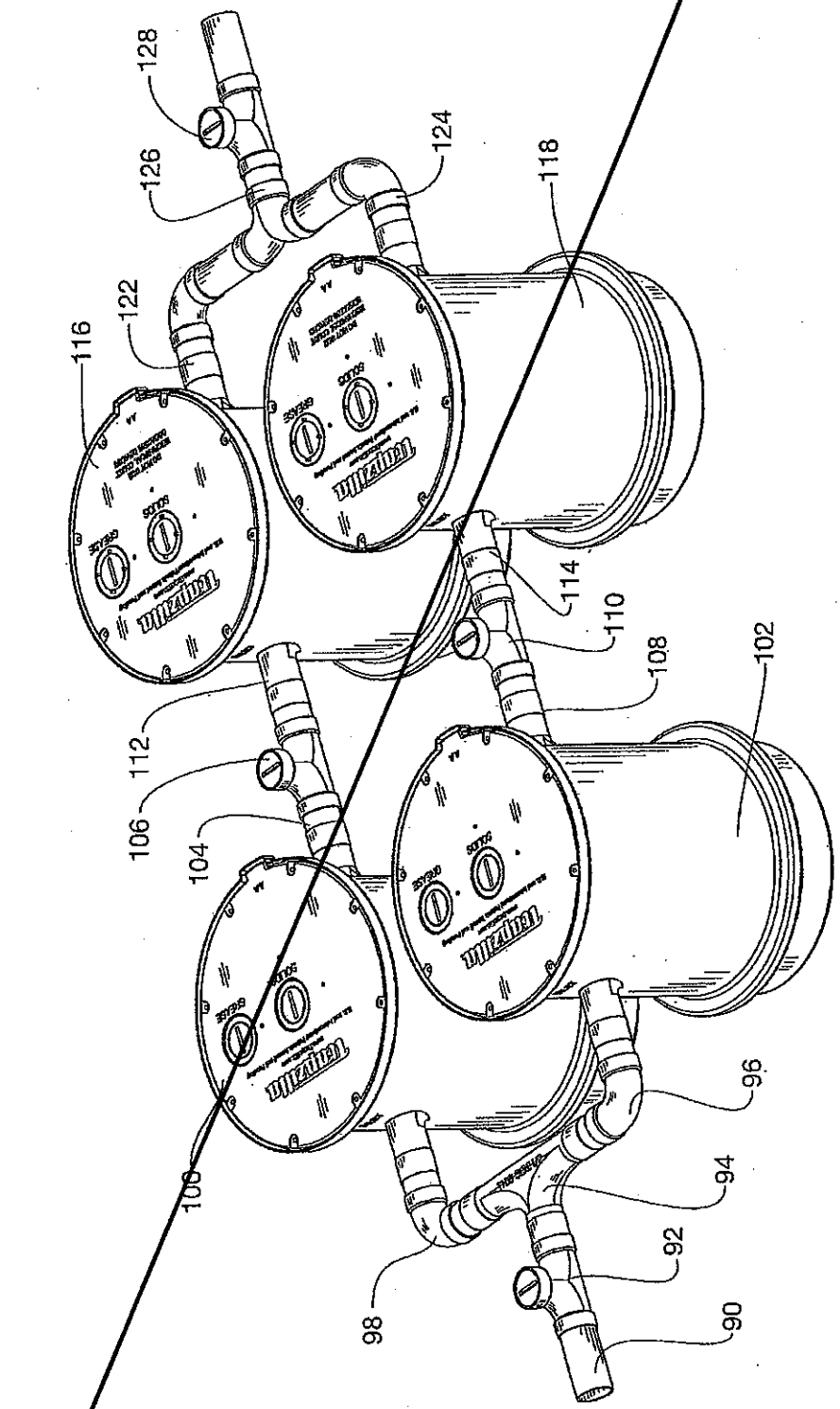
128
126
124
118
122
116
114
110
108
102
112
106
104
100
96
94
92
90
98

FIG. 5

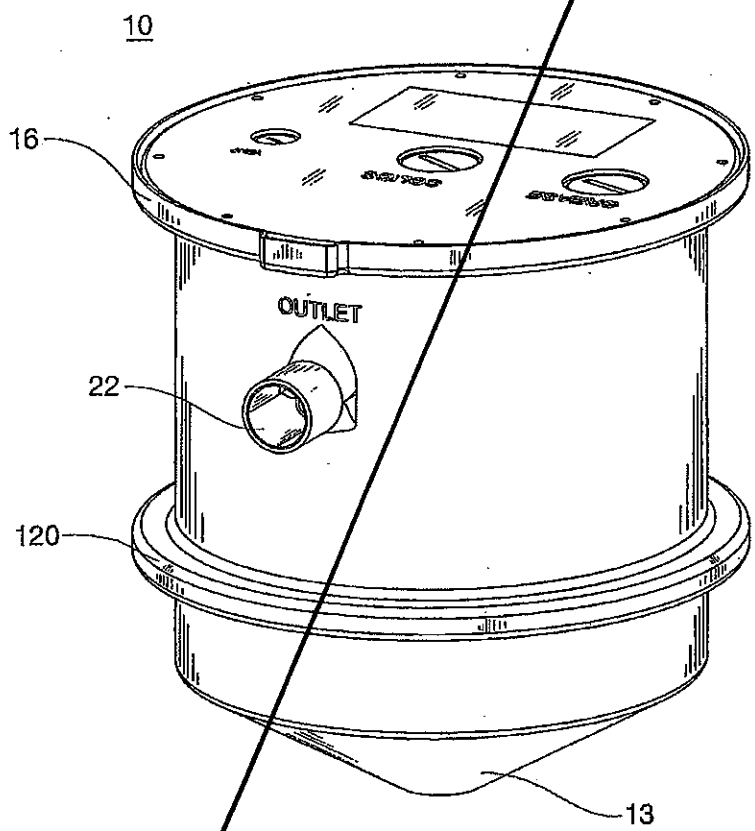

FIG. 6

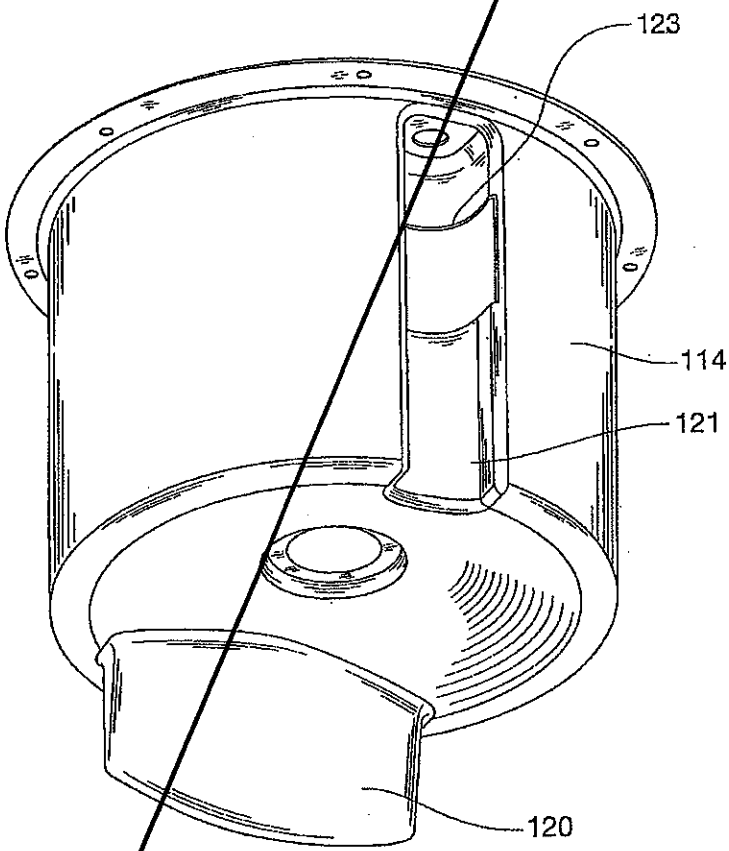

FIG. 7

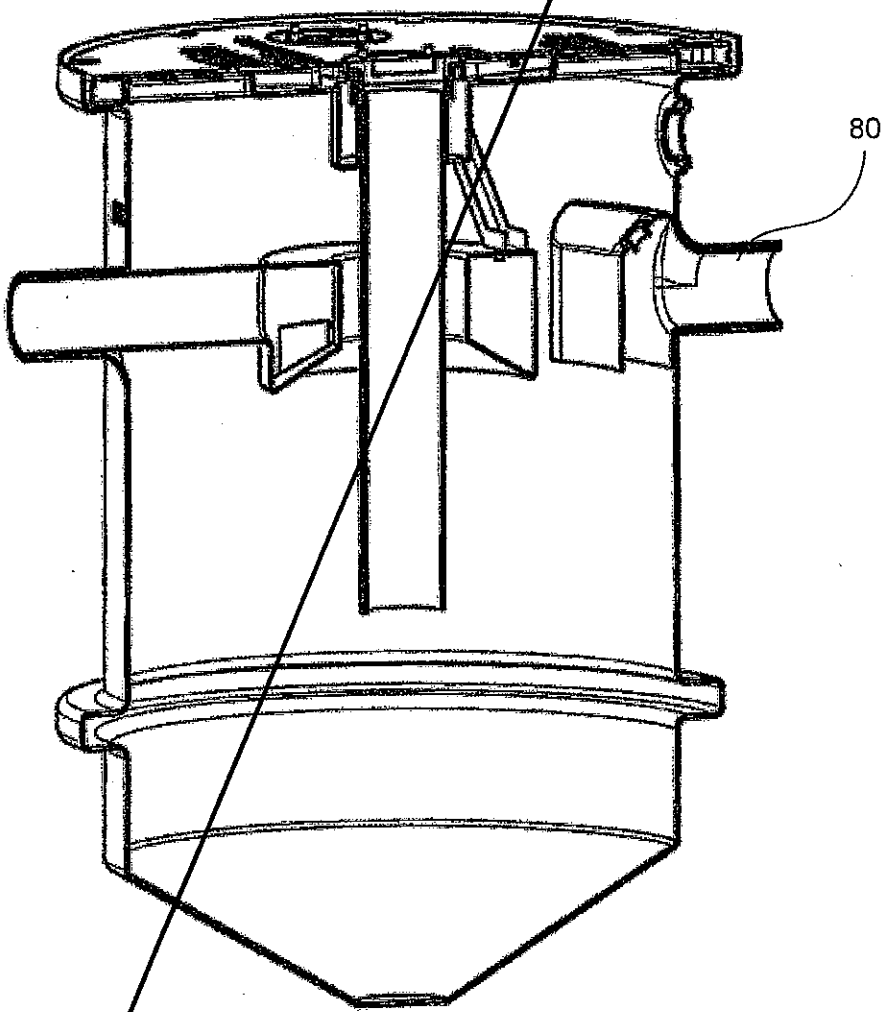

FIG. 8

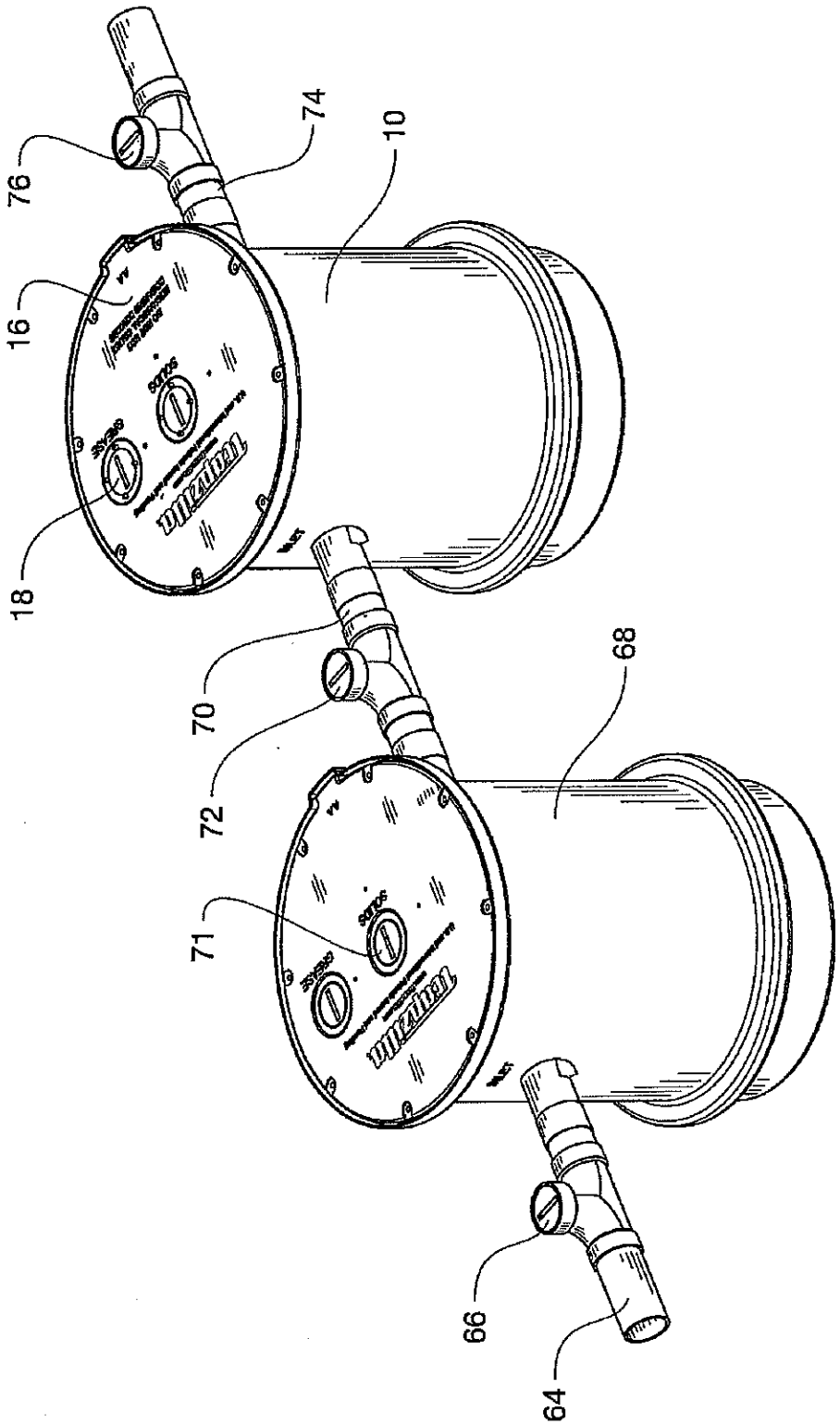

FIG. 1

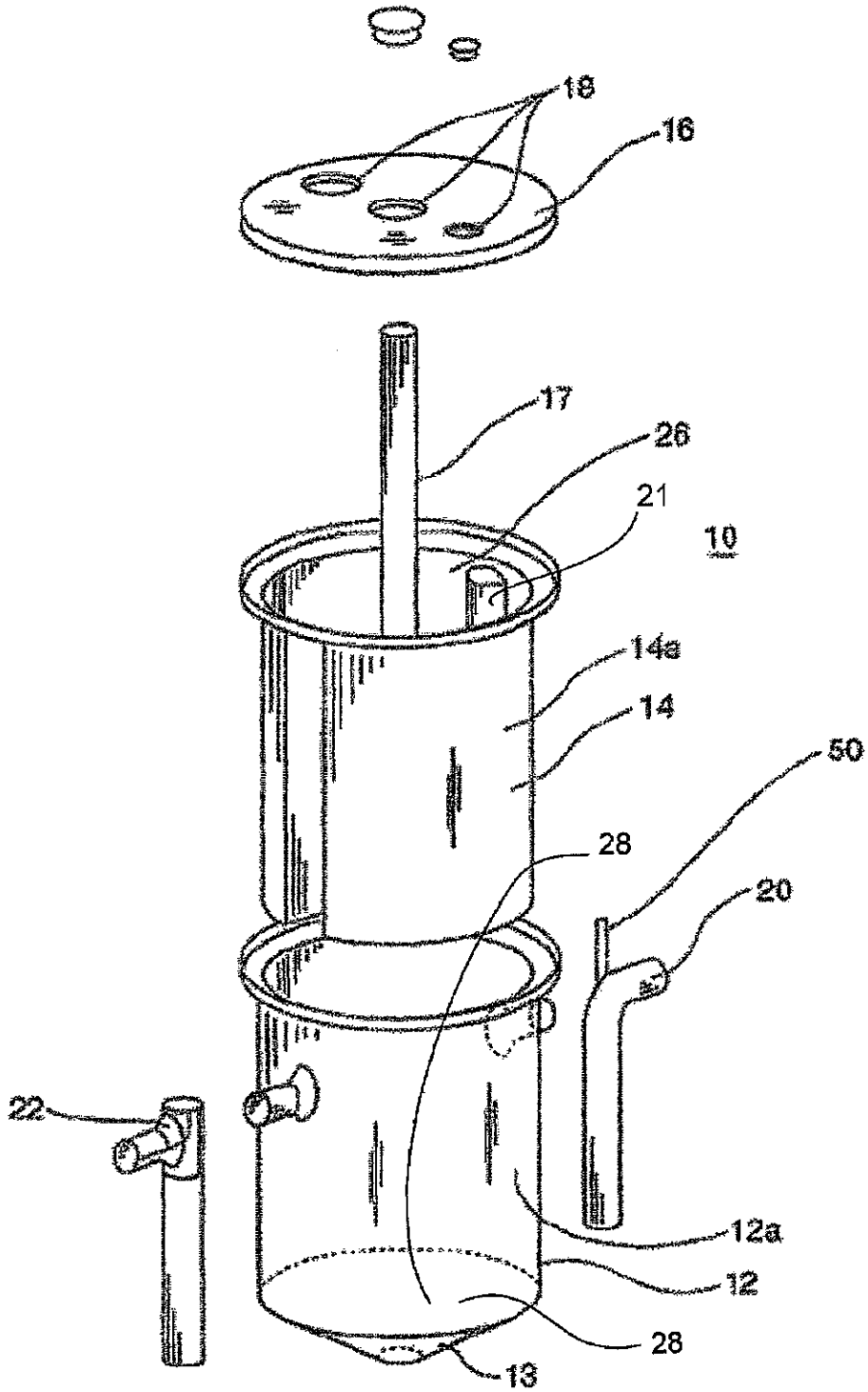

FIG. 2

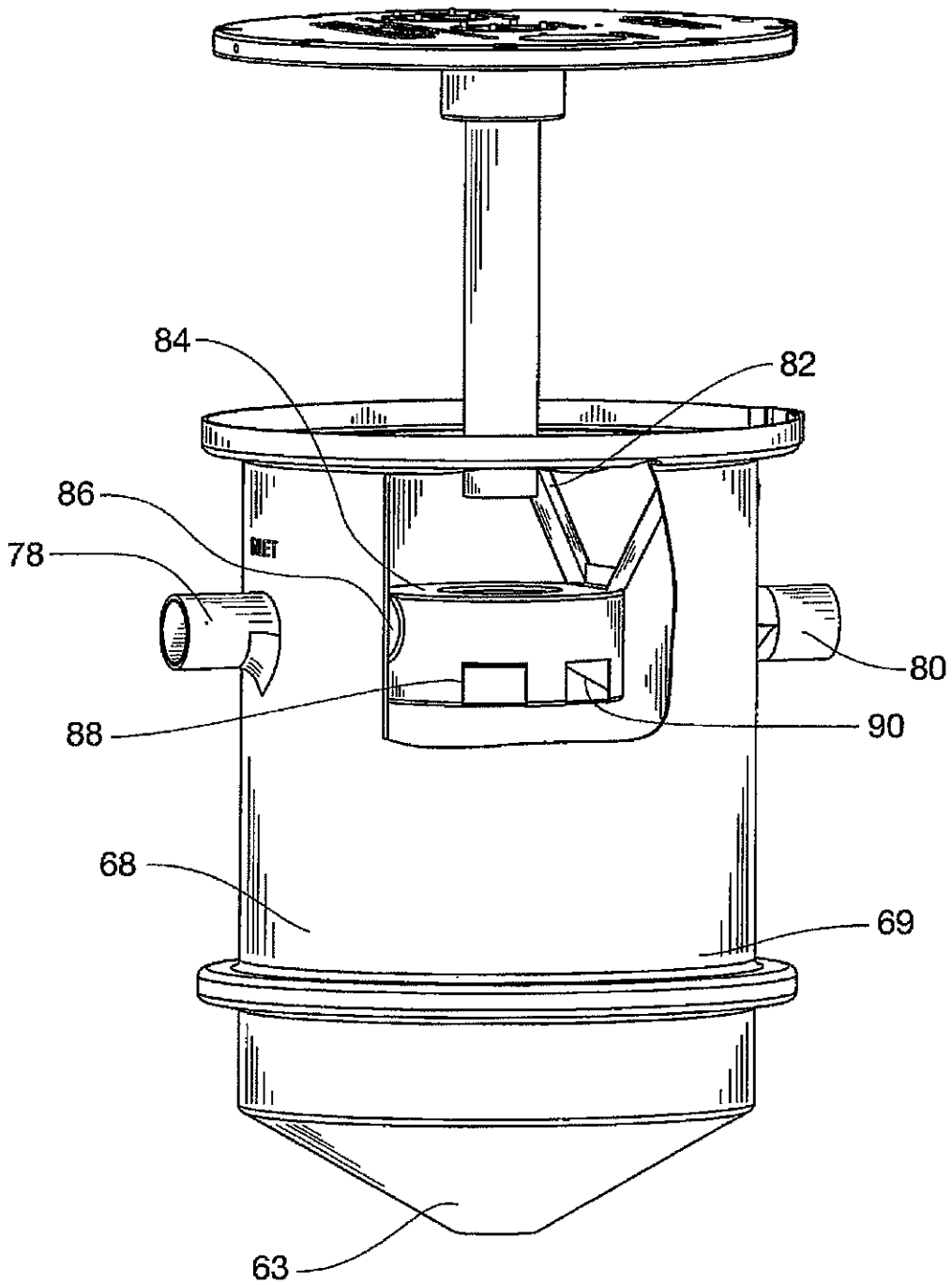

FIG. 3

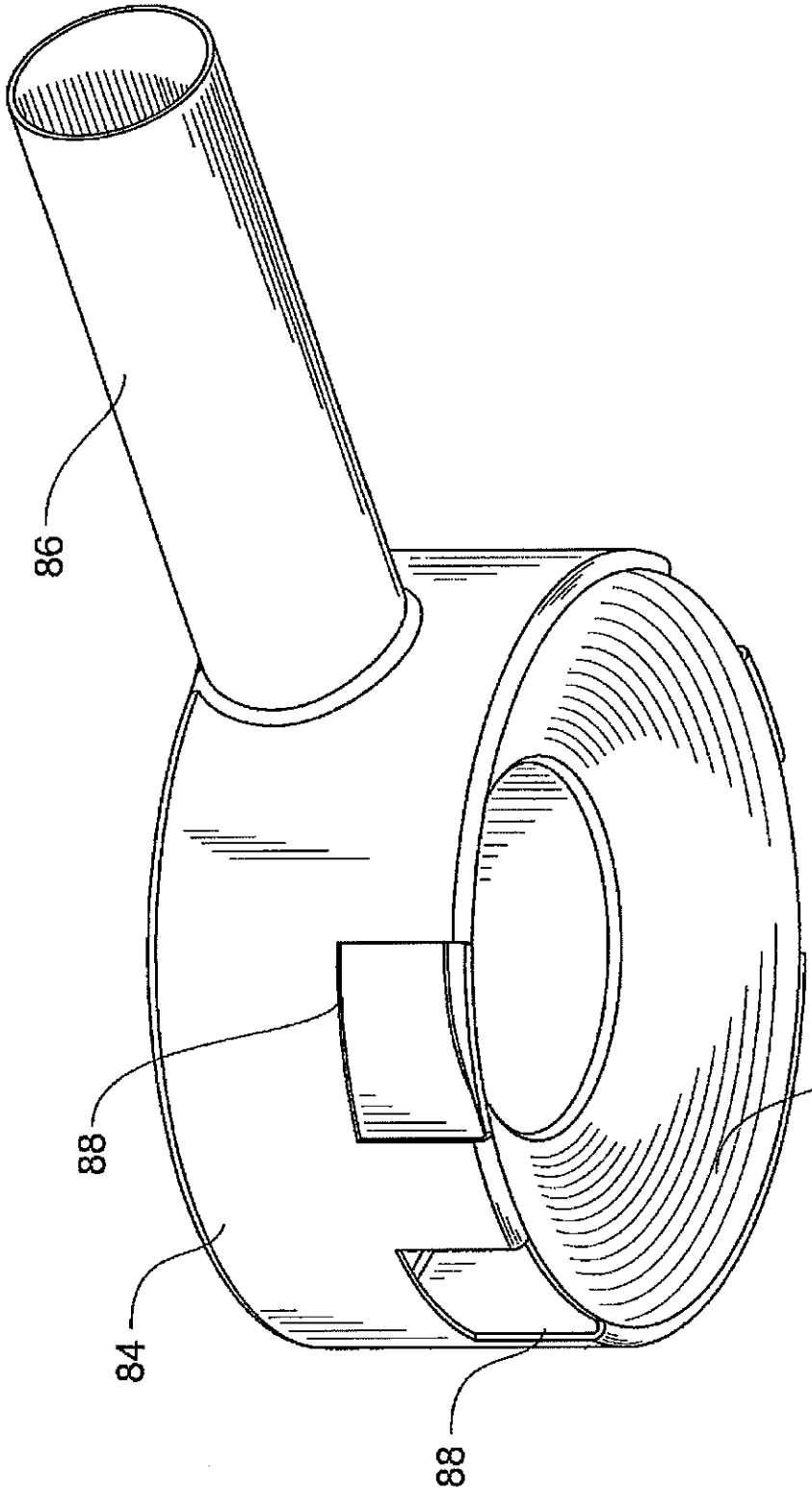

FIG. 4

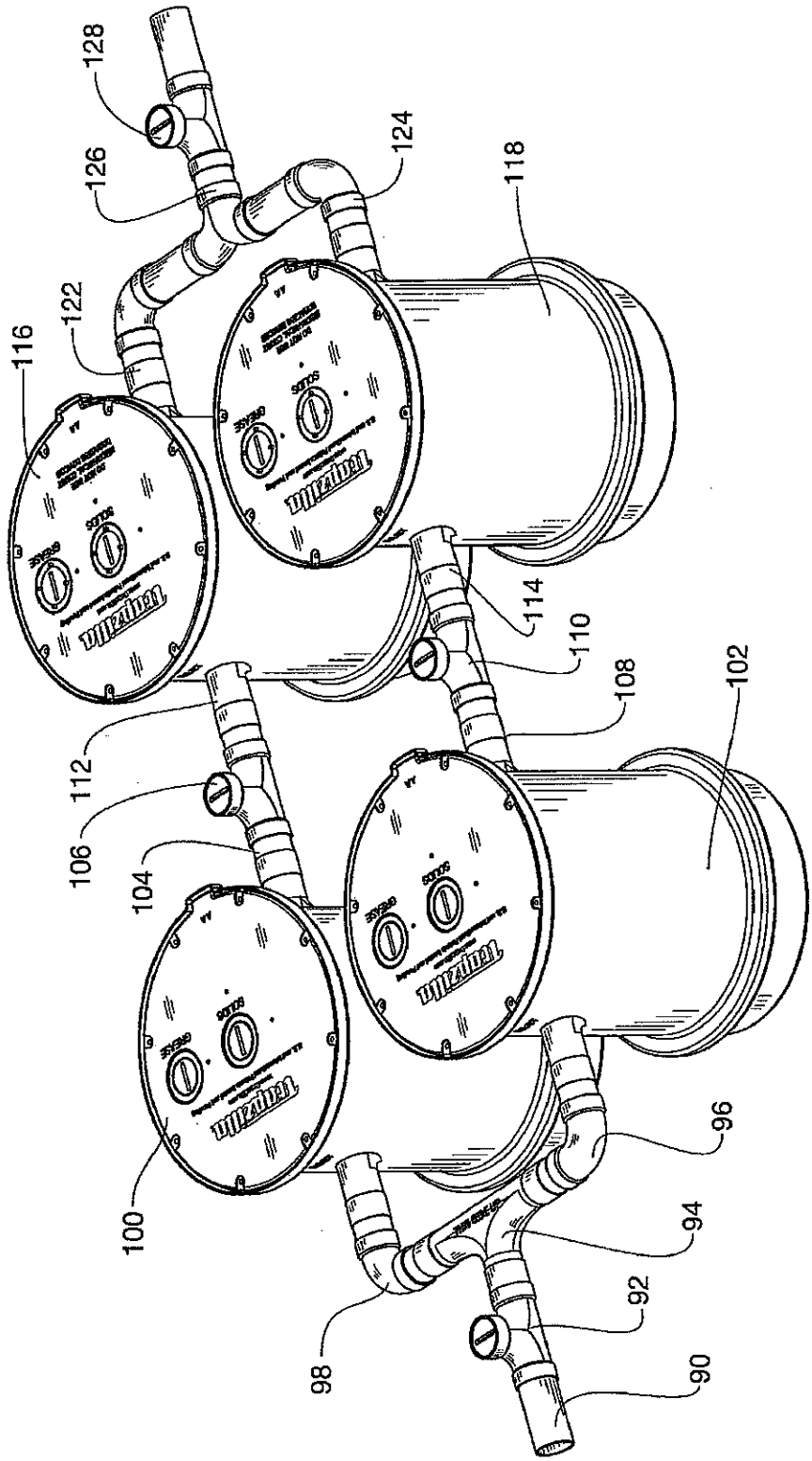
128
126
124
118
122
116
114
110
108
102
112
106
104
100
96
94
92
98
90

FIG. 5

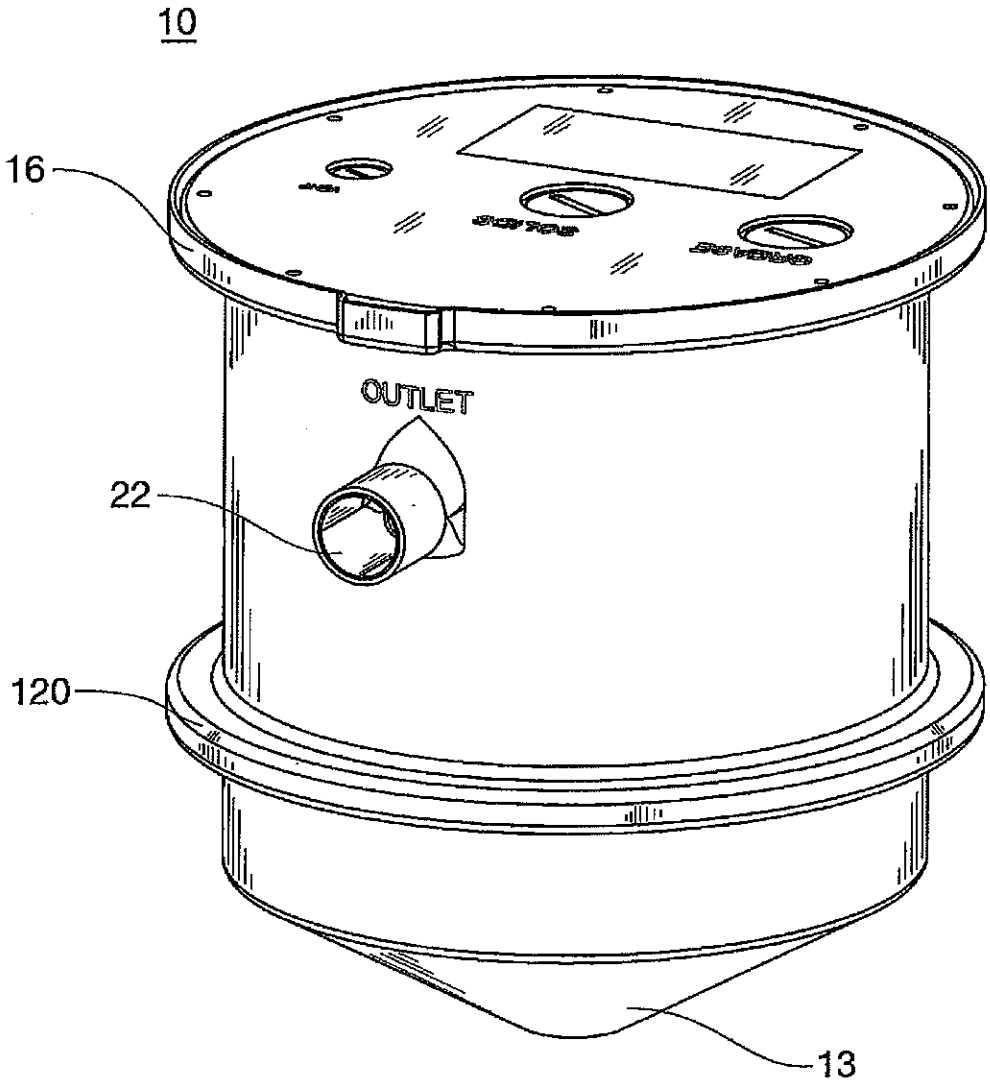

FIG. 6

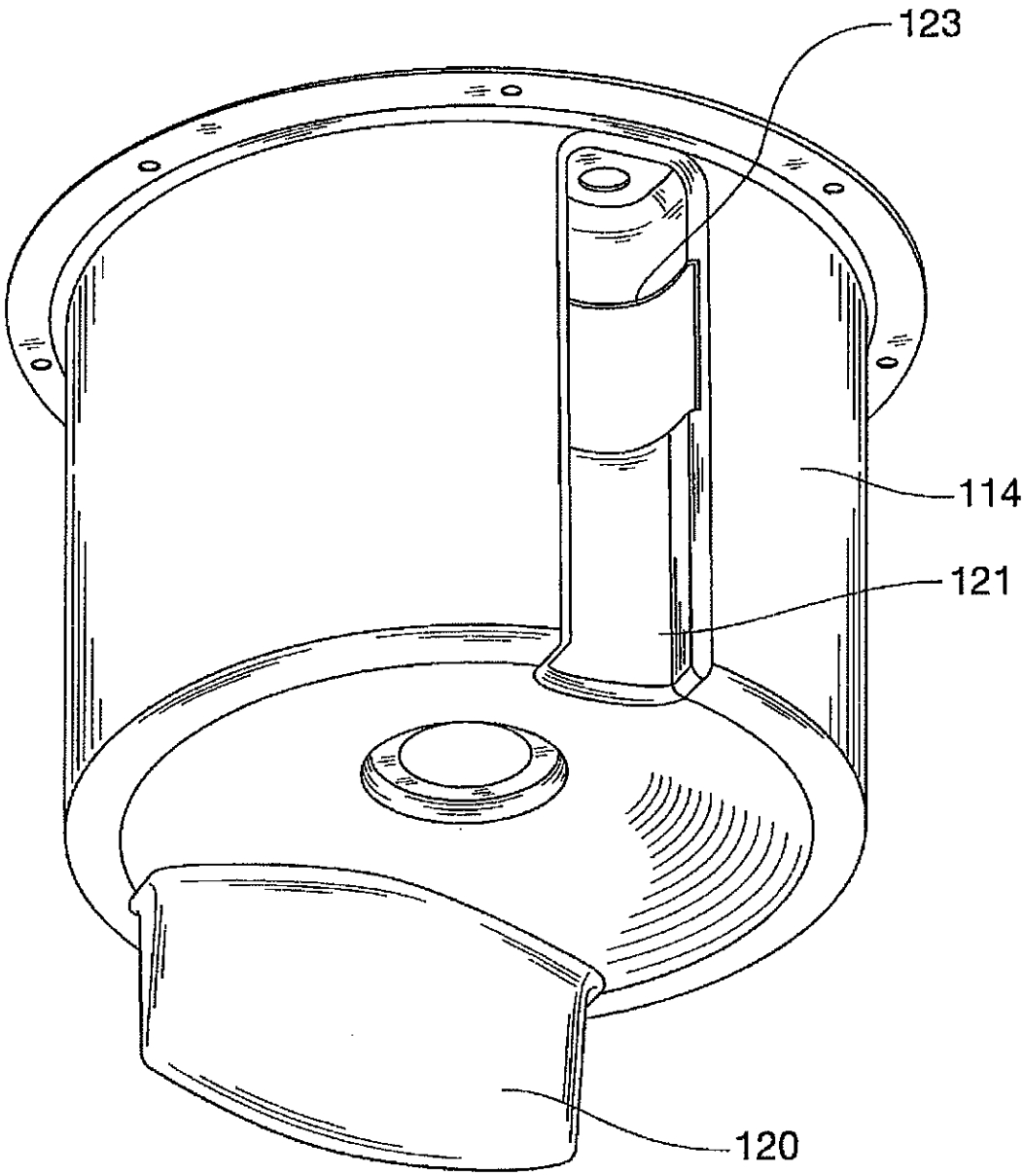

FIG. 7