FIG. 1

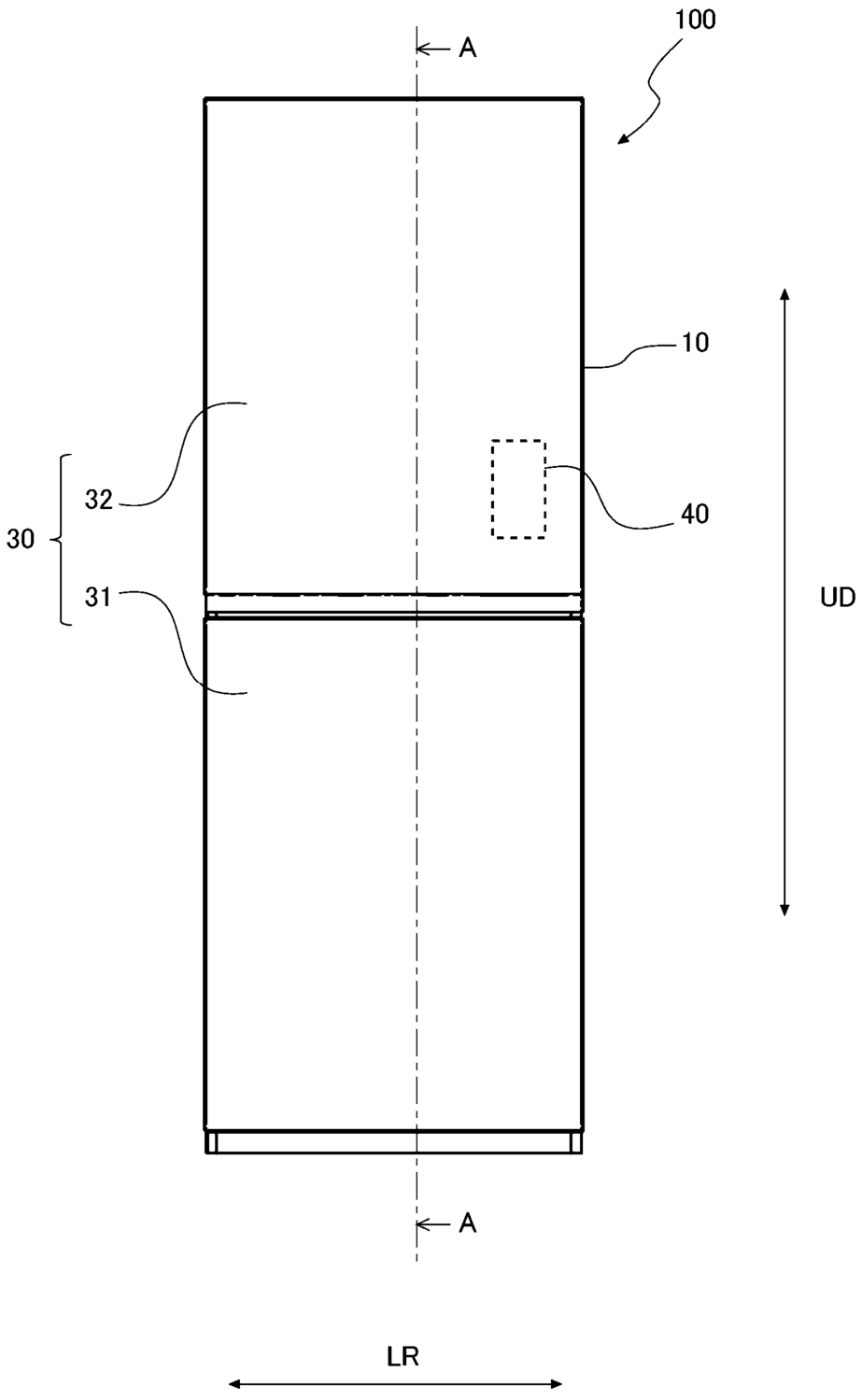

FIG. 2

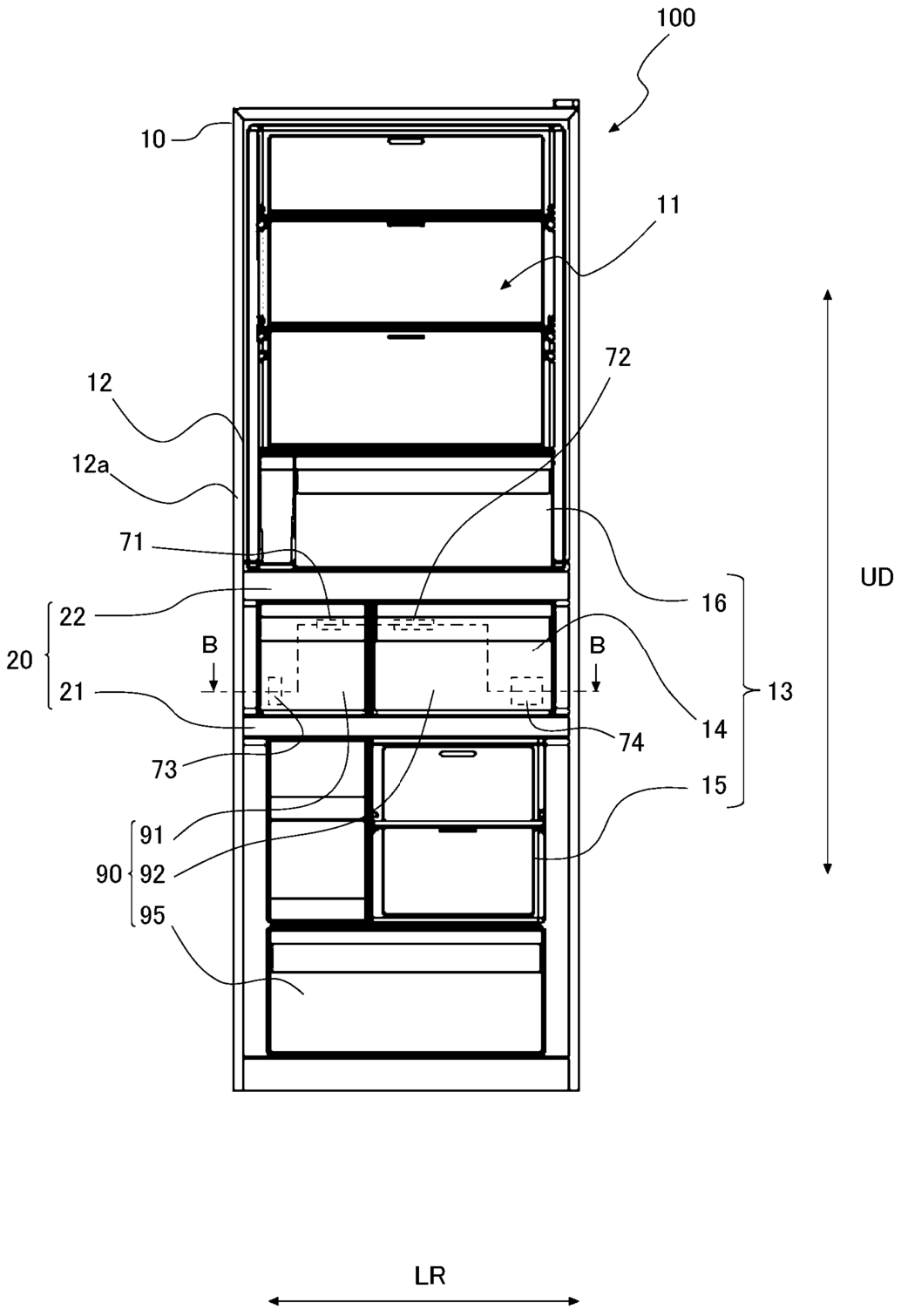

FIG. 3

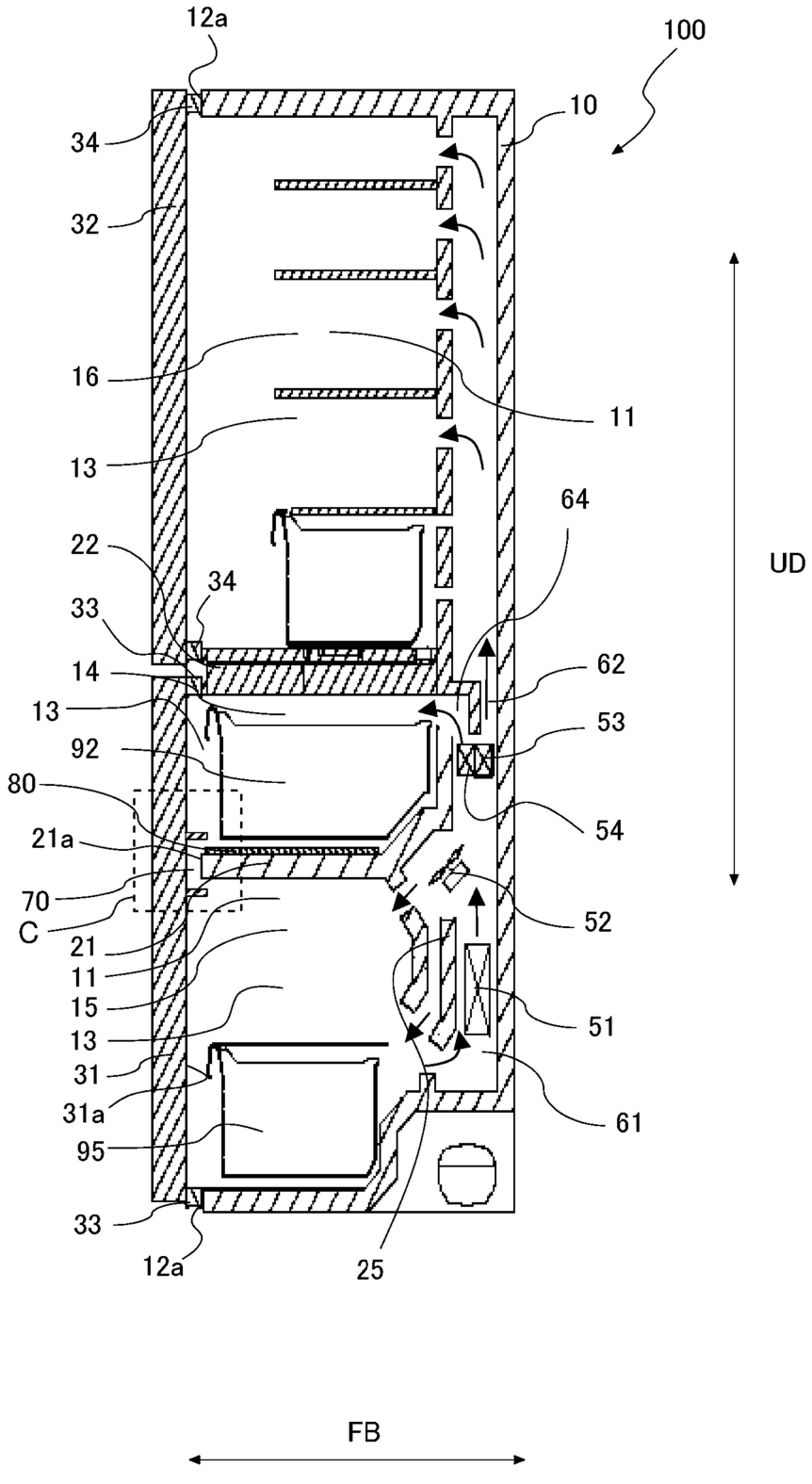
12a
100
10
34
32
16
11
13
64
22
34
33
14
62
13
53
92
80
54
21a
70
C
52
21
11
15
51
13
31
31a
61
95
33
12a
25
UD
FB

FIG. 4

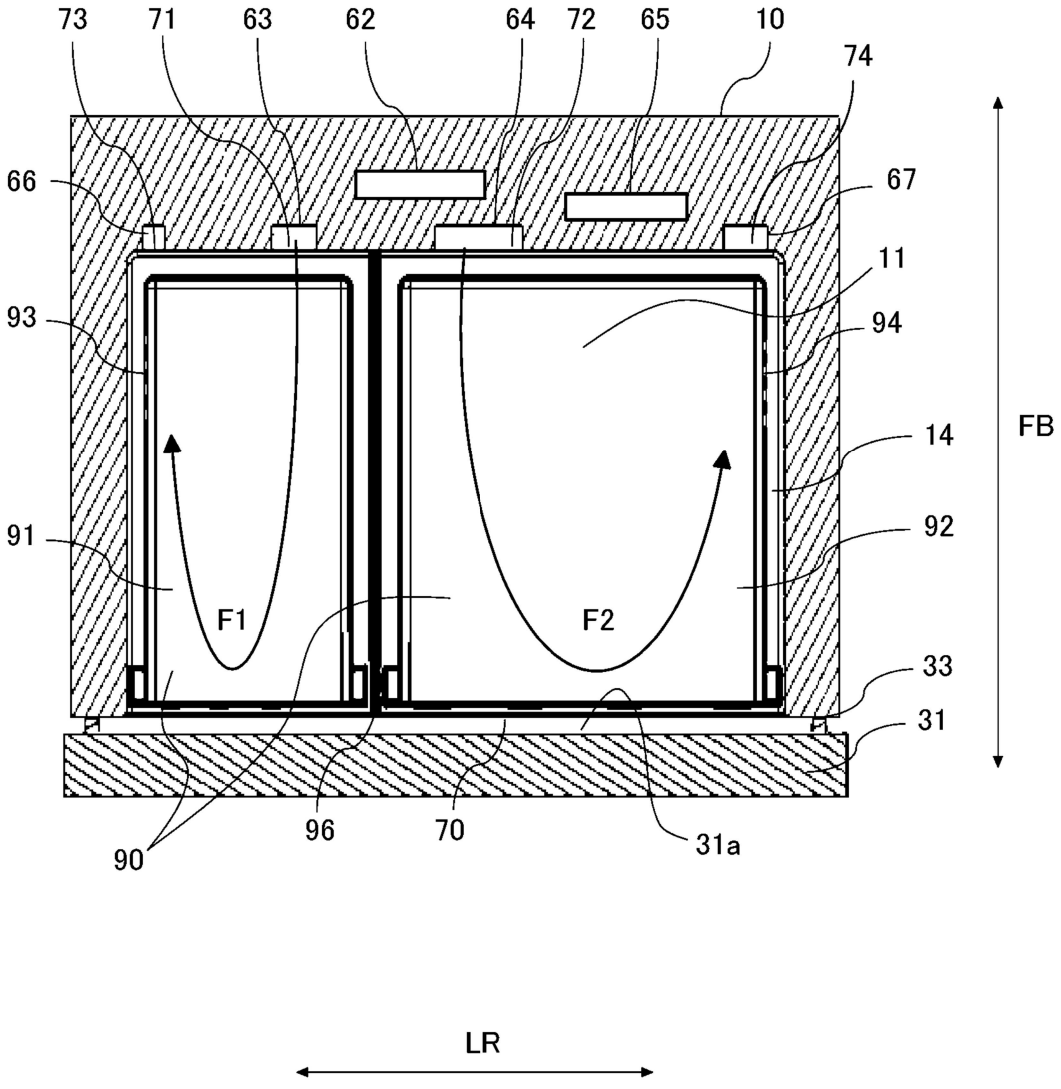
73
71
63
62
64
72
65
10
74
66
67
11
93
94
14
FB
91
92
F1
F2
33
31
90
96
70
31a
LR

FIG. 5

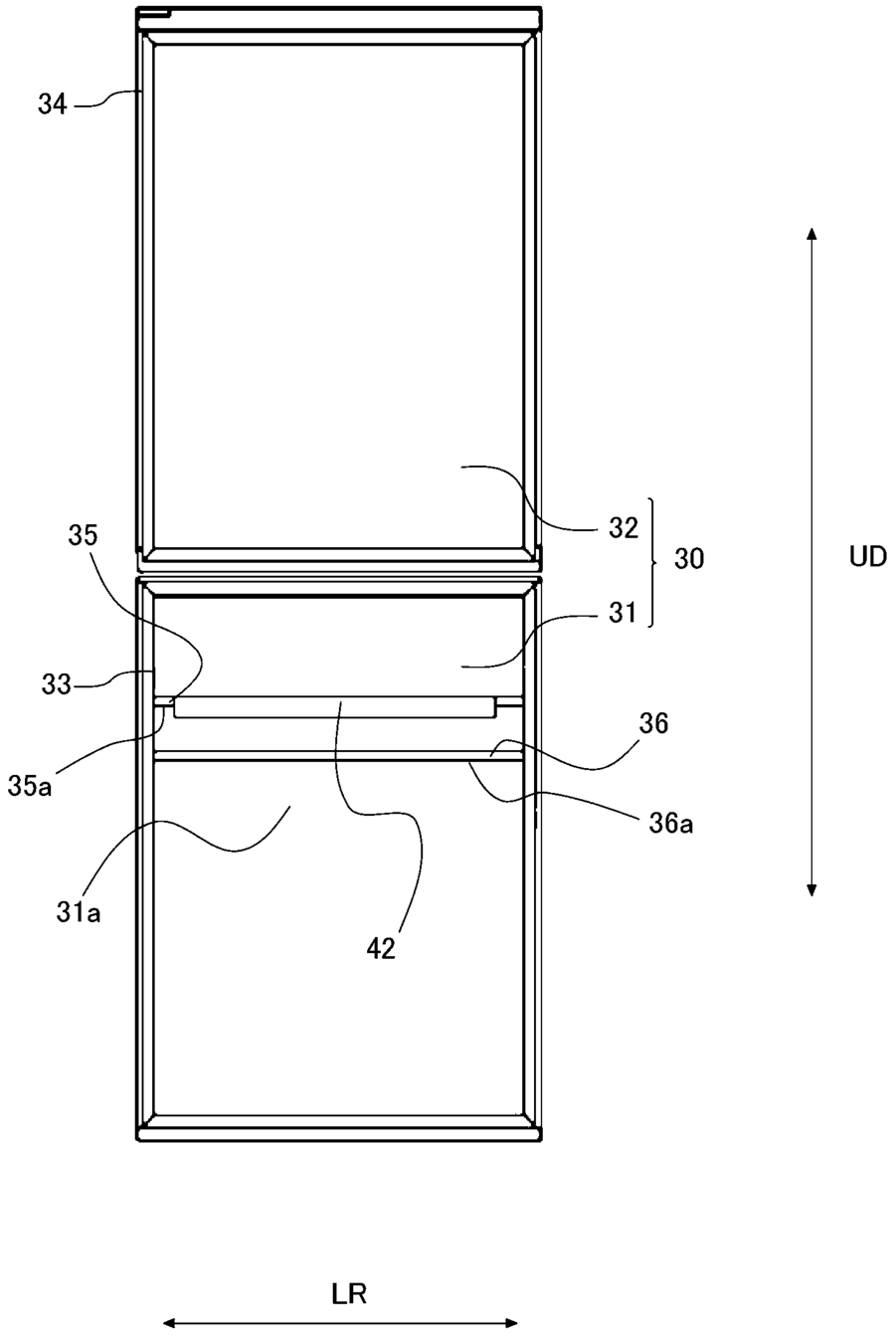

FIG. 6

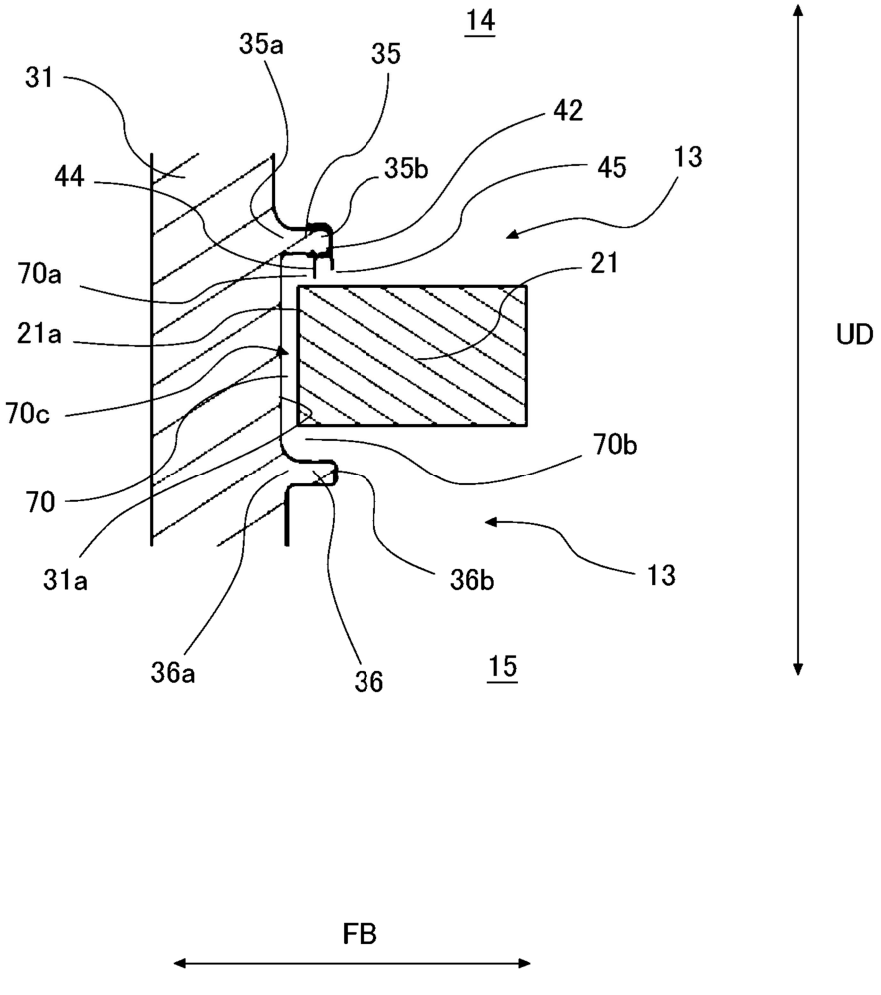
14
35a
35
31
42
44
35b
45
13
70a
21
21a
UD
70c
70b
70
31a
36b
13
36a
36
15
FB

FIG. 7

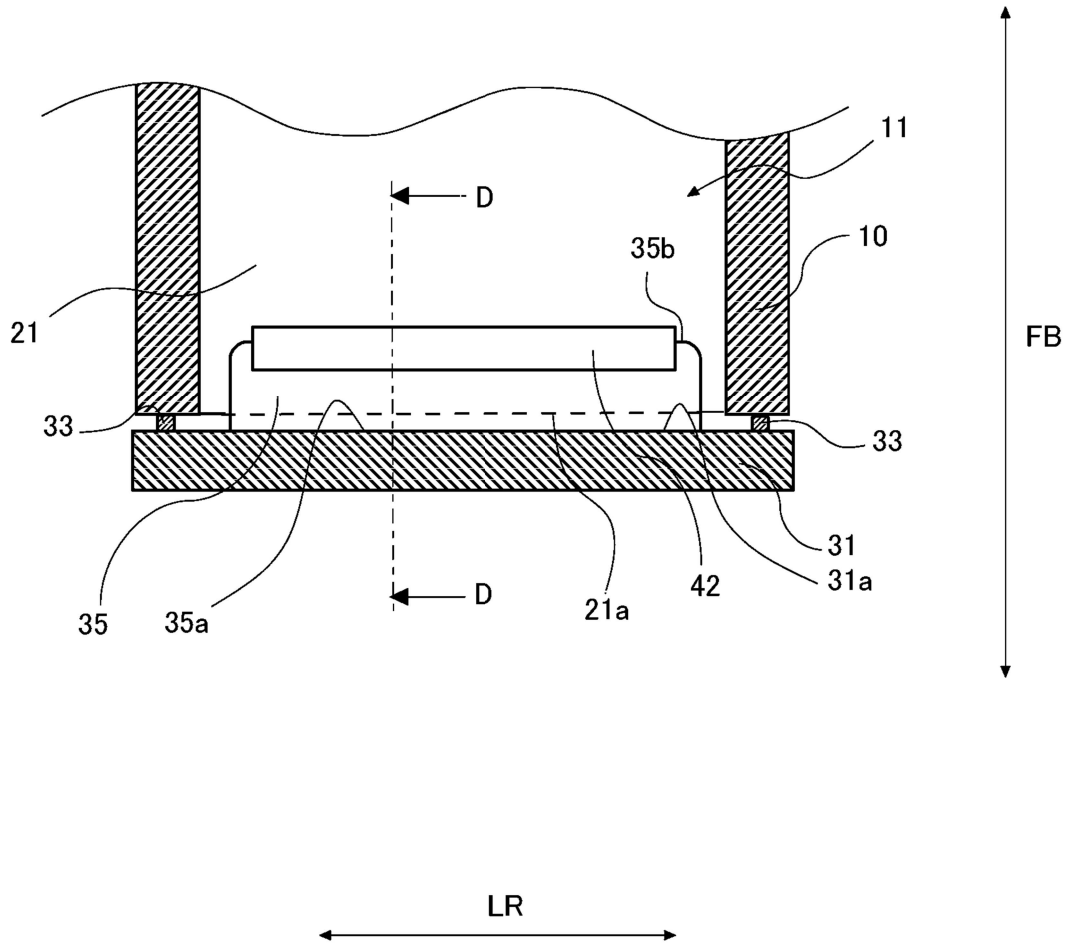

FIG. 8

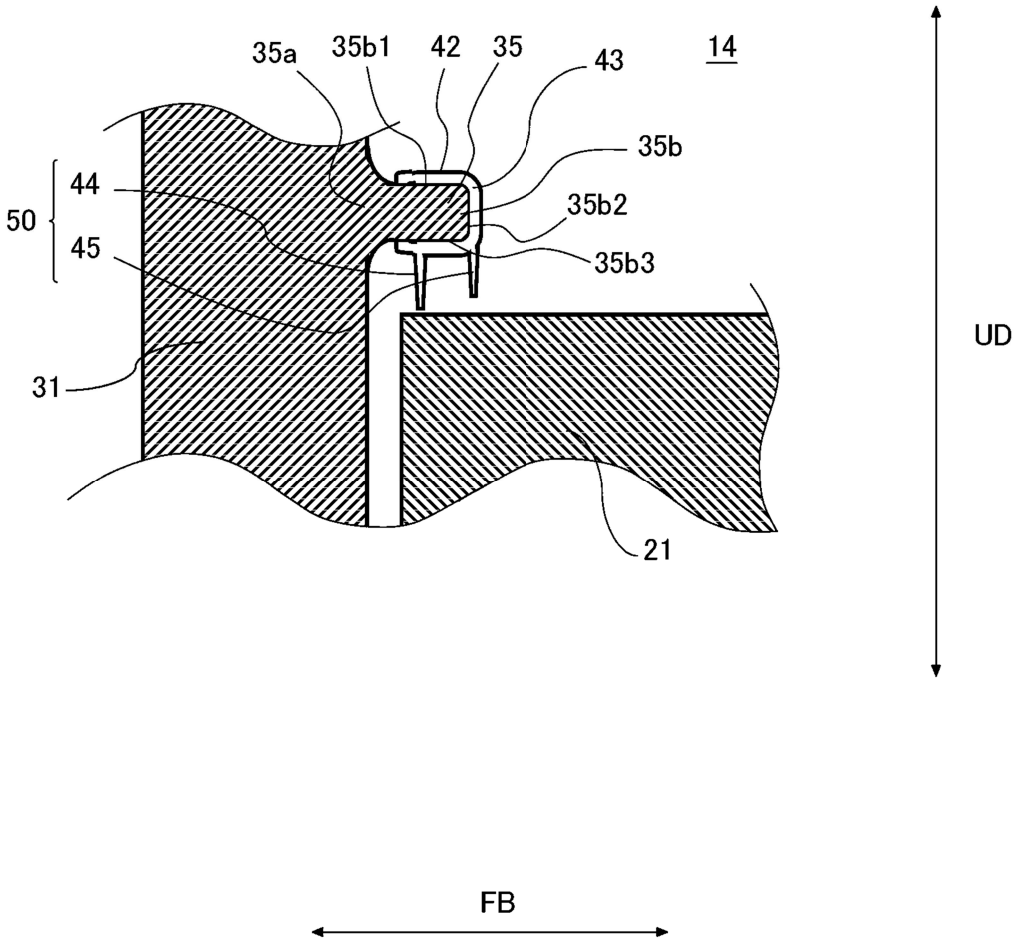

FIG. 9

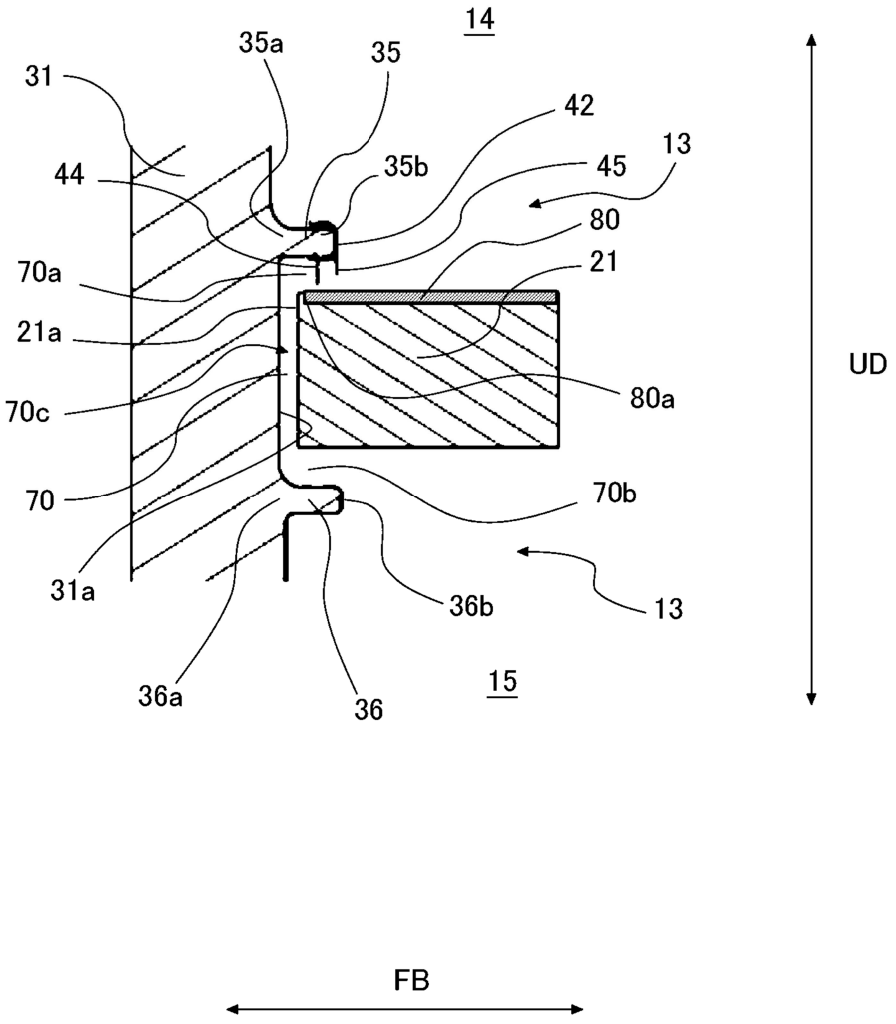
14
35a
35
31
42
13
44
35b
45
80
70a
21
21a
80a
70c
70
70b
31a
36b
13
15
36a
36
UD
FB

FIG. 10

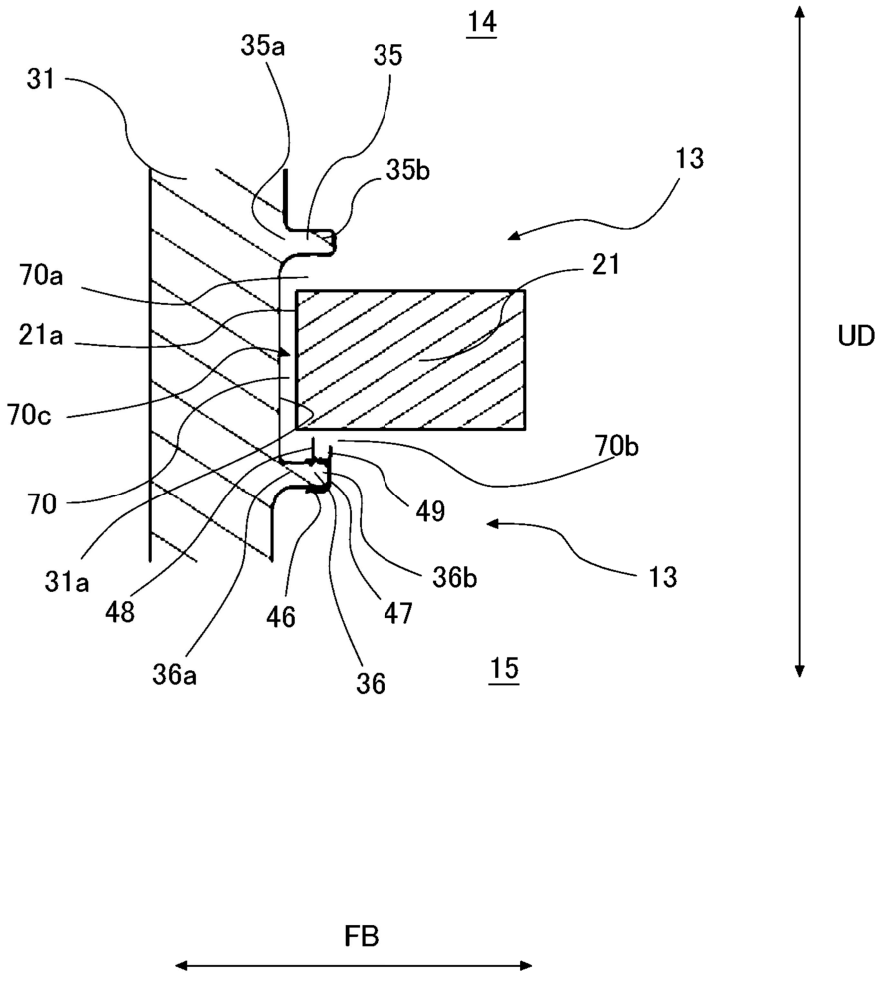
14
35a
35
31
35b
13
21
70a
21a
70c
70b
70
49
13
31a
36b
48
46
47
36a
36
15
UD
FB