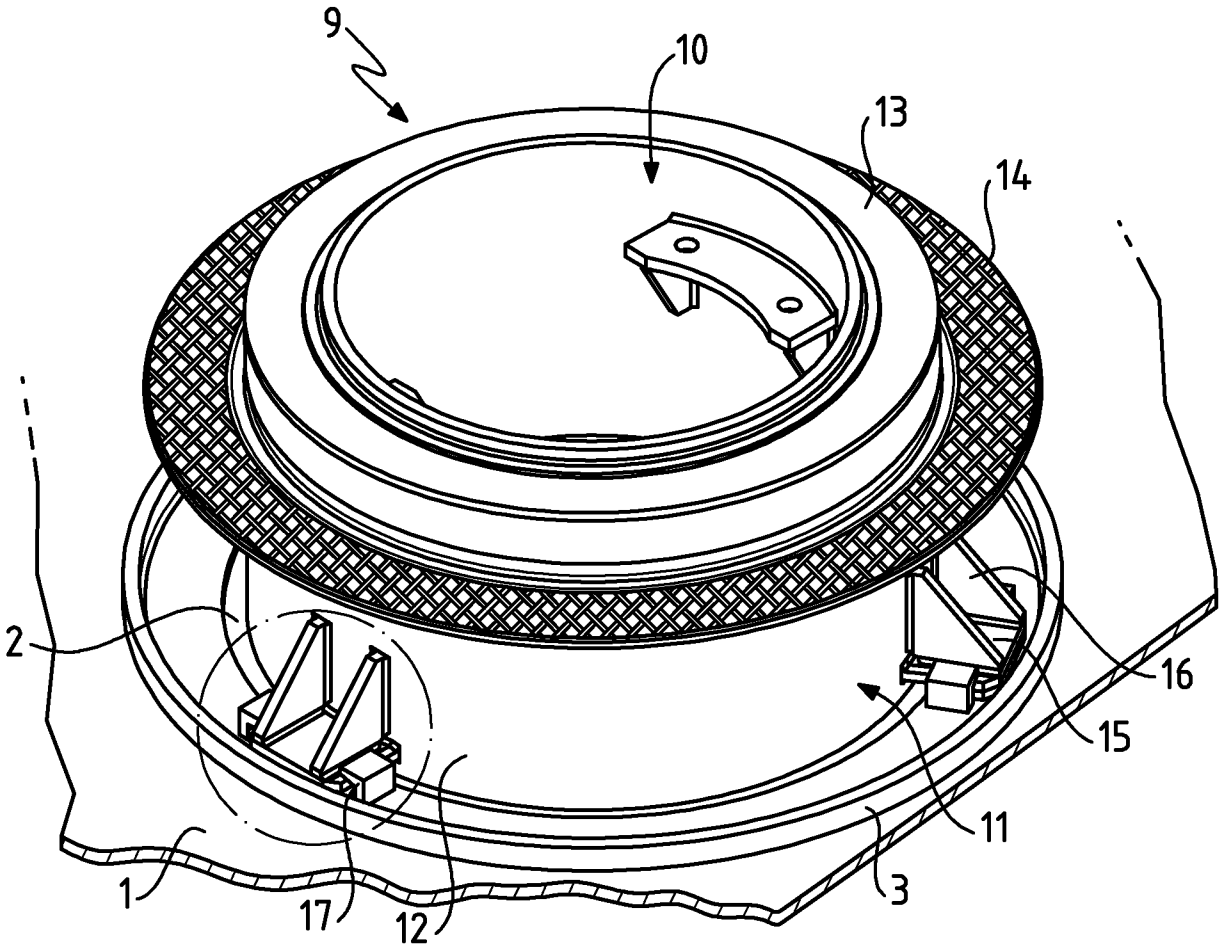

FIG.1

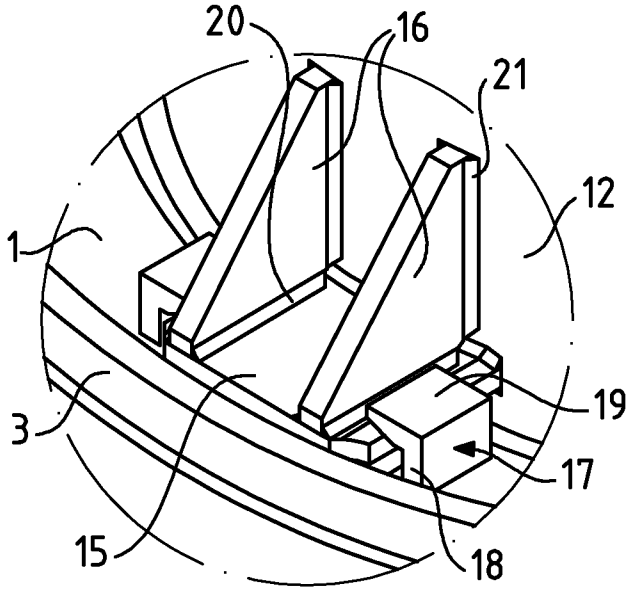

FIG.2

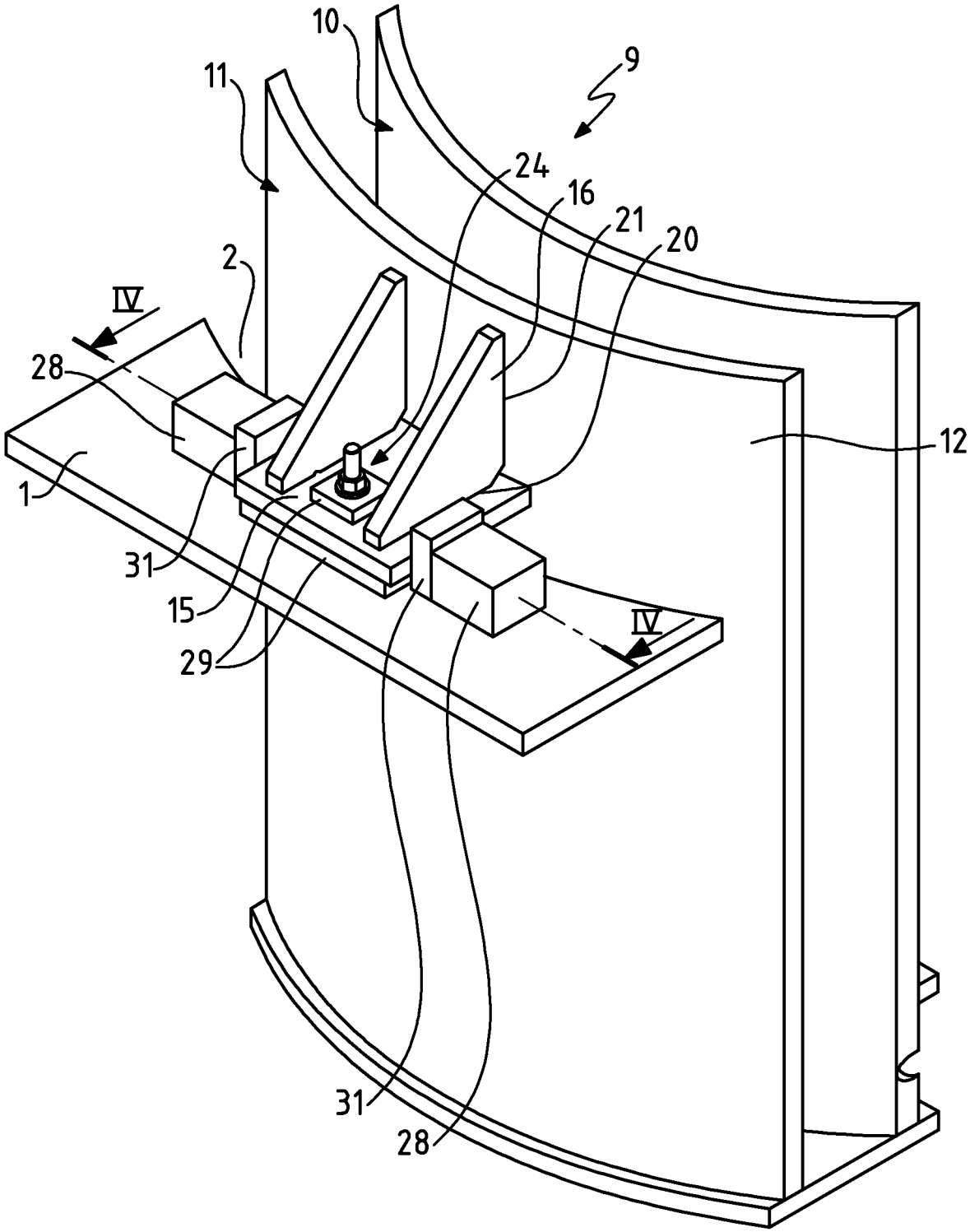

FIG.3

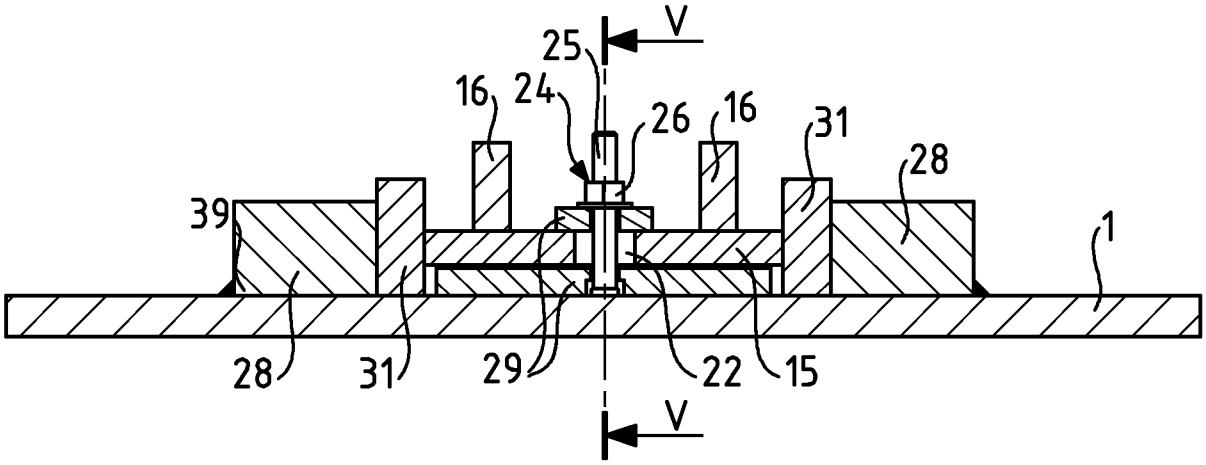
V
25
16
24
26
16
31
28
39
1
28
31
29
22
15
V

FIG.4

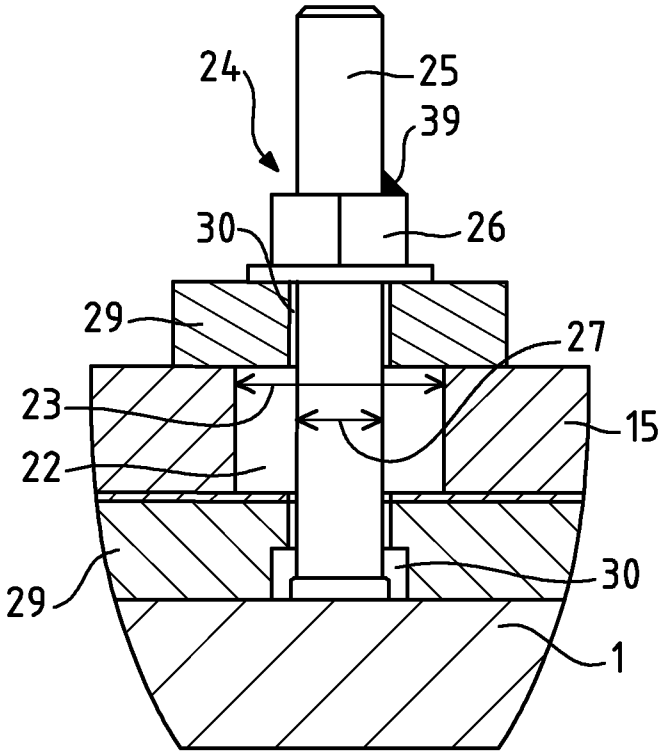
24
25
39
30
26
29
27
23
15
22
29
30
1

FIG.5

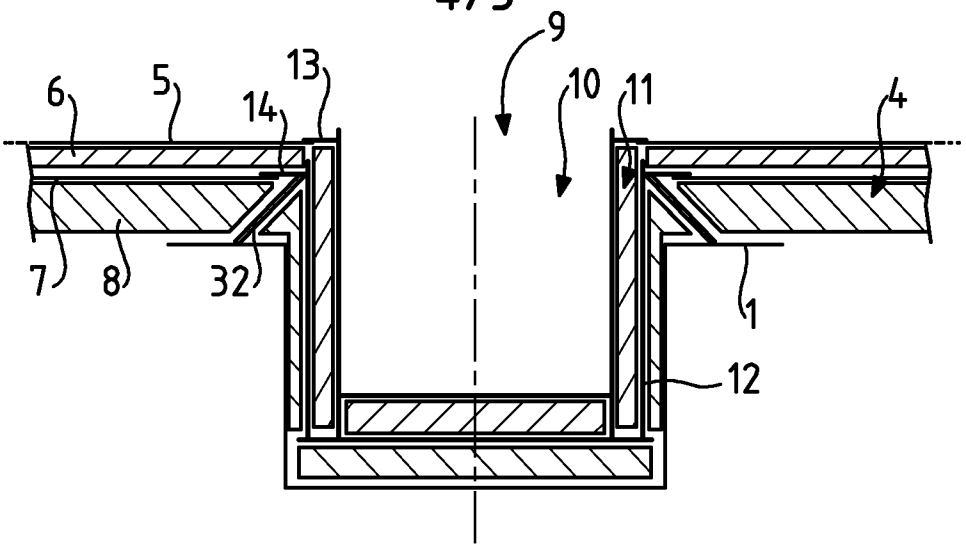

FIG.6

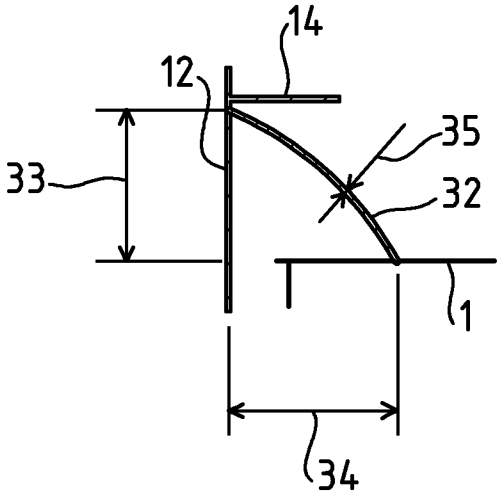

FIG.7

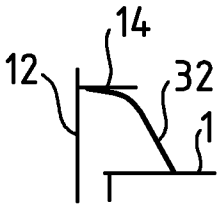

FIG.8

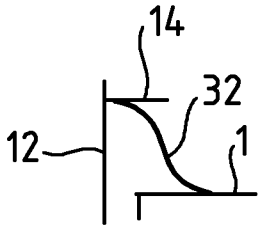

FIG.9

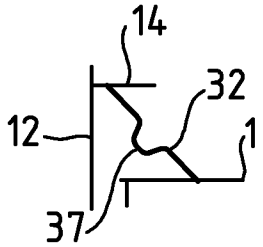

FIG.10

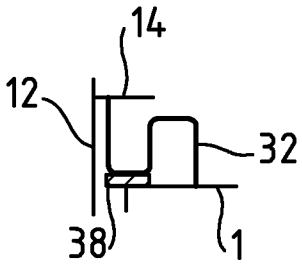

FIG.11

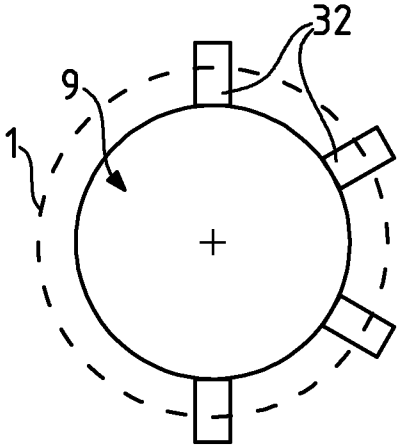

FIG.12

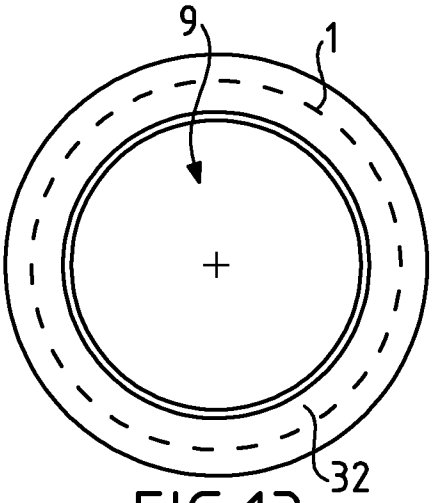

FIG.13

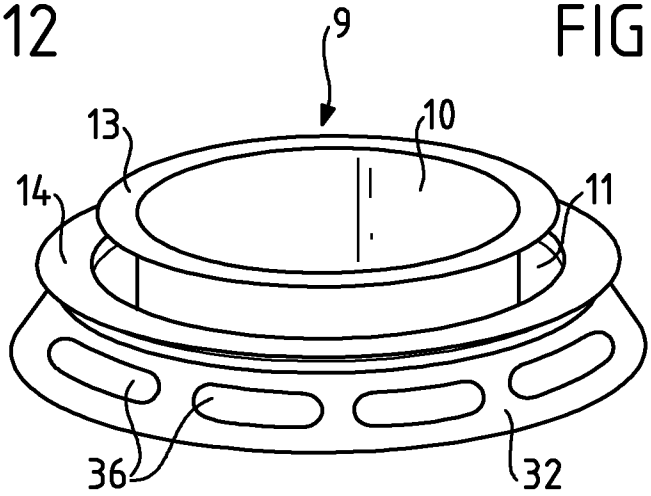

FIG.14

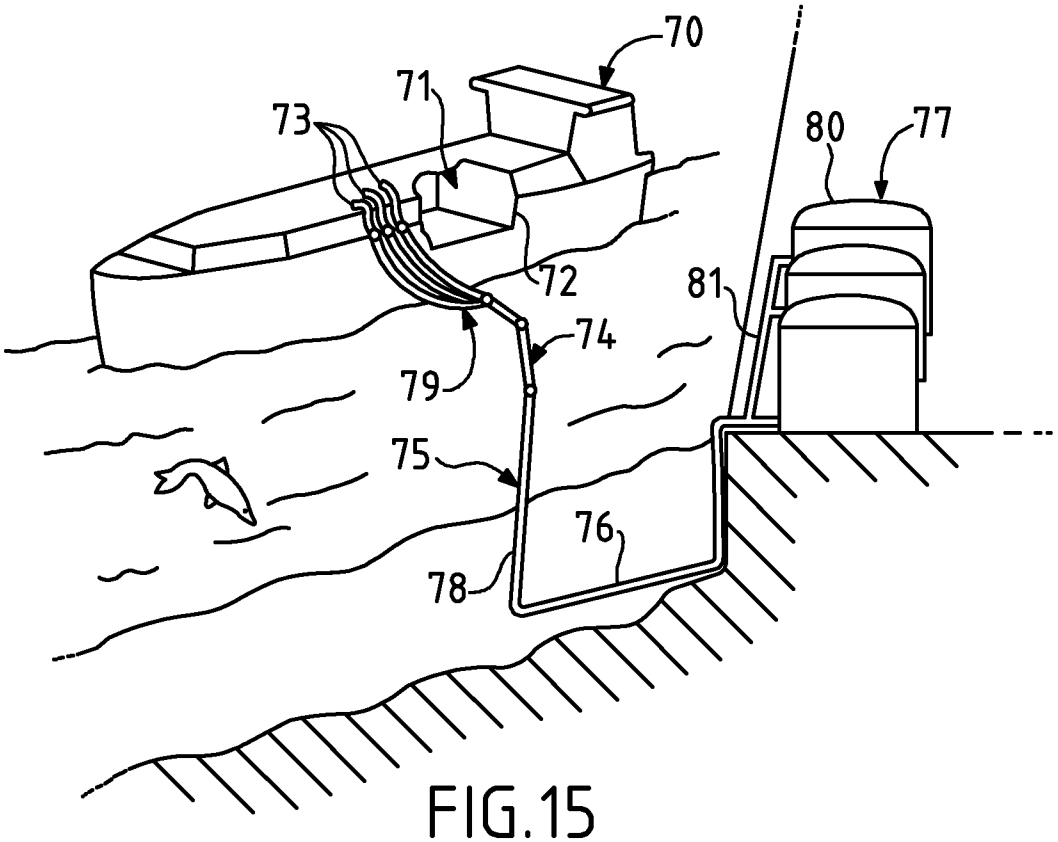

FIG.15