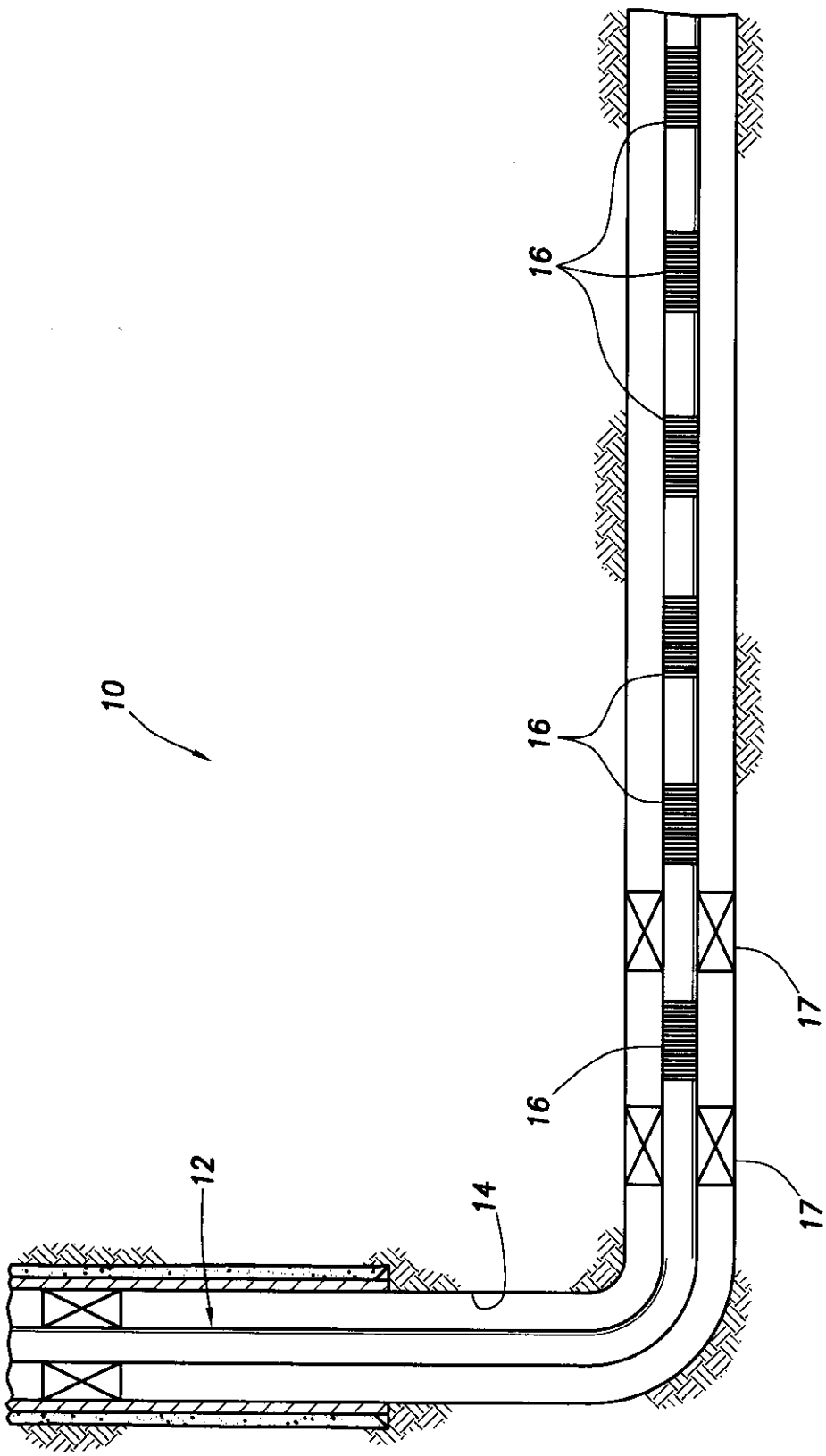

FIG.1

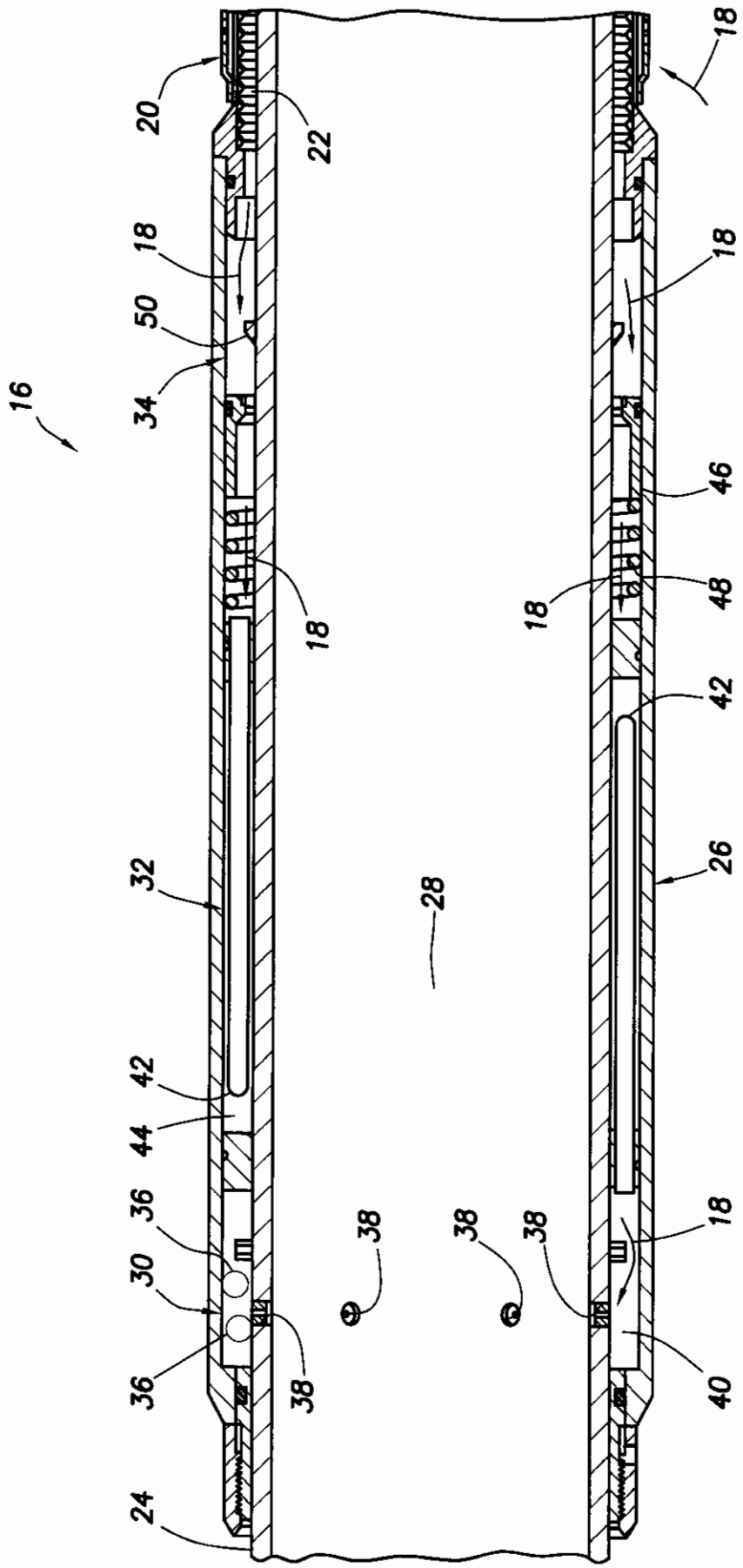
16
18
20
22
18
50
34
18
18
46
18
48
42
32
28
26
42
44
36
30
36
38
38
38
18
40
24

FIG.2

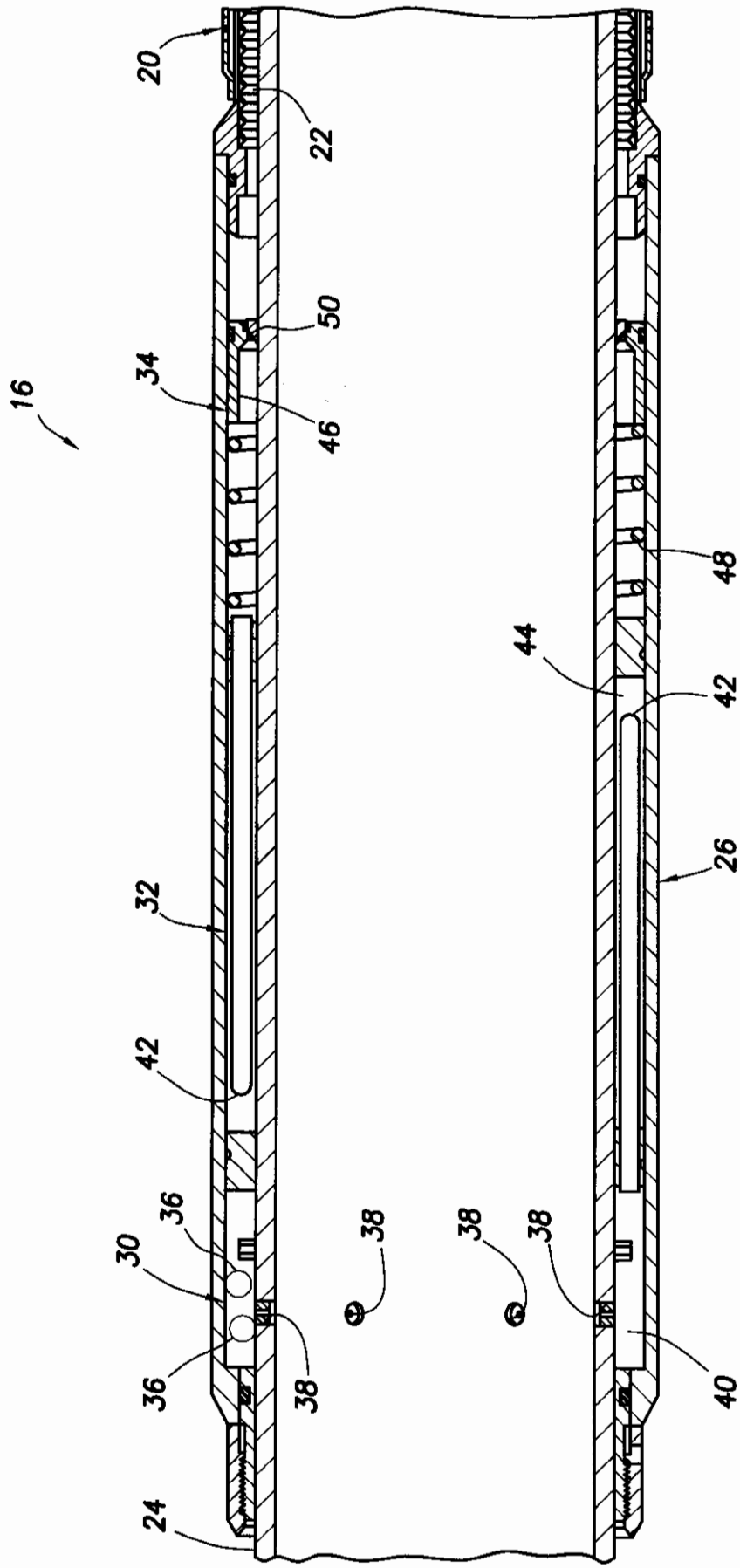

FIG.3

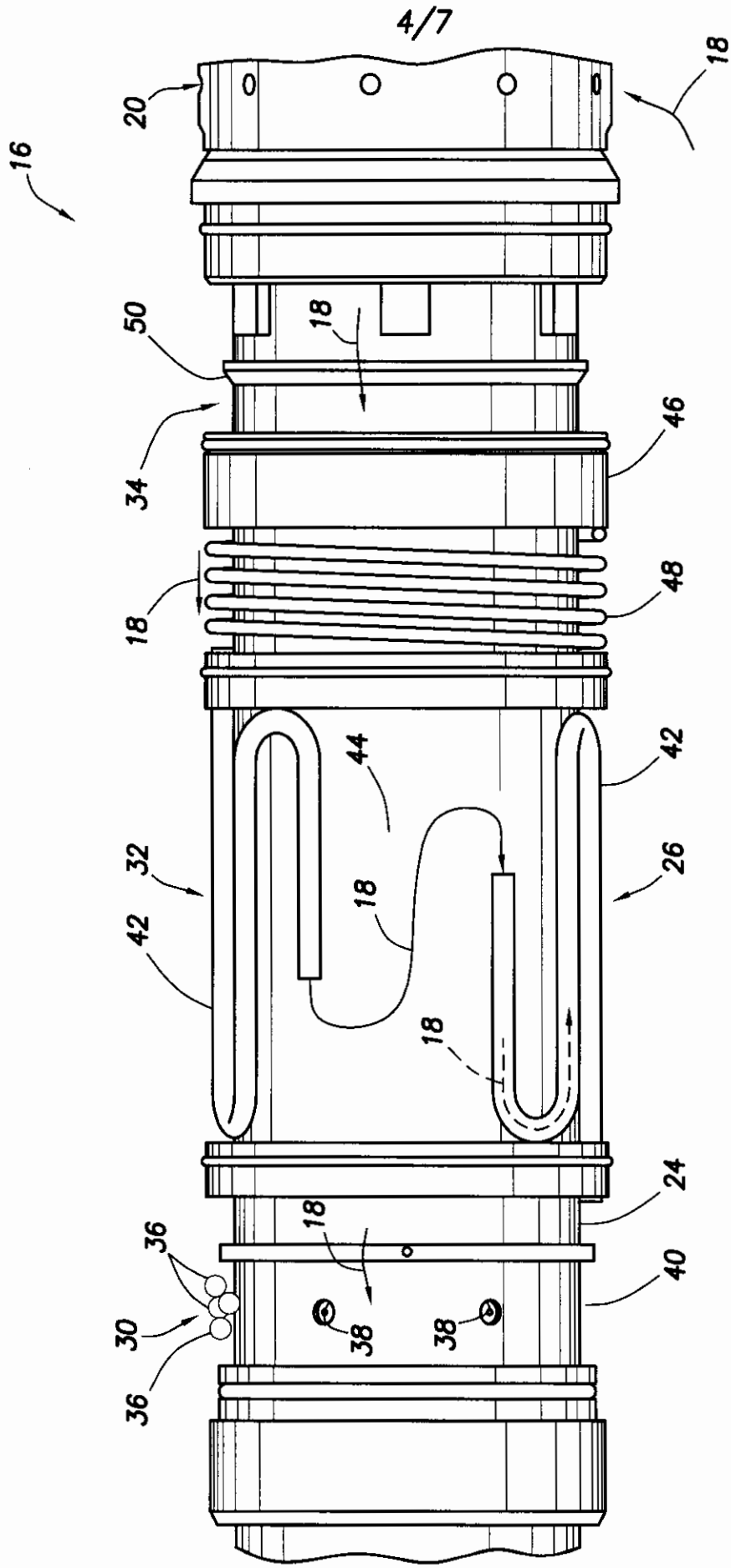

FIG.4

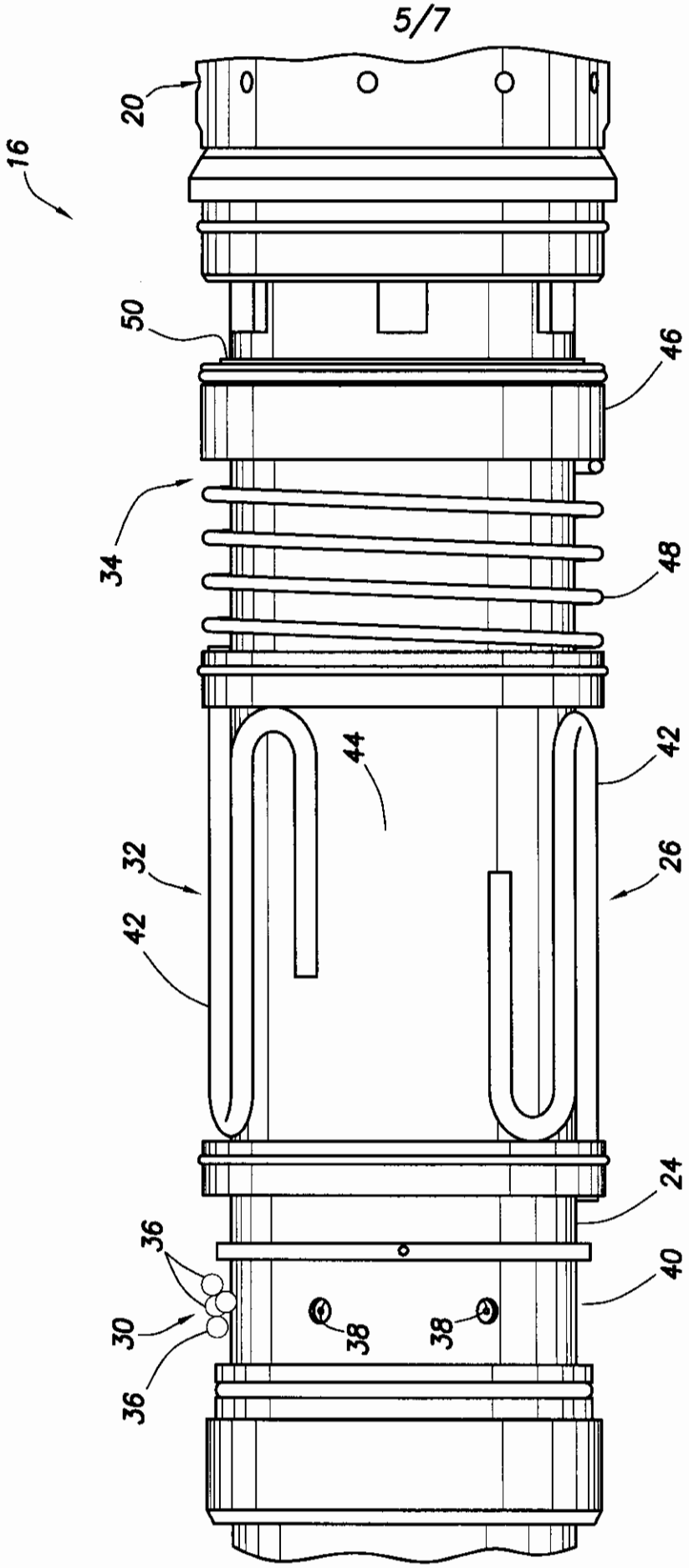

FIG.5

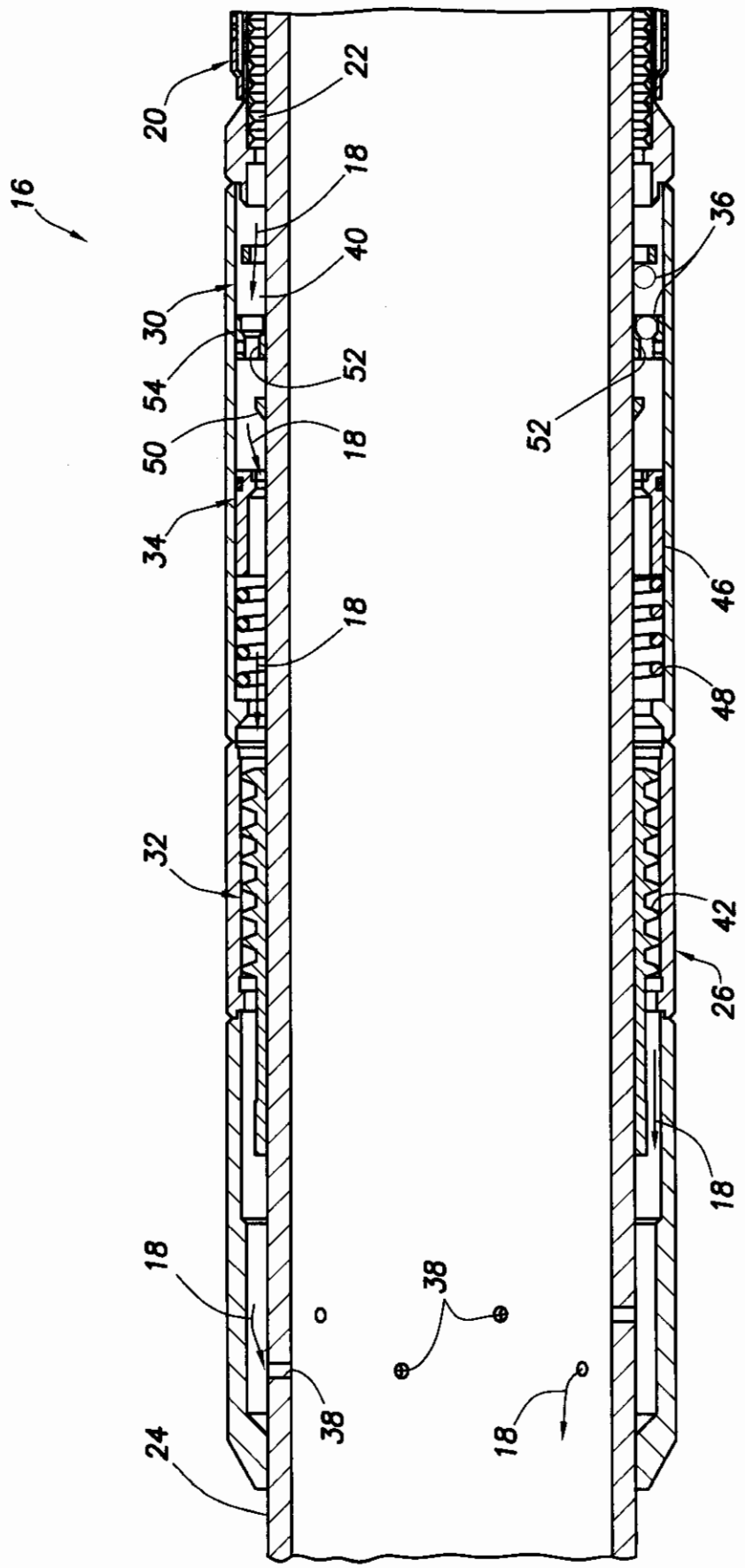
16
20
22
18
40
30
54
52
50
18
34
18
32
18
24
38
38
18
52
36
46
48
42
26
18

FIG.6

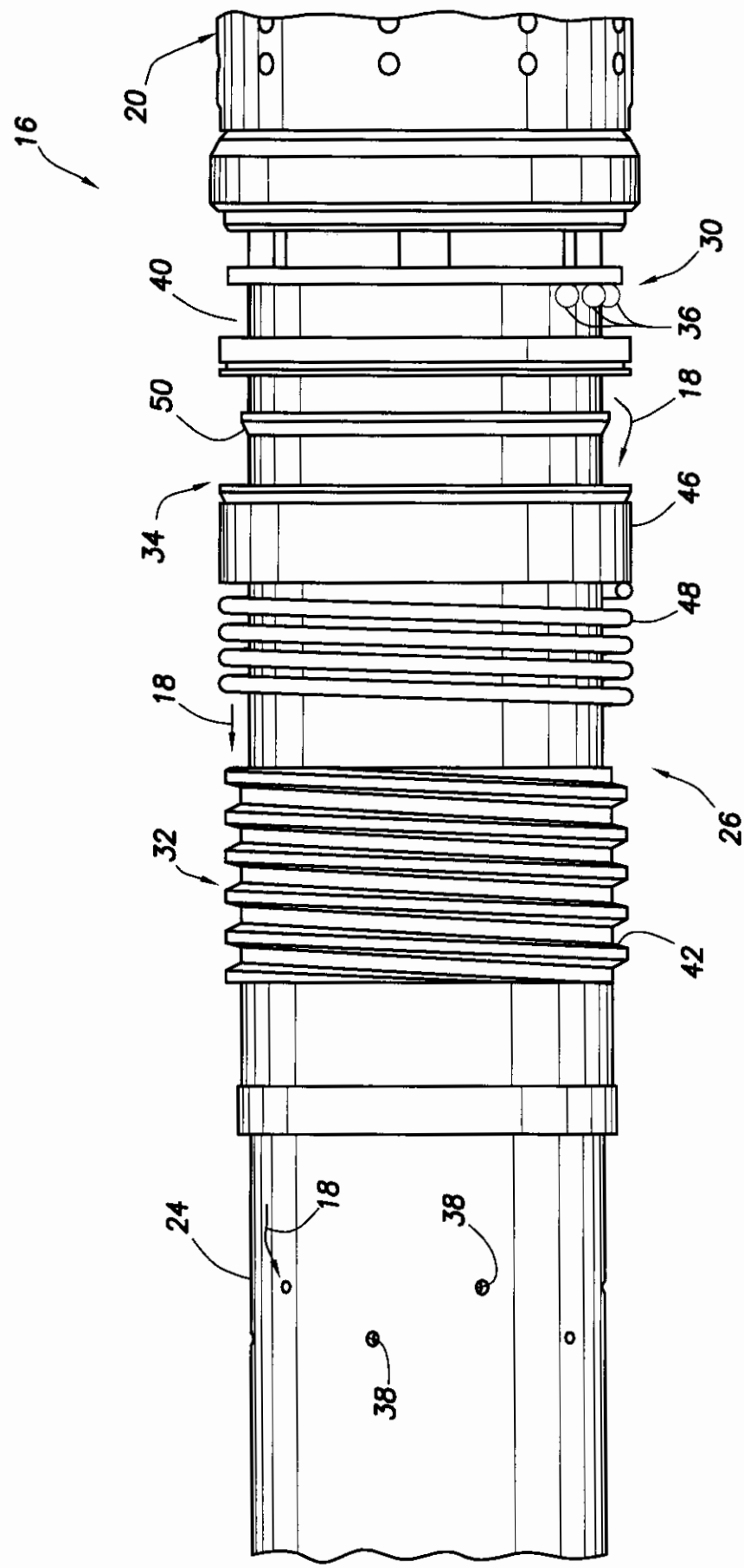

FIG.7