[図1]

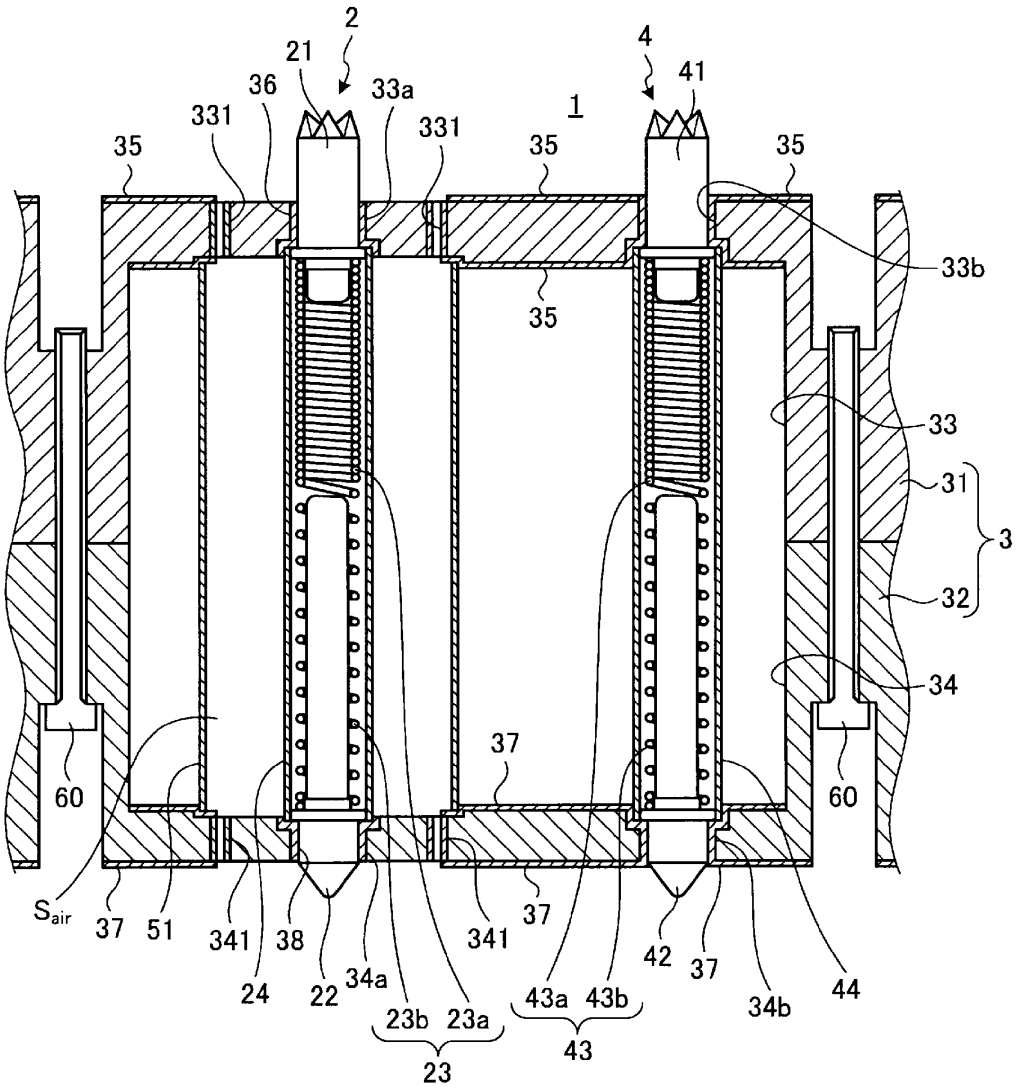
2
21
36
331
33a
331
1
4
41
35
35
35
35
33b
35
33
31
3
32
34
37
60
60
S_{air}
37
51
341
38
24
22
34a
23b
23a
23
341
37
43a
43b
43
42
37
34b
44

[図2]

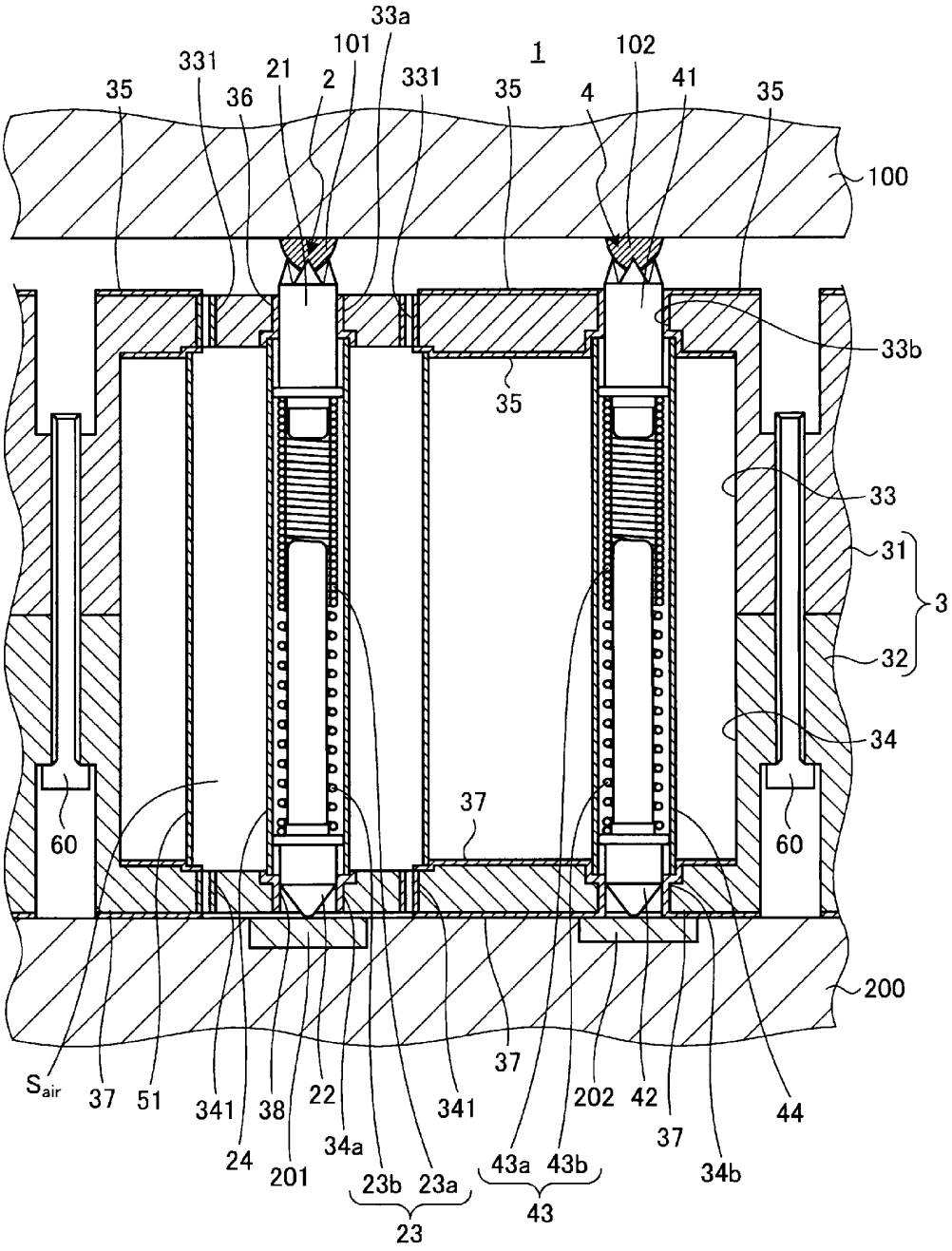
33a
101
331
21
2
331
1
102
35
36
35
4
41
35
100
33b
35
33
31
3
32
34
37
60
60
200
S_{air}
37
51
341
38
22
341
37
202
42
44
24
201
34a
23b
23a
43a
43b
37
34b
23
43

[図3]

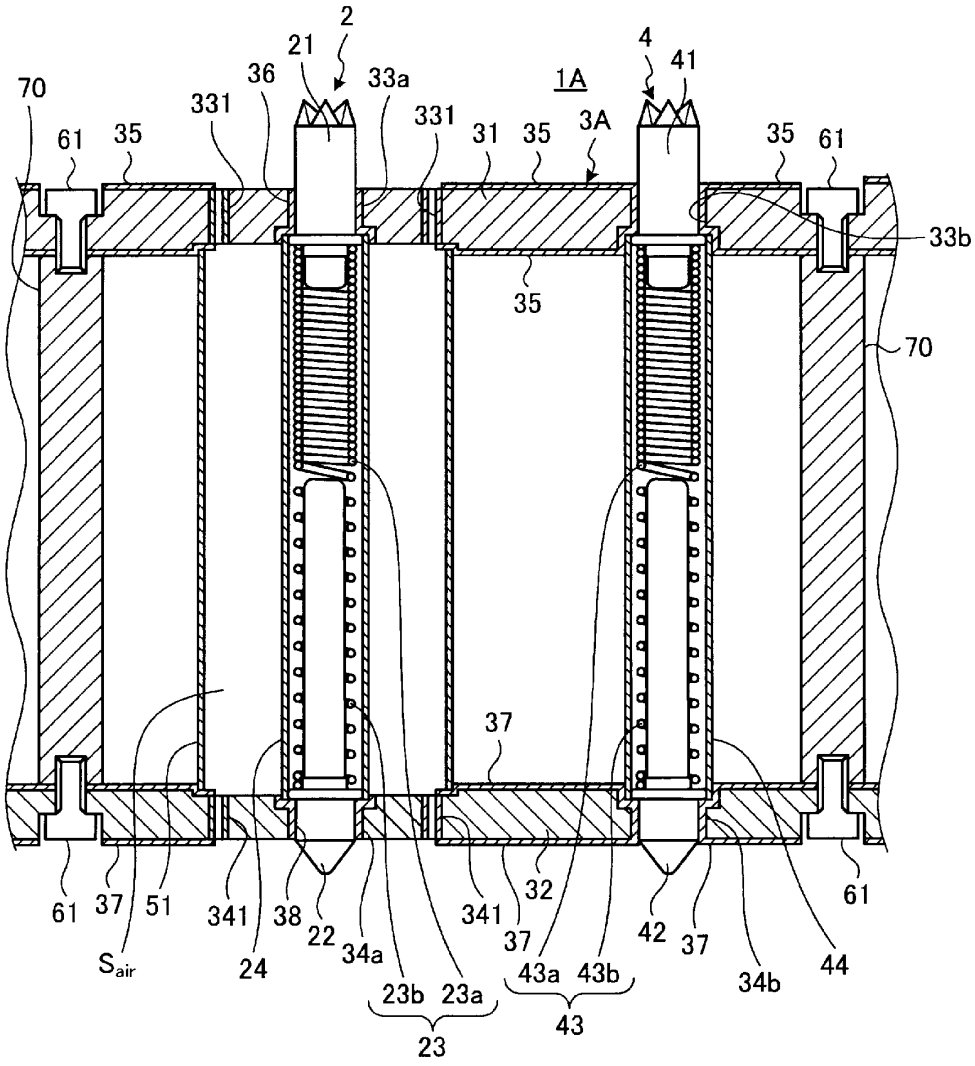
2
21
4
41
70
36
33a
1A
331
331
31
35
3A
35
61
35
61
33b
35
70
37
61
37
51
341
38
22
34a
341
37
32
42
37
61
Sair
24
23b
23a
43a
43b
34b
44
23
43

[図4]

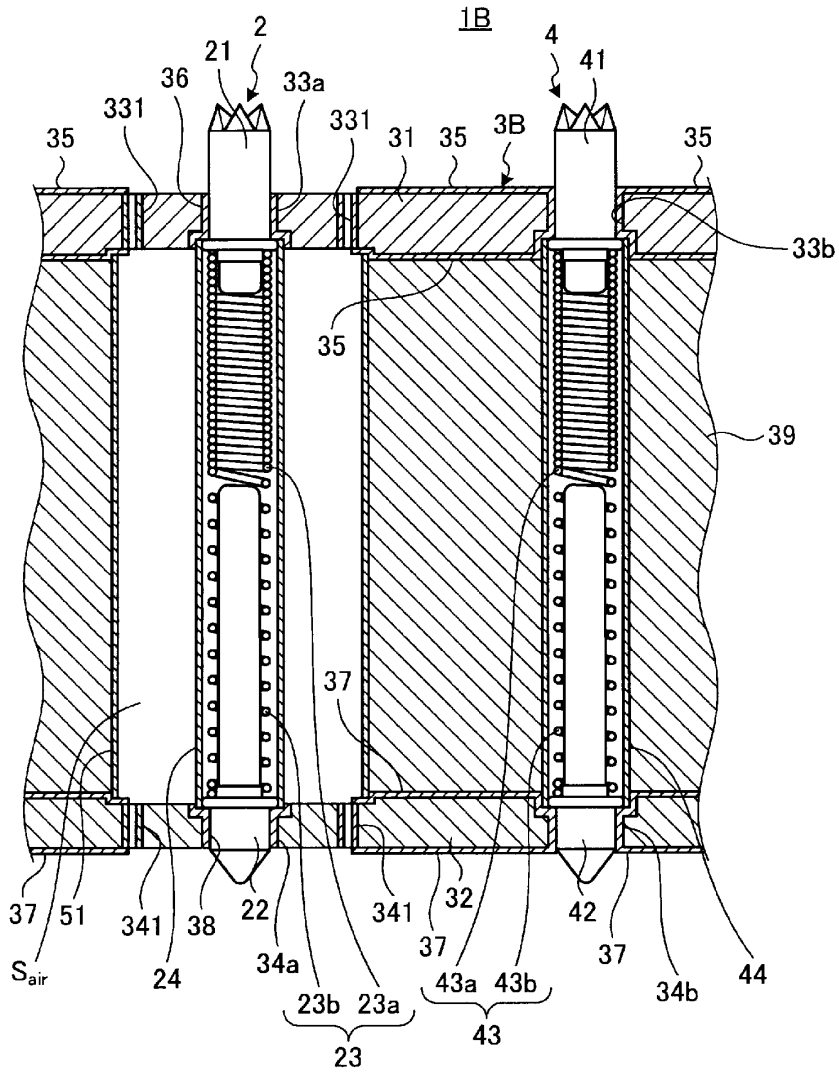
1B
2
21
36
33a
331
331
31
35
3B
4
41
35
35
33b
35
39
37
37
51
341
38
22
341
32
42
37
37
S_{air}
24
34a
23b
23a
43a
43b
34b
44
23
43

[図5]

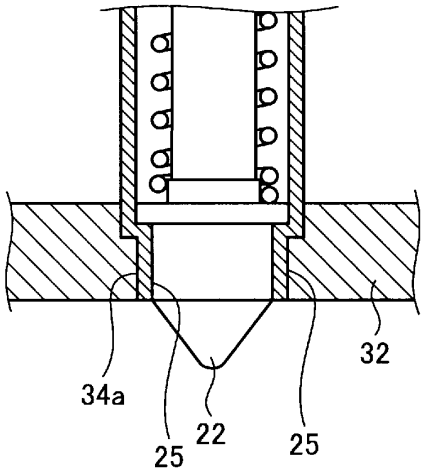

[図6]

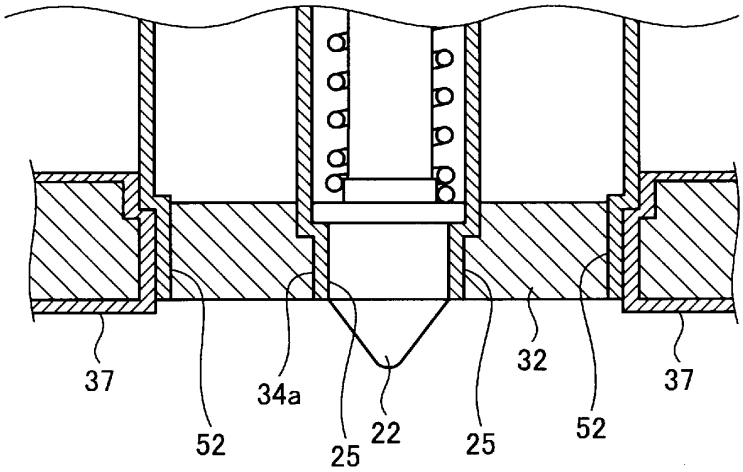

[図7]

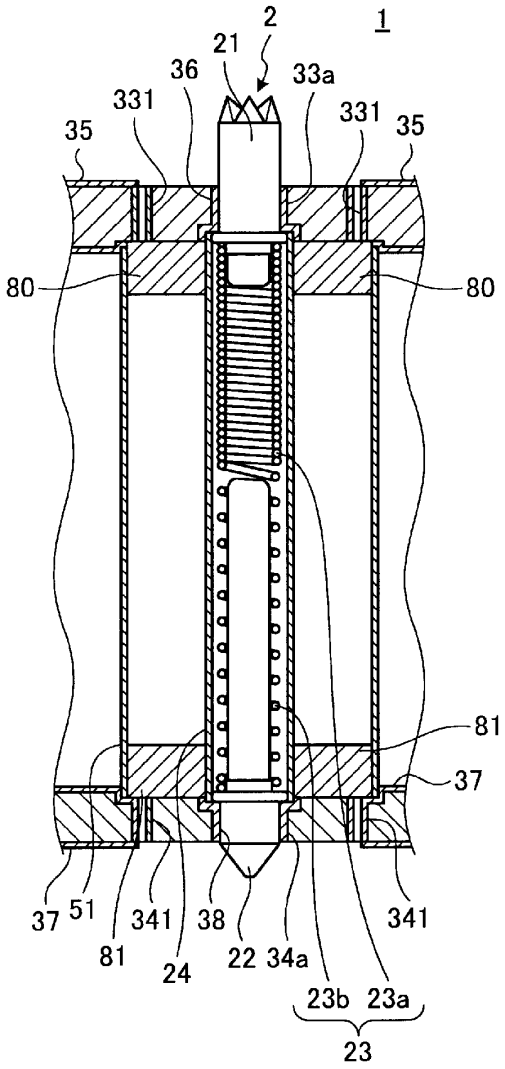
2
1
21
36
33a
331
331
35
35
80
80
81
37
37
51
341
38
341
81
24
22
34a
23b
23a
23

[図8]

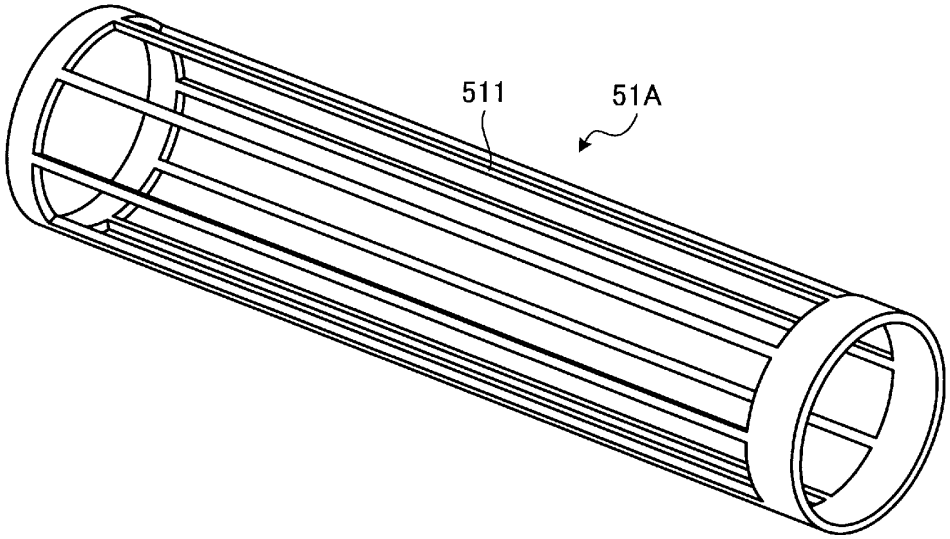

[図9]

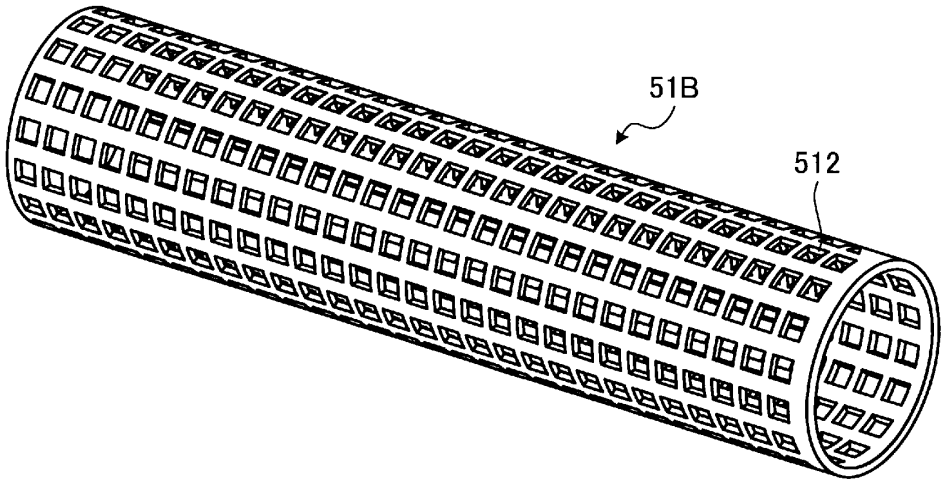

[図10]

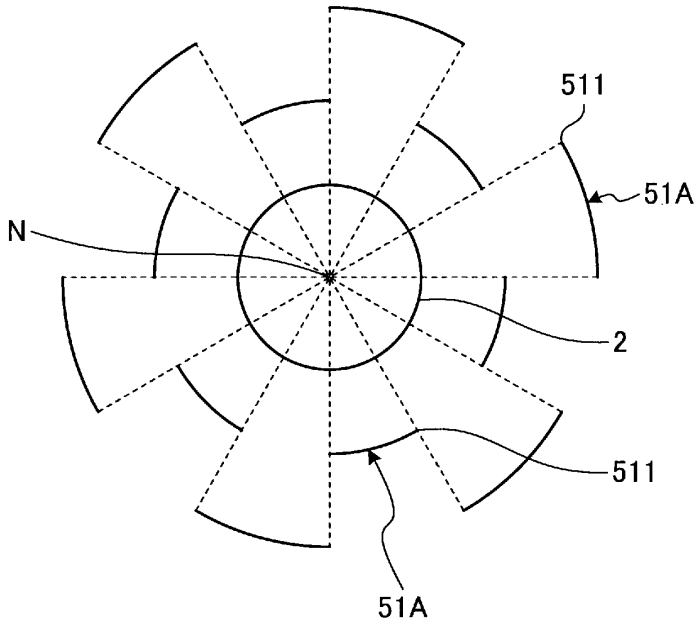

[図11]

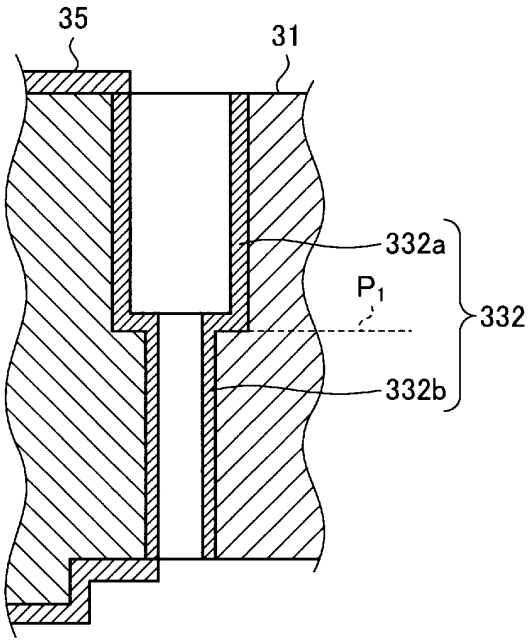

[図12]

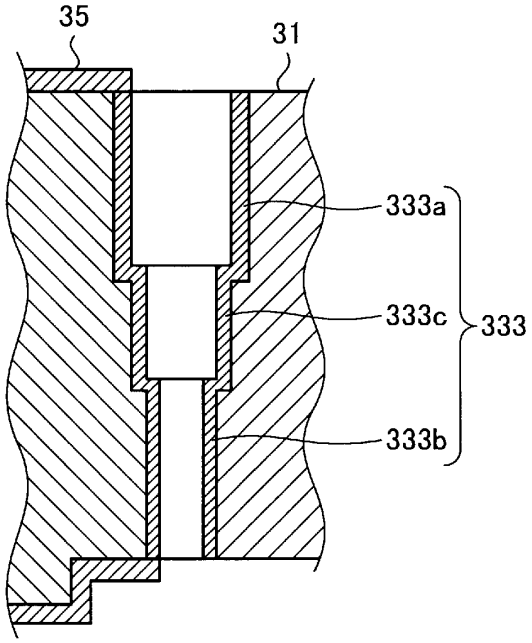

[図13]

