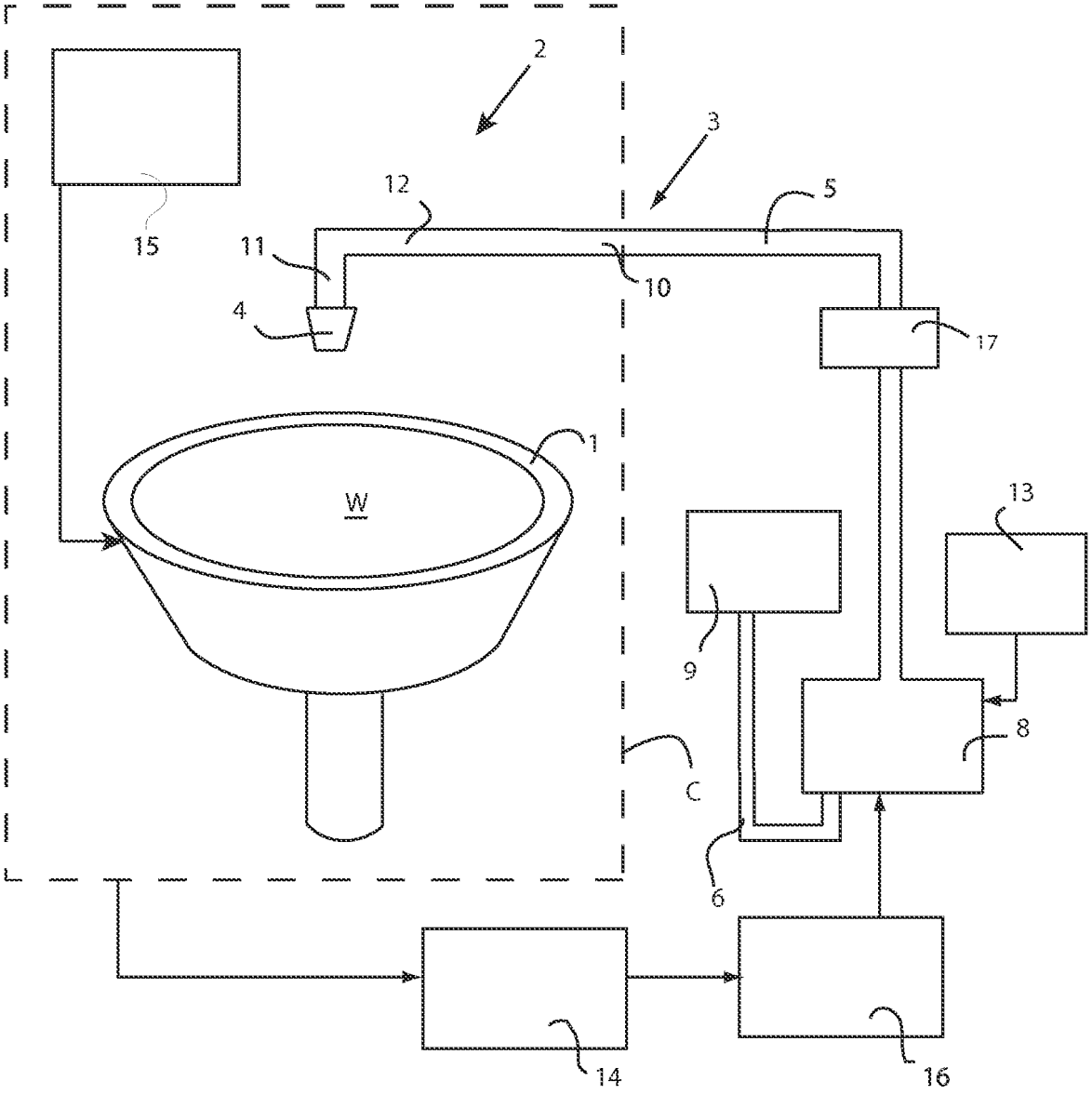

Fig. 1

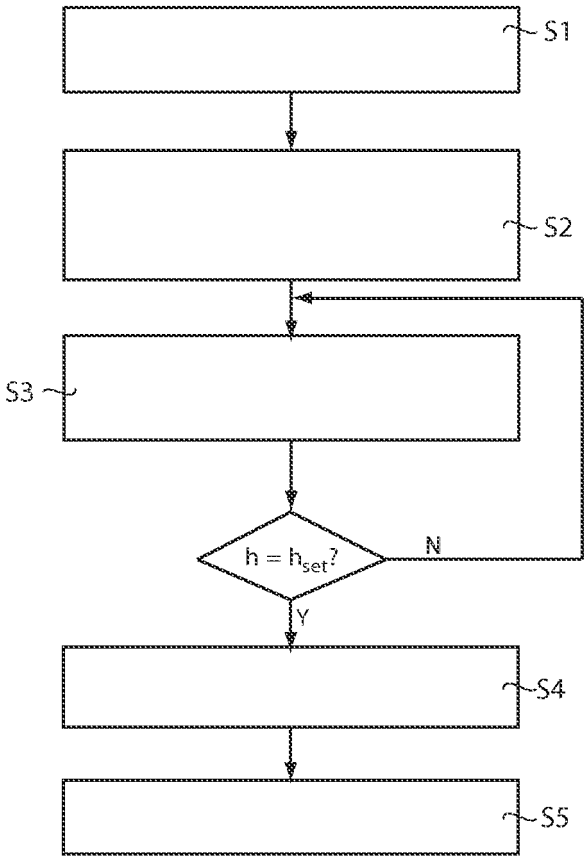

Fig. 2

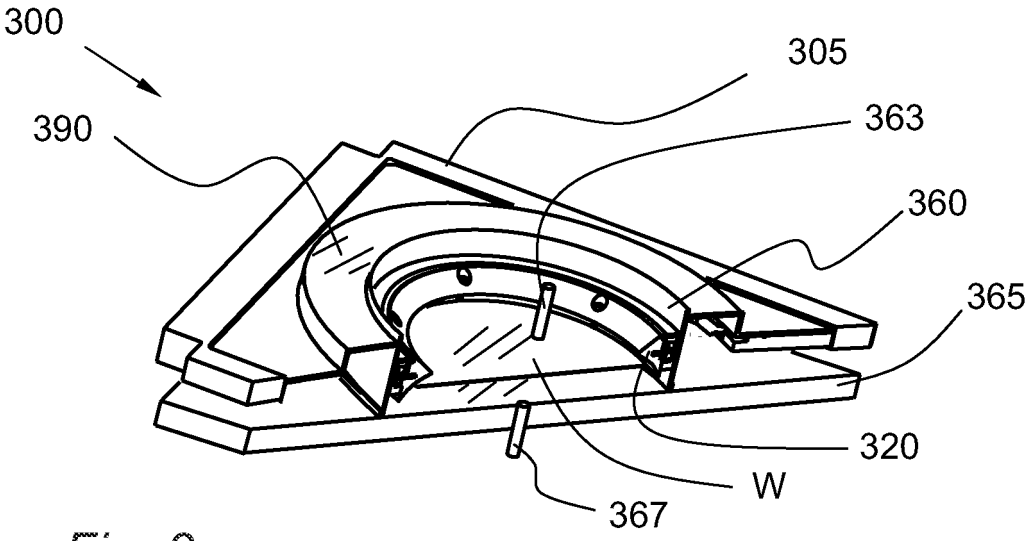
300
305
390
363
360
365
320
W
367

Fig. 3a

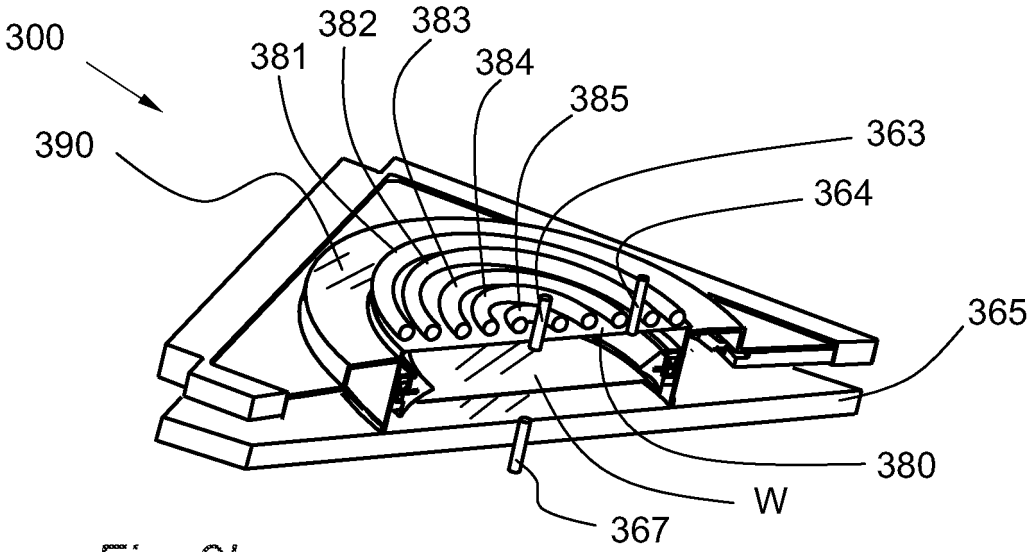
300
382
383
381
384
385
390
363
364
365
380
W
367

Fig. 3b

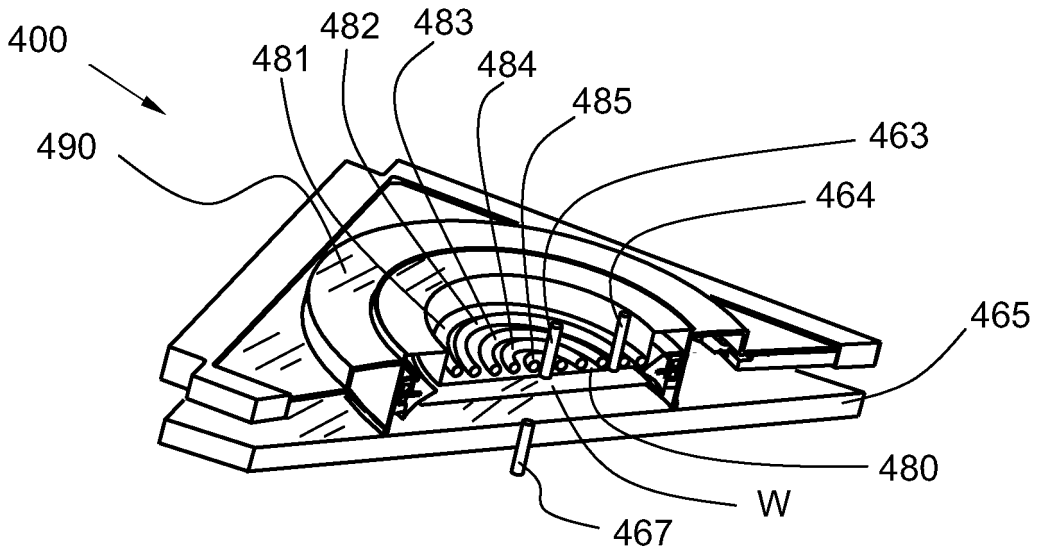

Fig. 4