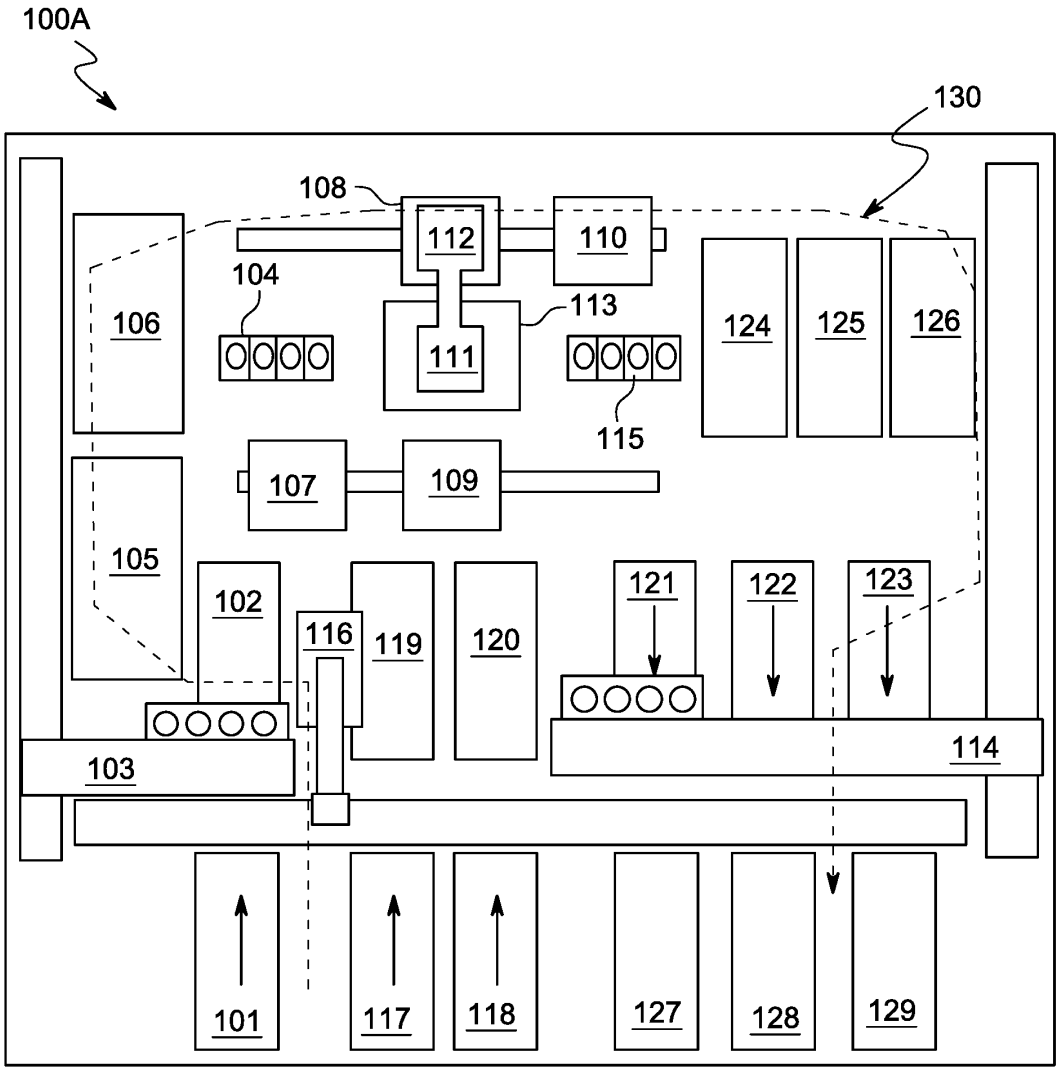

FIG. 1A
(PRIOR ART)

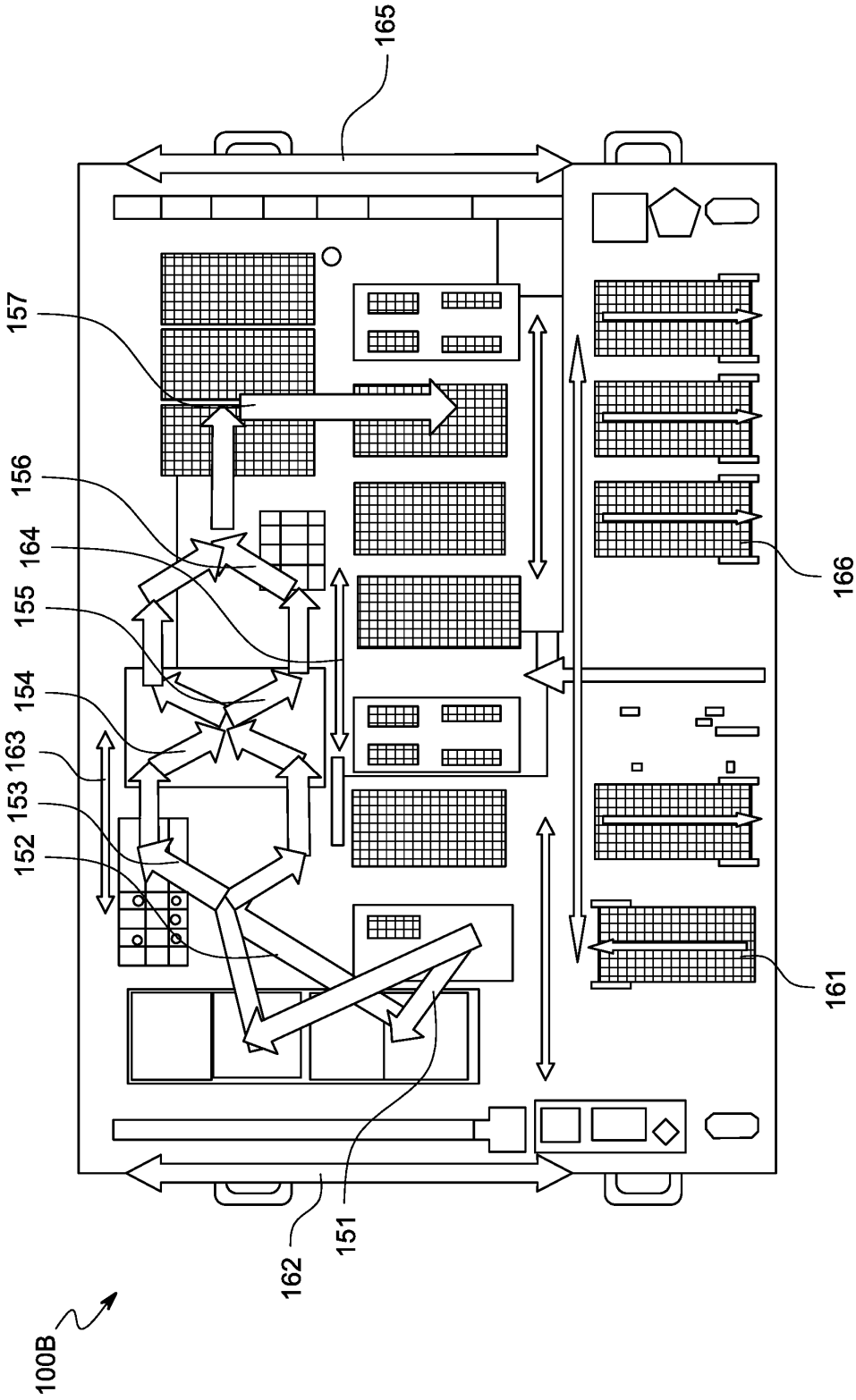

FIG. 1B
(PRIOR ART)

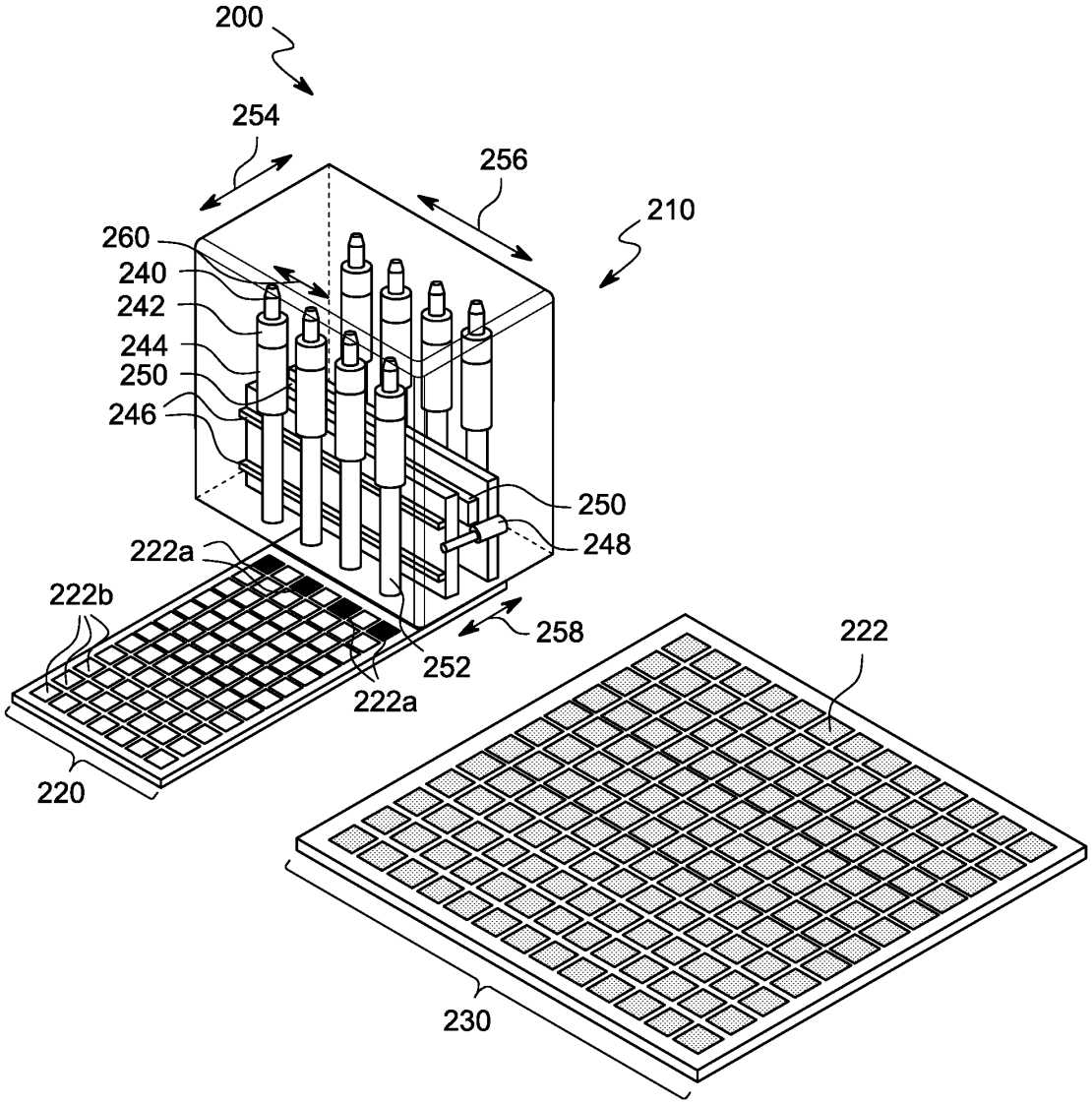

FIG. 2
(PRIOR ART)

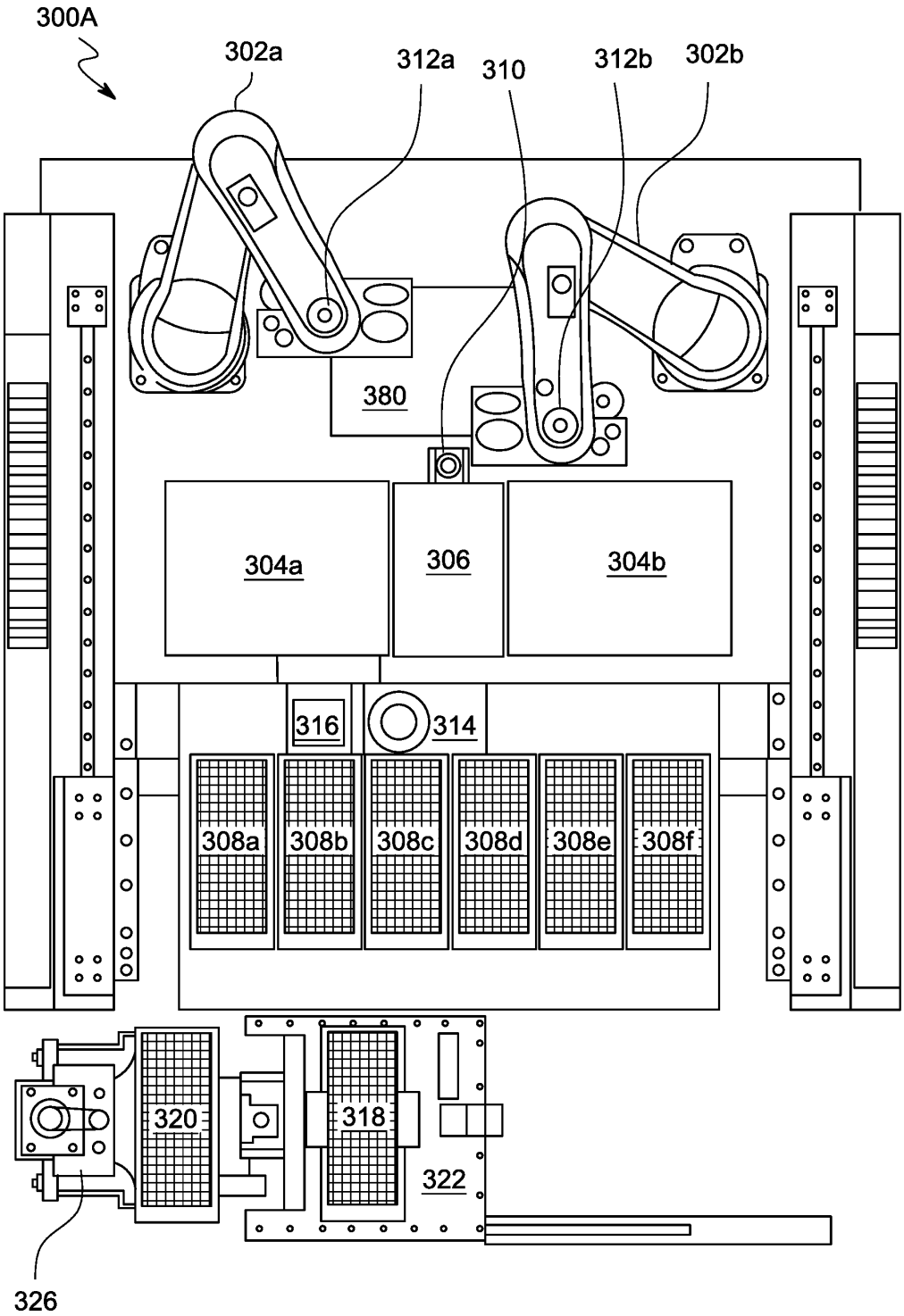
300A
302a
312a
310
312b
302b
380
304a
306
304b
316
314
308a
308b
308c
308d
308e
308f
320
318
322
326

FIG. 3A

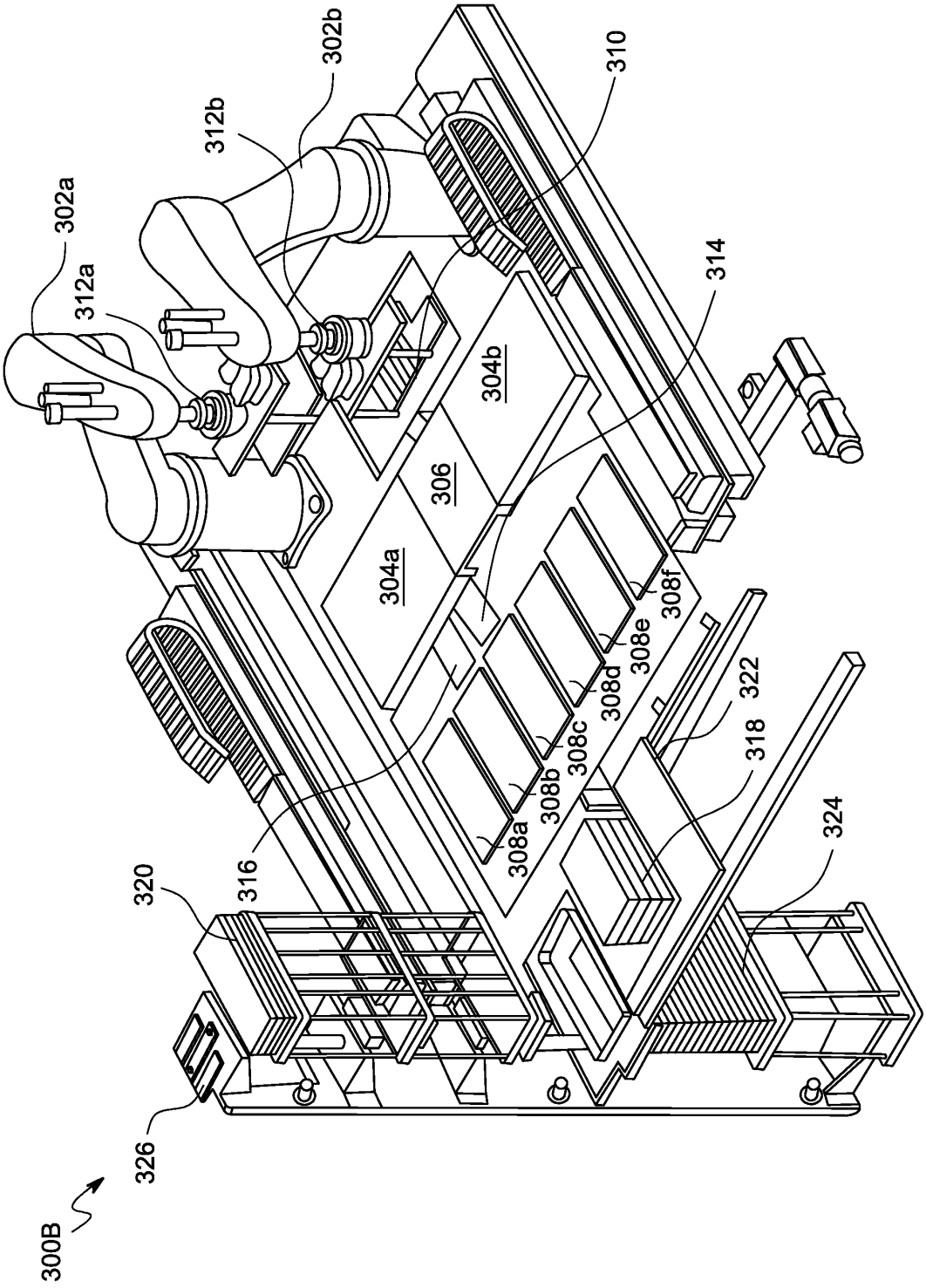
300B
326
320
316
324
318
322
308a
308b
308c
308d
308e
308f
304a
306
304b
314
310
312a
312b
302a
302b

FIG. 3B

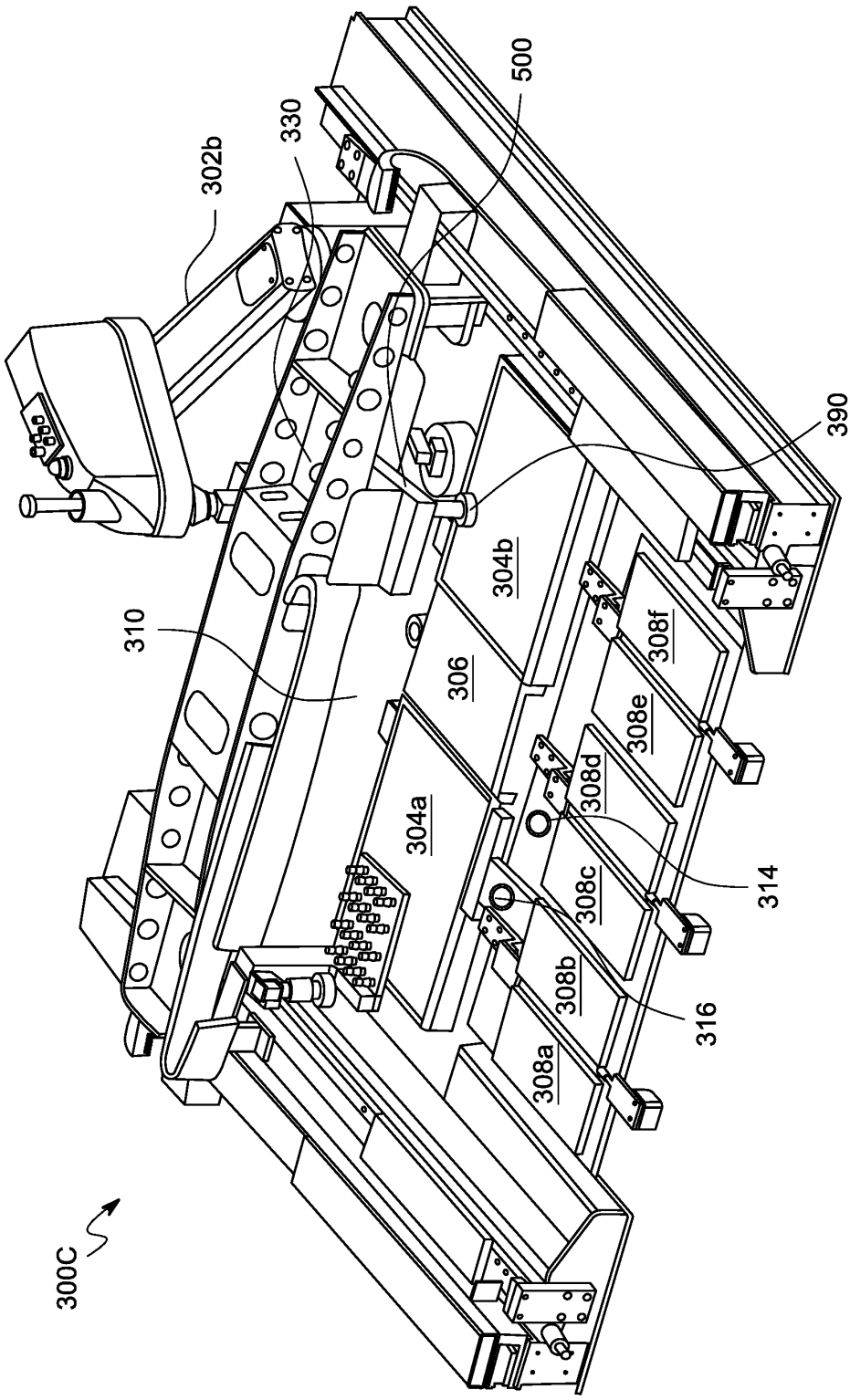
300C
302b
330
500
390
310
306
304b
304a
308f
308e
308d
308c
308b
308a
314
316

FIG. 3C

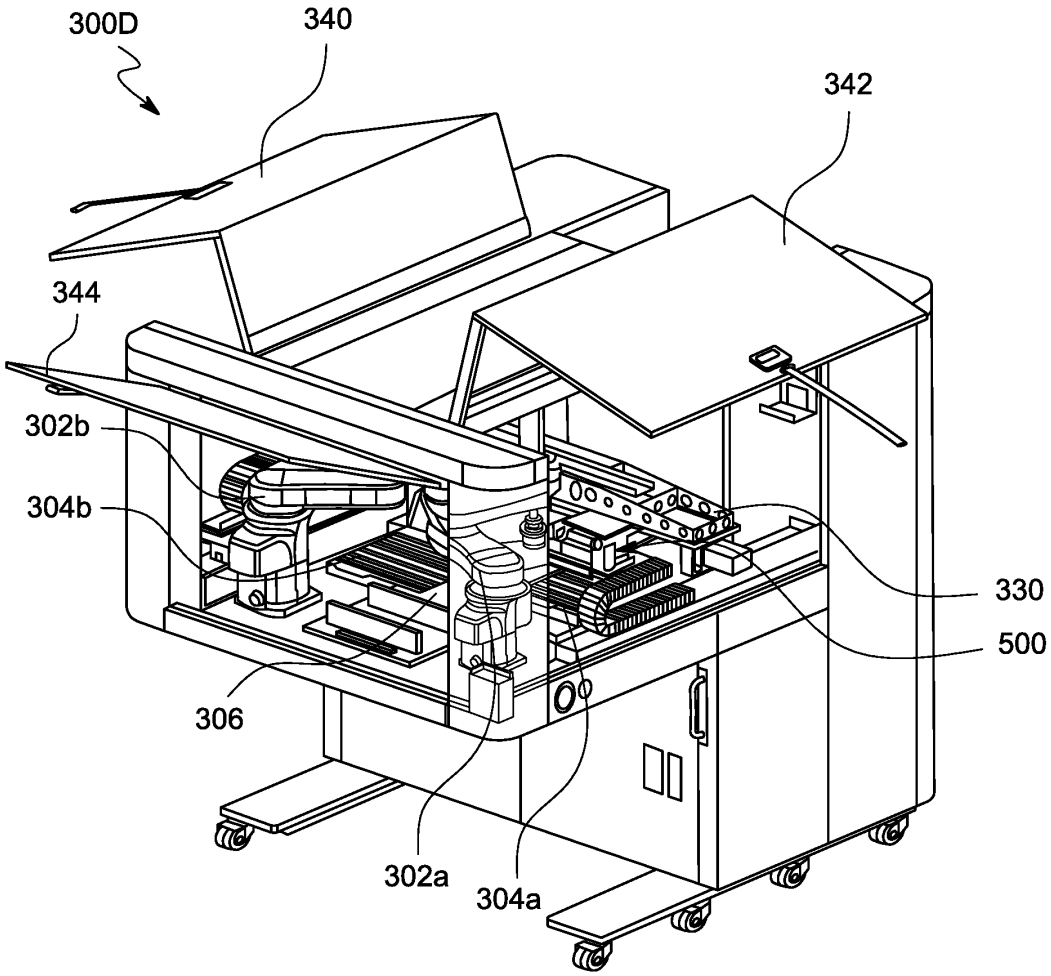

FIG. 3D

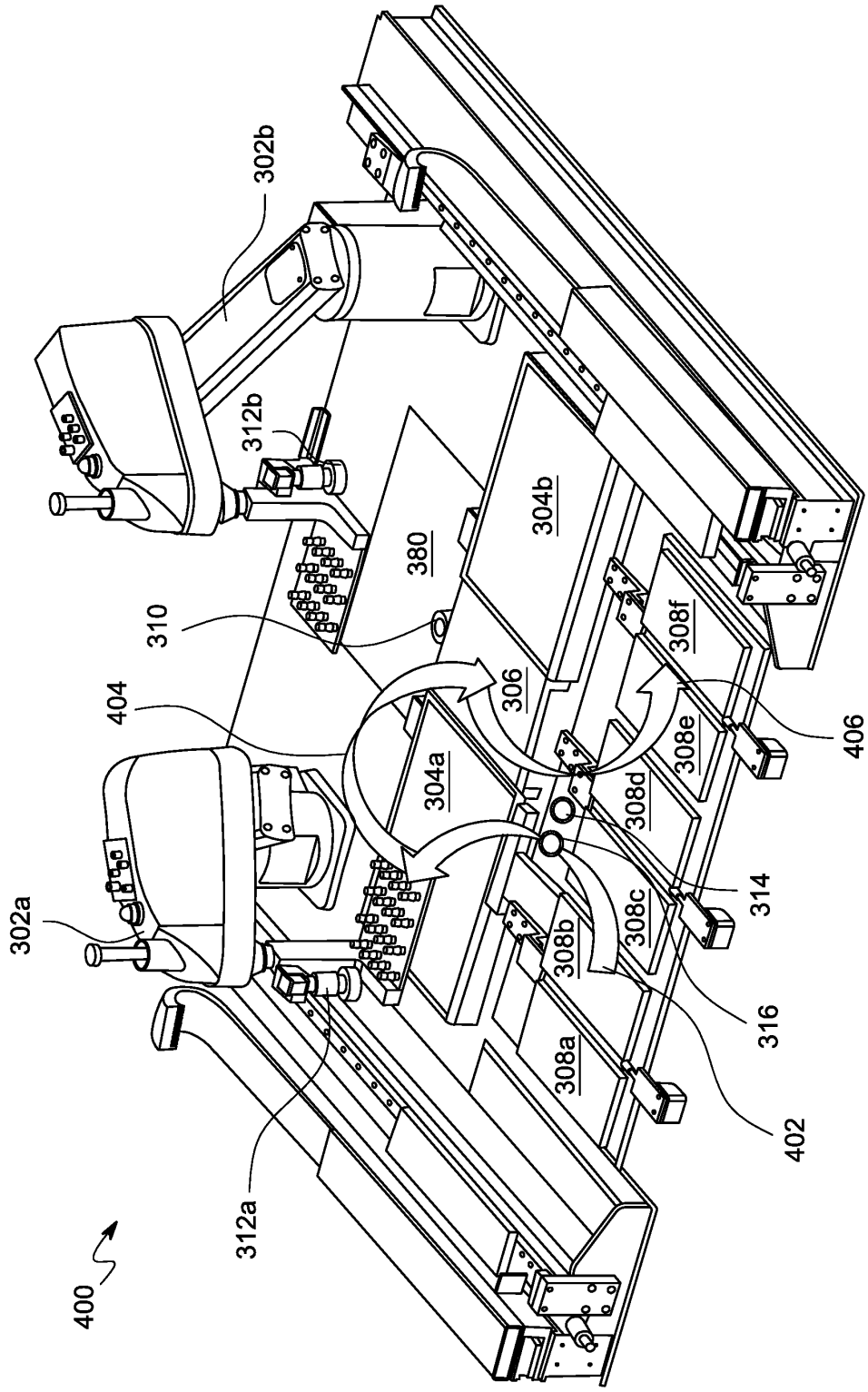
302b
312b
380
304b
310
404
306
308f
406
304a
308e
308d
302a
314
308c
308b
316
308a
402
312a
400

FIG. 4

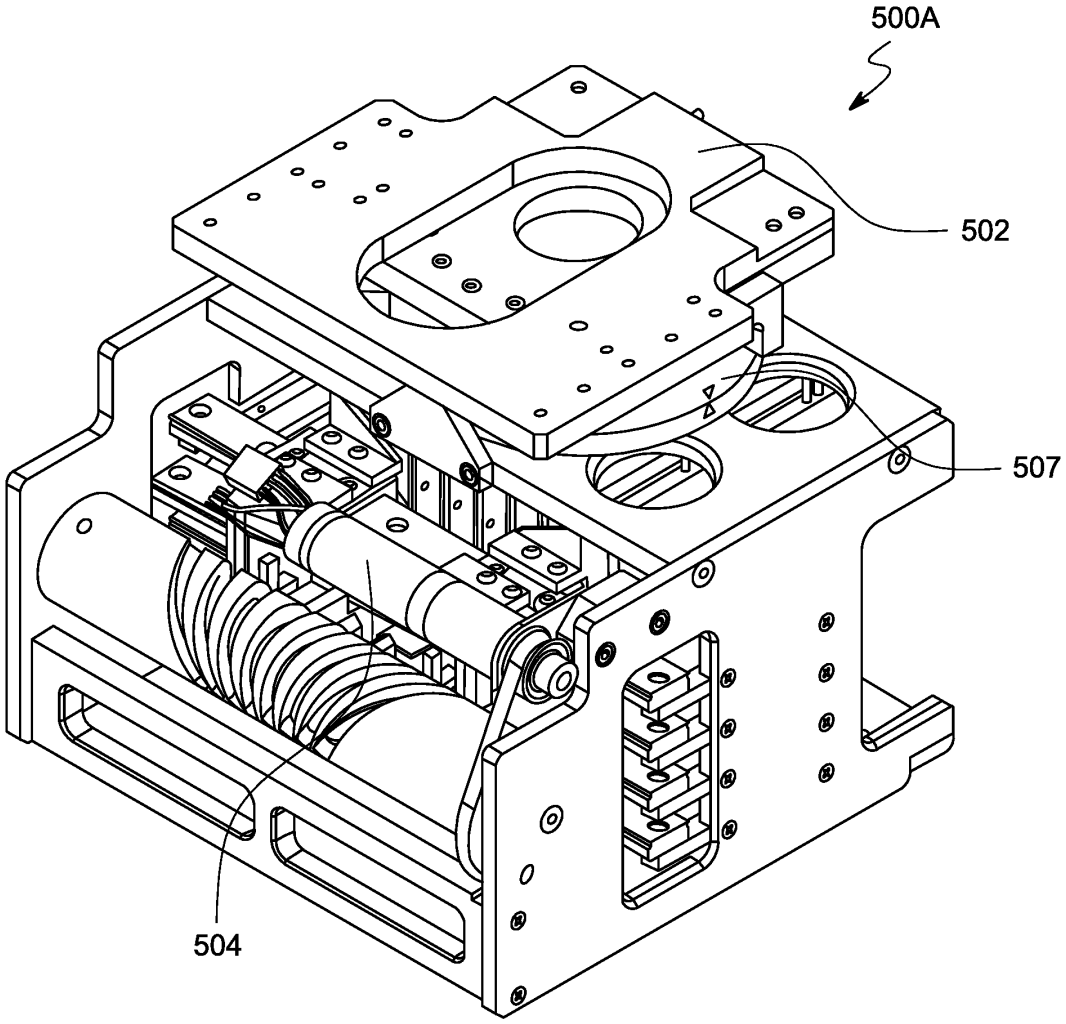

FIG. 5A

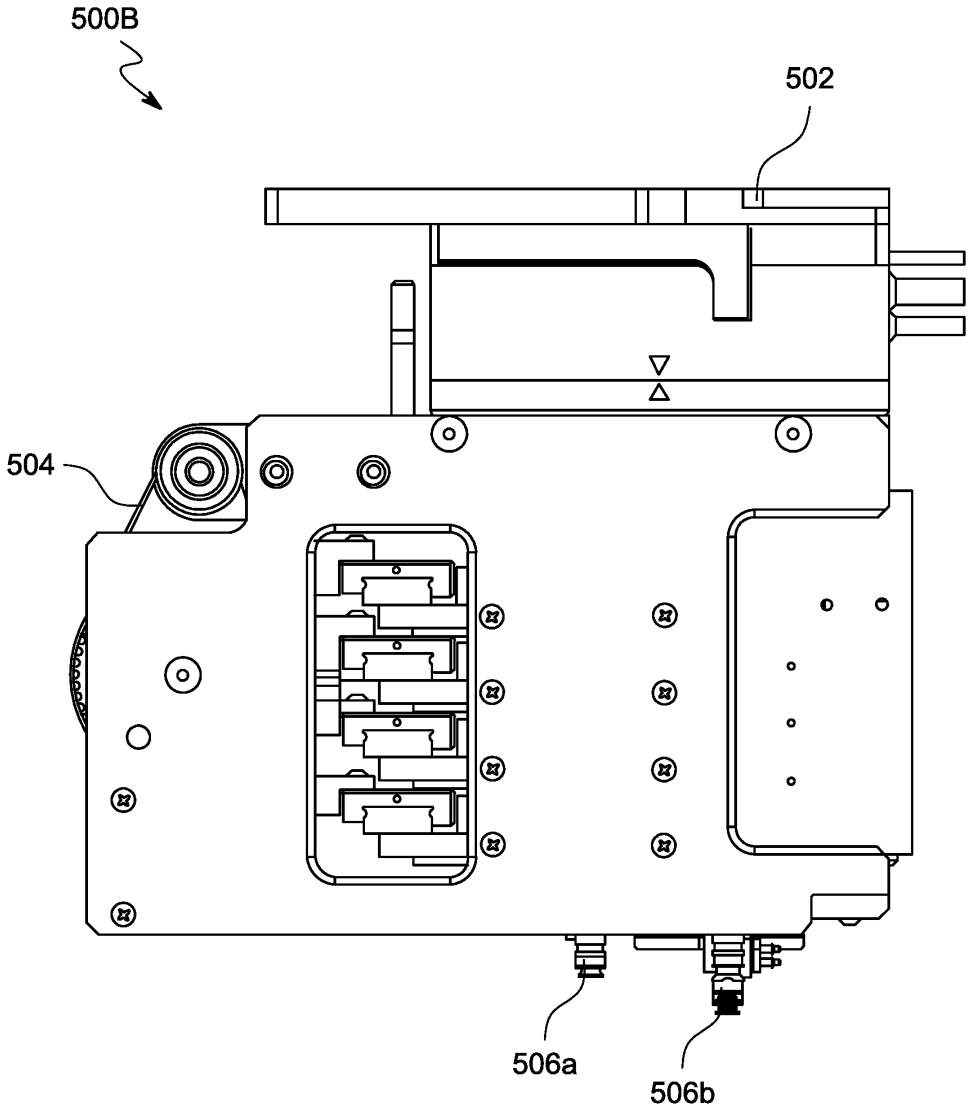

FIG. 5B

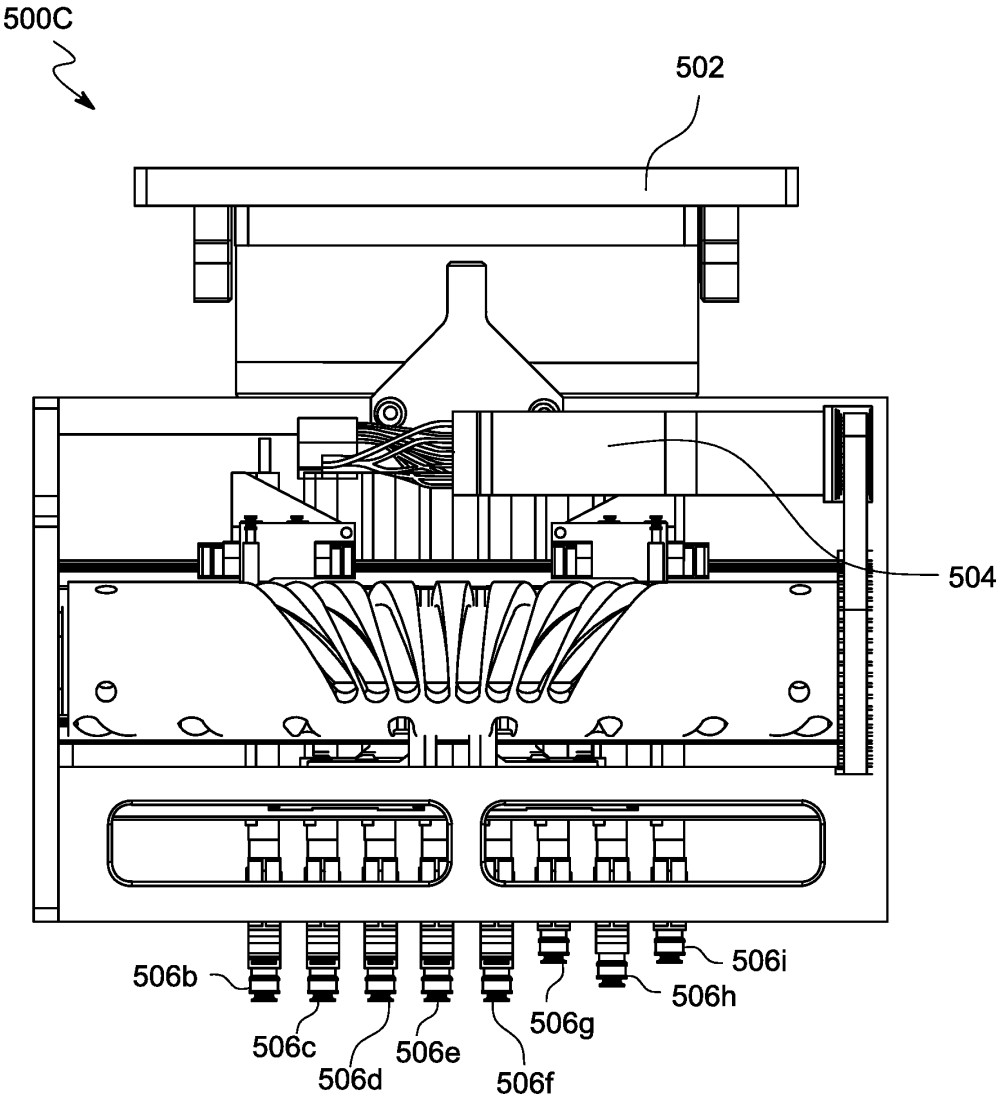

FIG. 5C

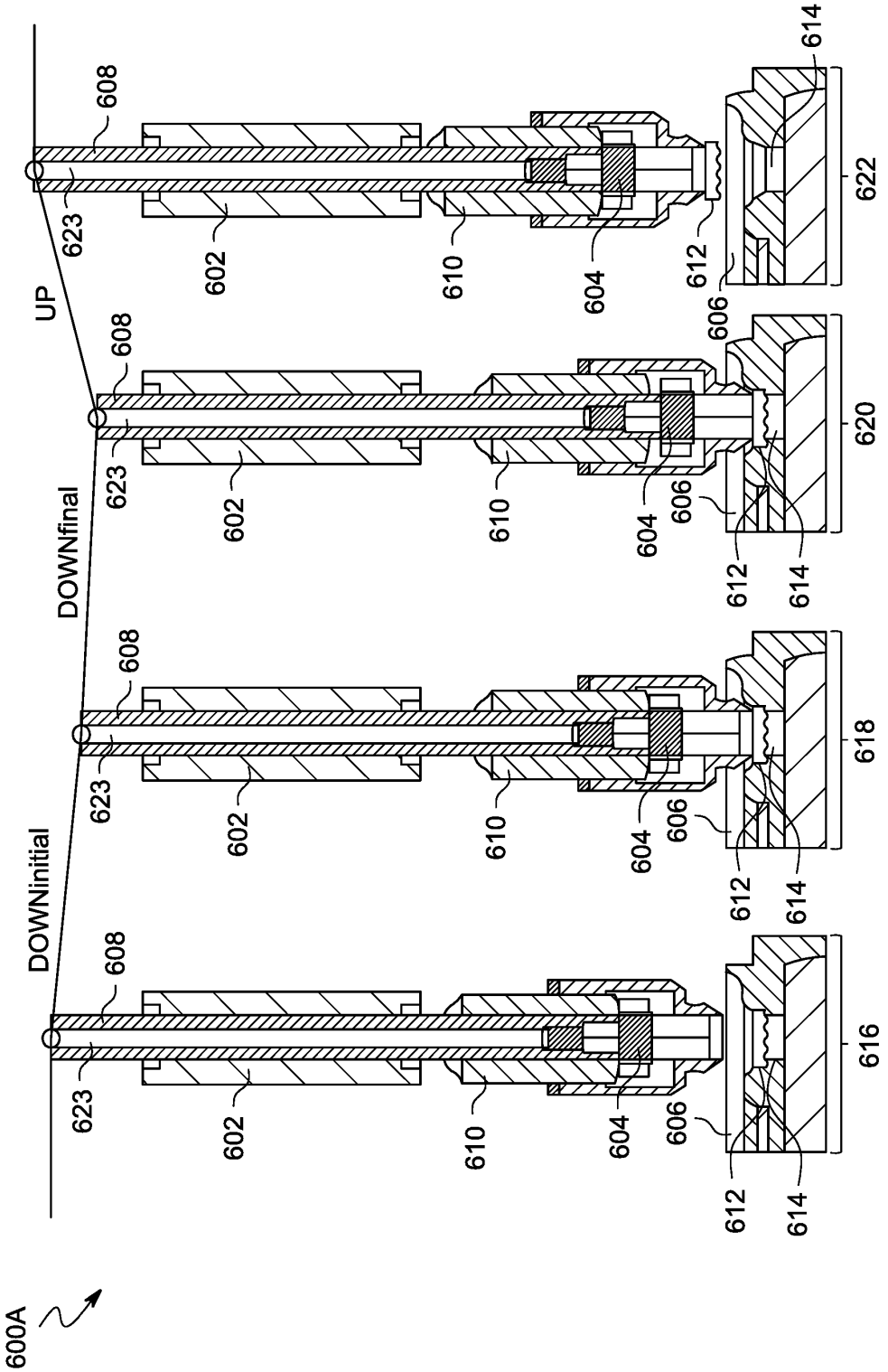
600A
UP
DOWNfinal
DOWNinitial
608
623
602
610
604
606
612
614
622
620
618
616

FIG. 6A

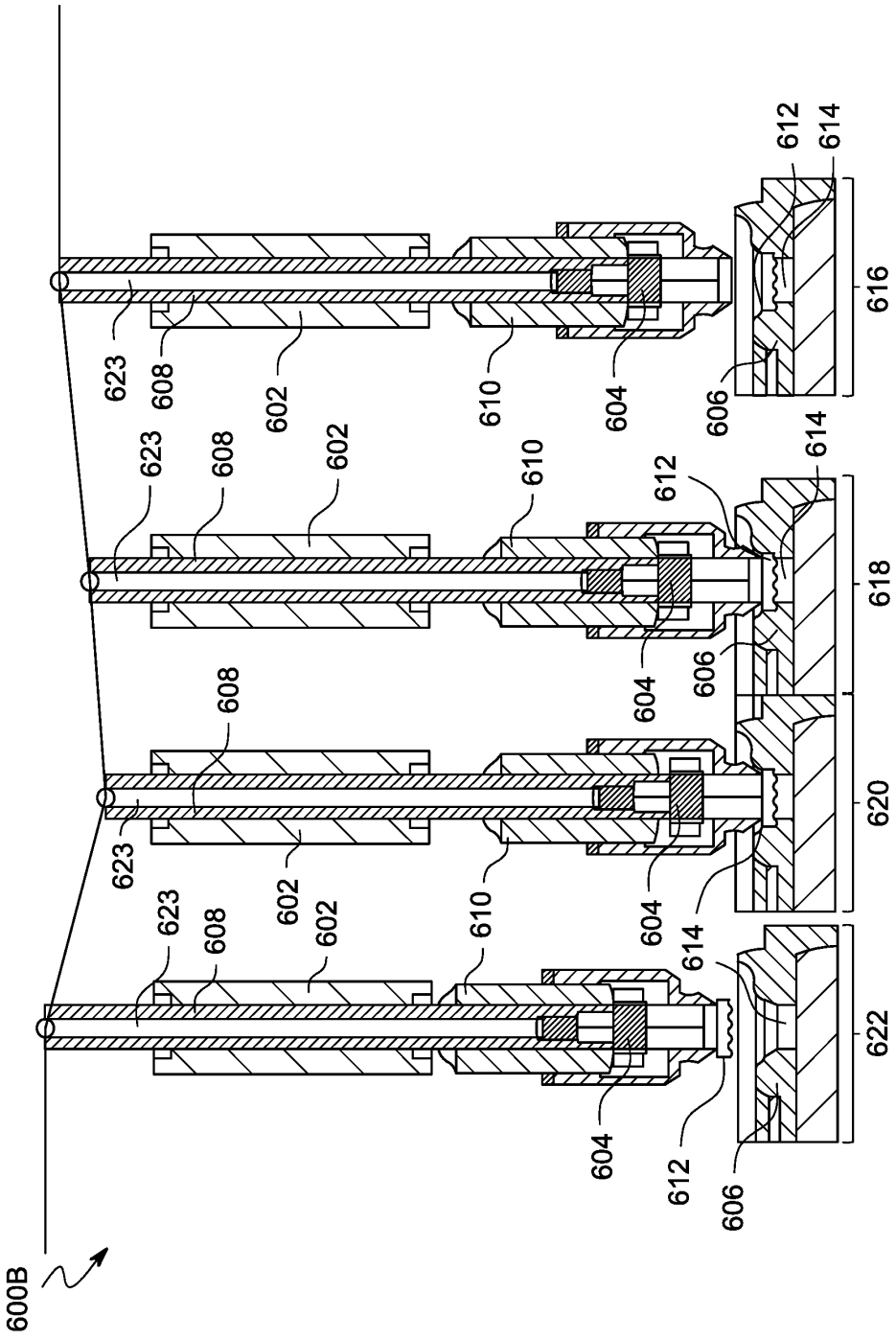

FIG. 6B

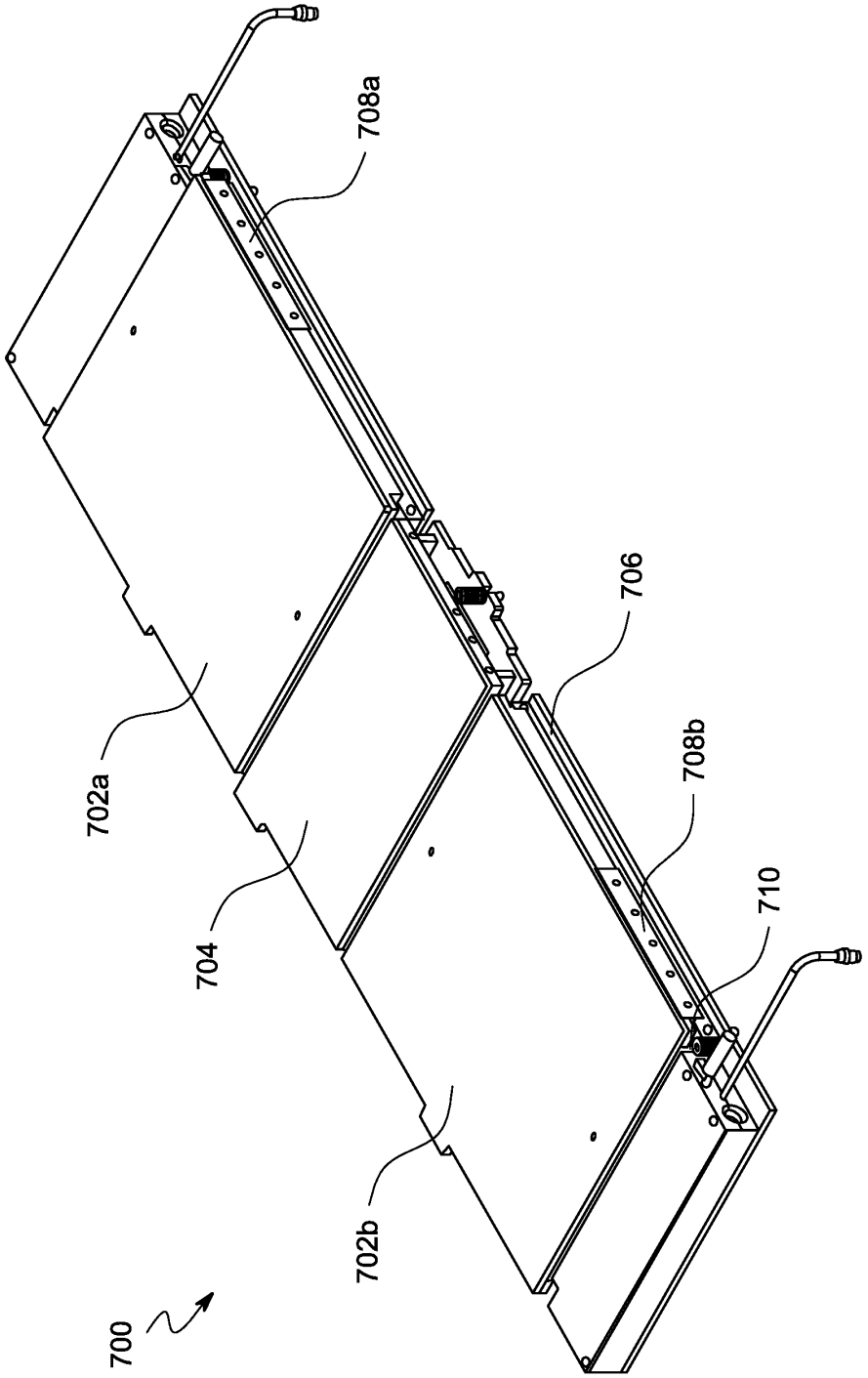

FIG. 7

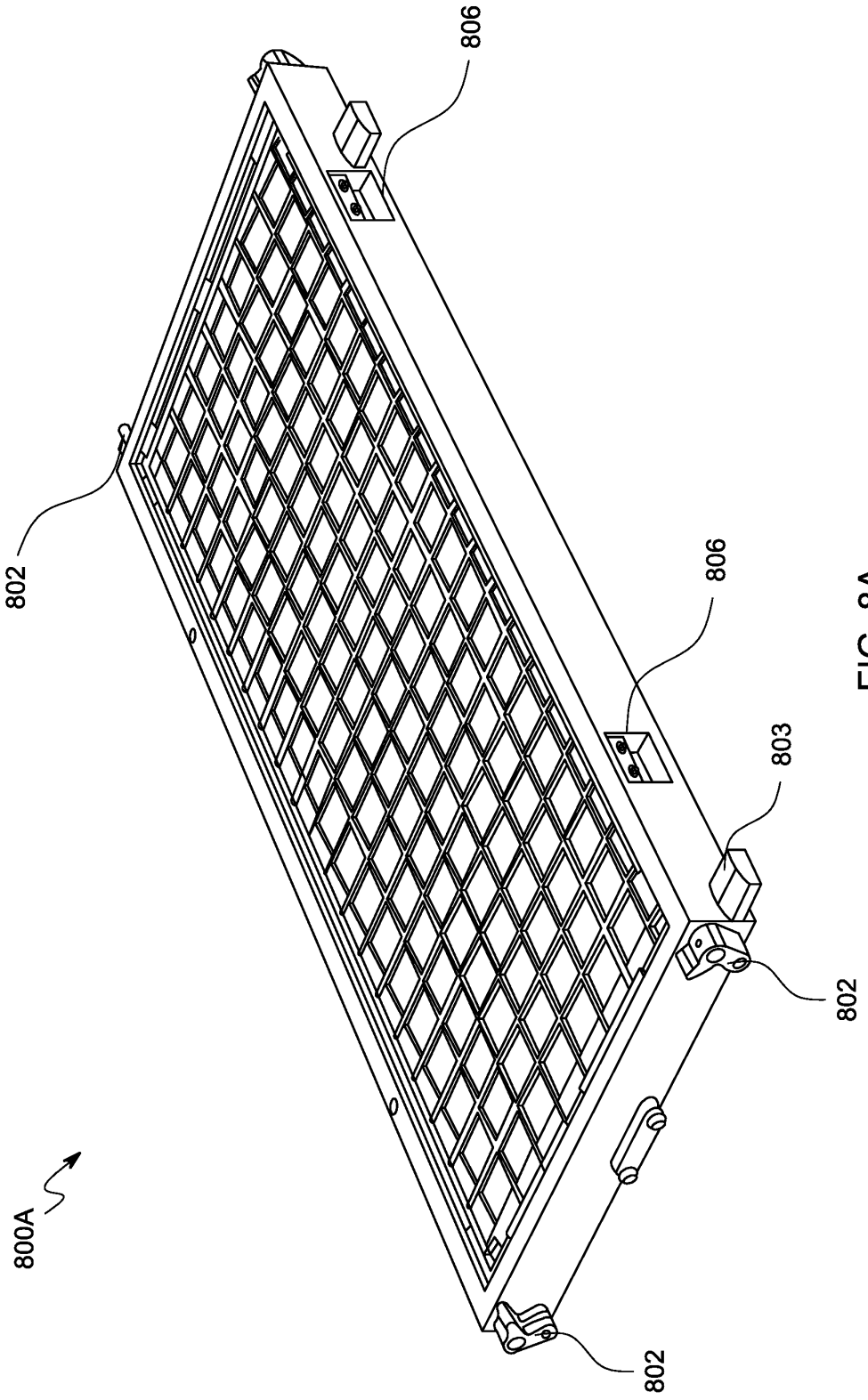

FIG. 8A

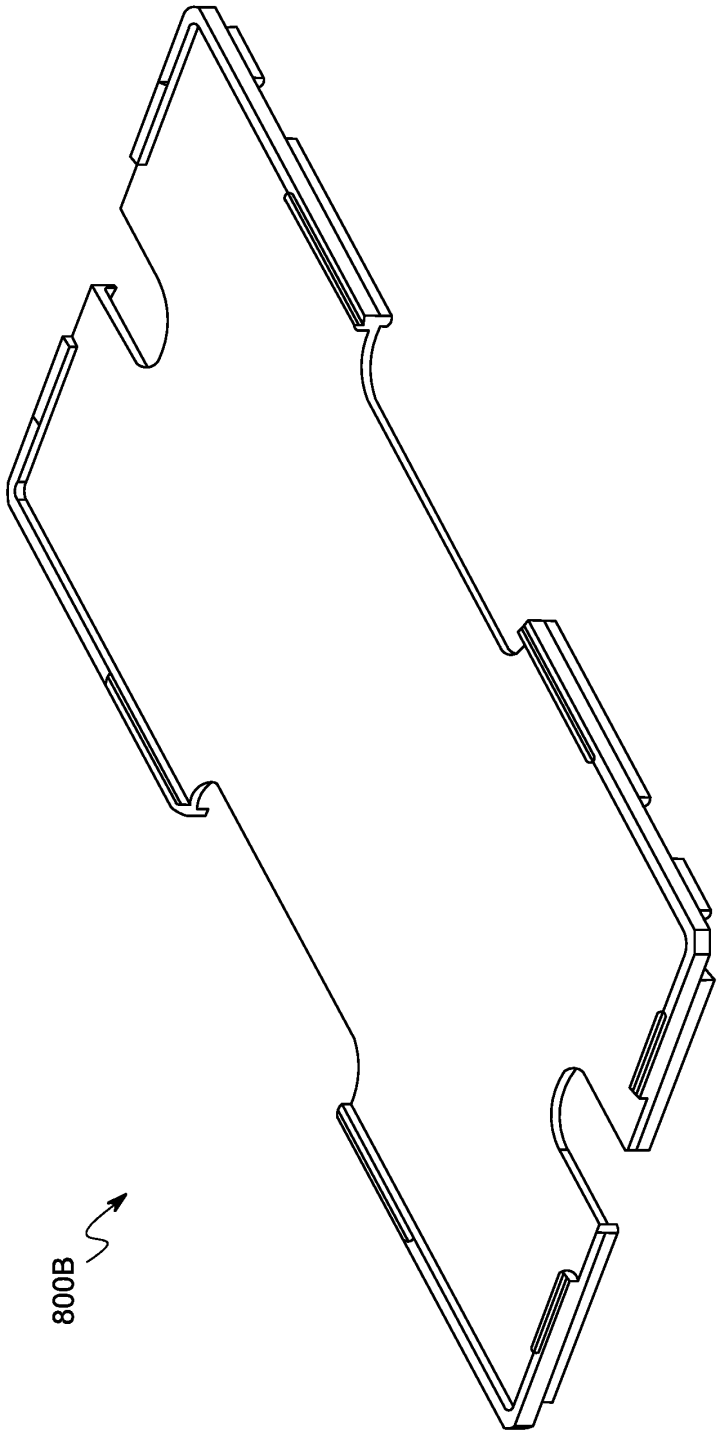

FIG. 8B

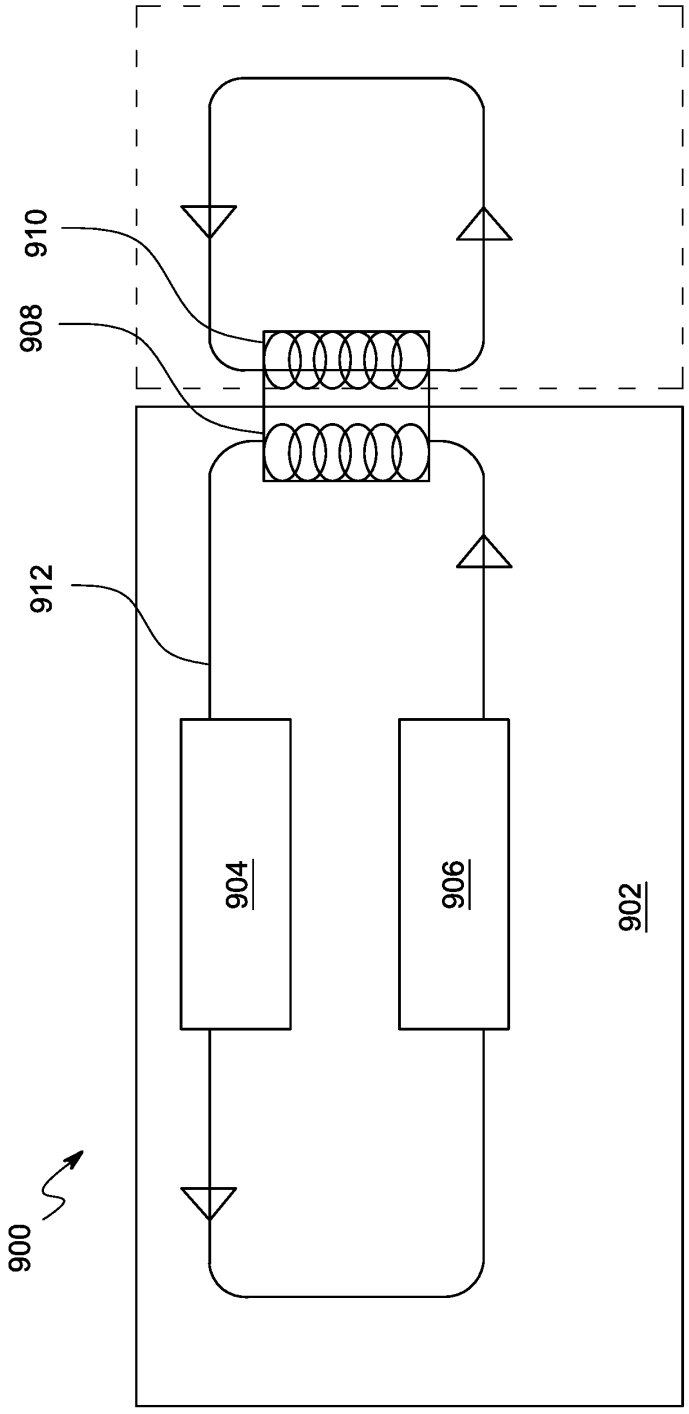

FIG. 9

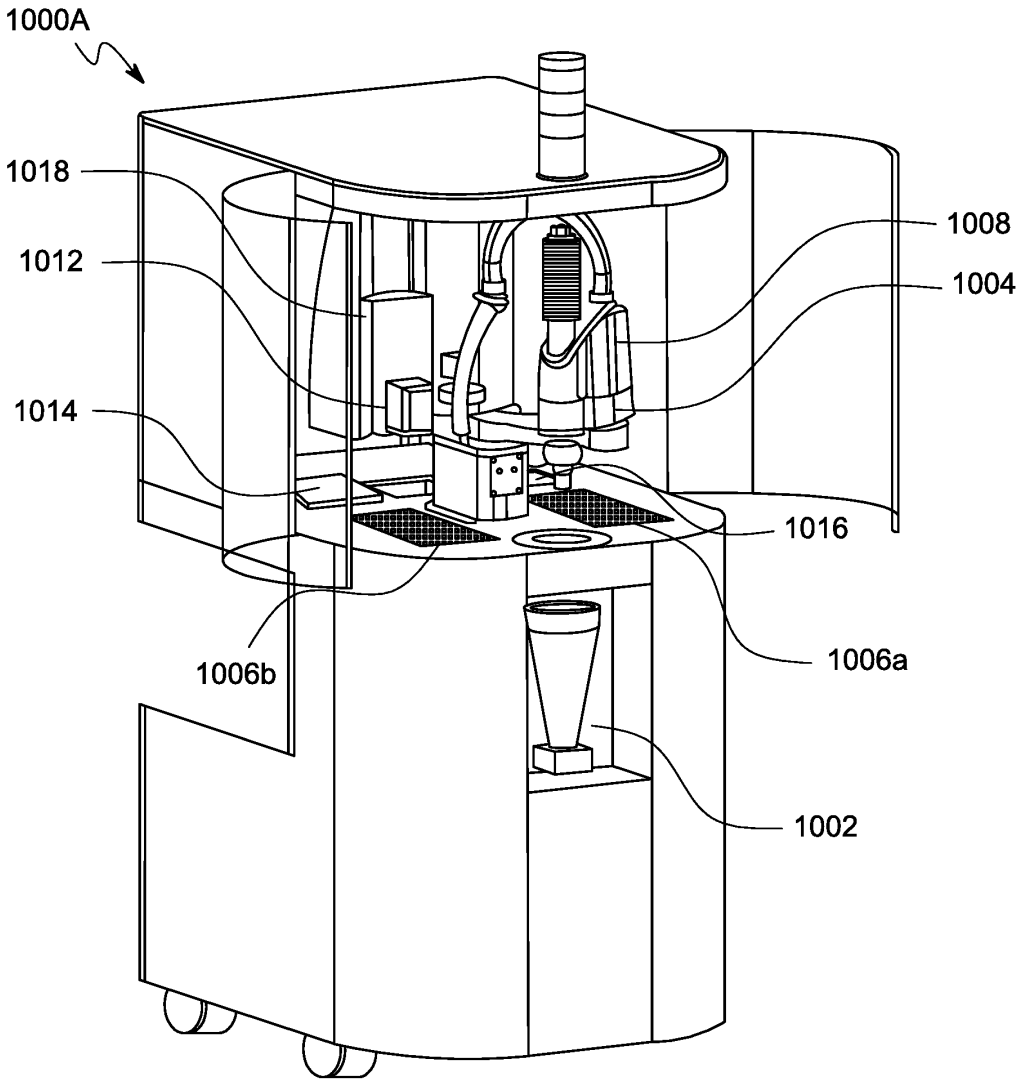

FIG. 10A

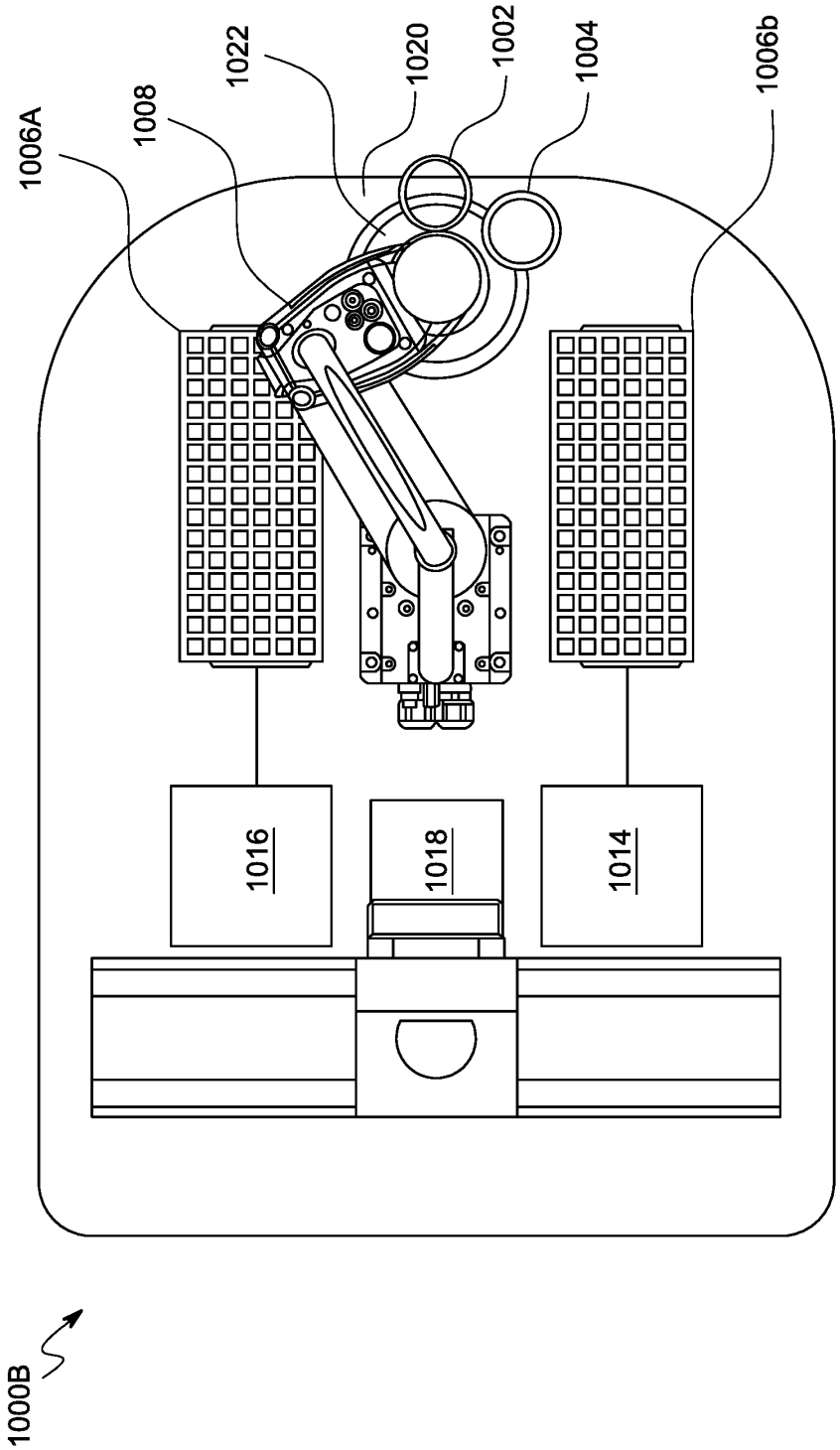

FIG. 10B

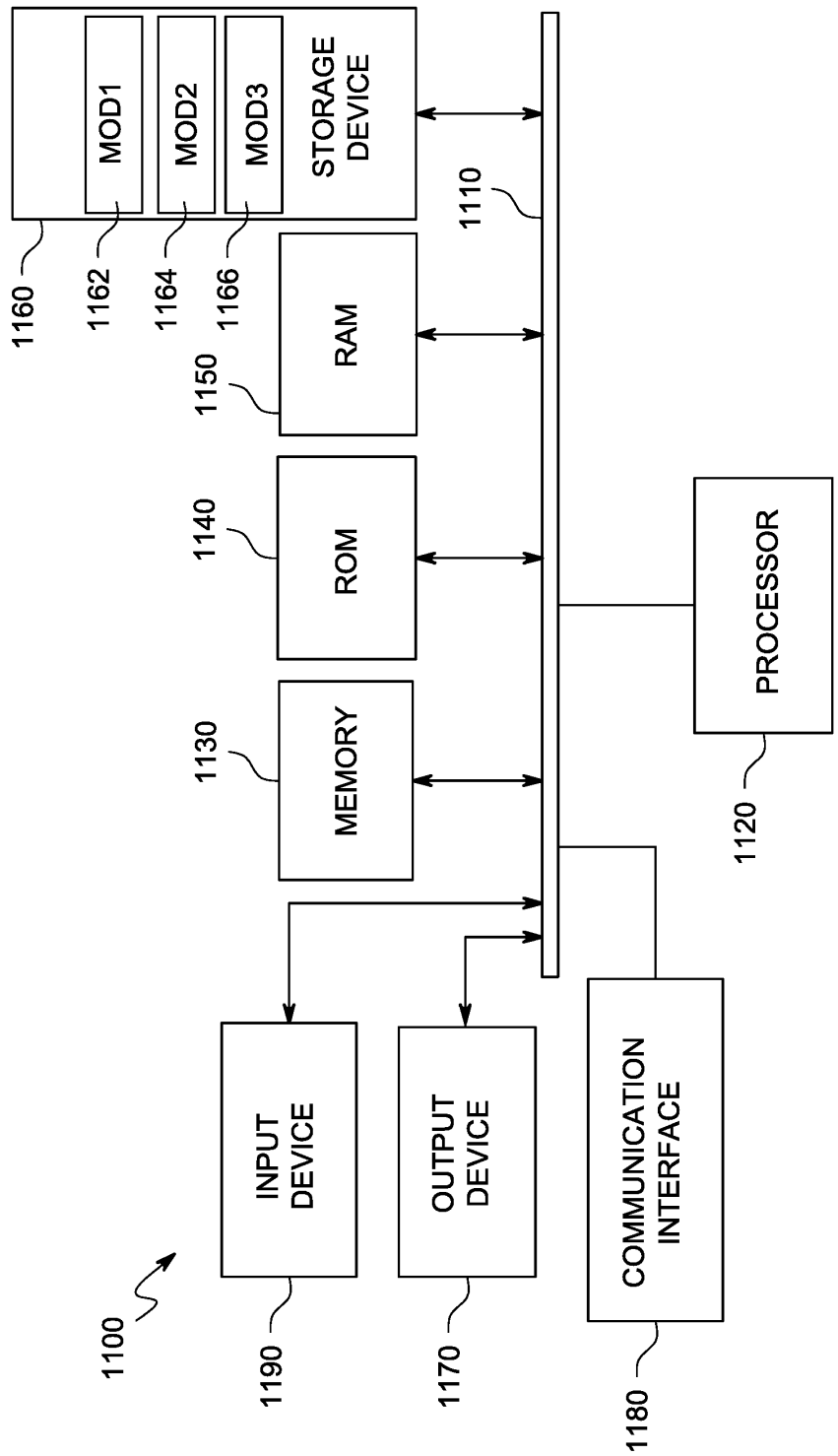
STORAGE DEVICE
MOD1
MOD2
MOD3
1160
1162
1164
1166
1110
RAM
1150
ROM
1140
MEMORY
1130
PROCESSOR
1120
INPUT DEVICE
OUTPUT DEVICE
COMMUNICATION INTERFACE
1100
1190
1170
1180

FIG. 11