DRAWINGS

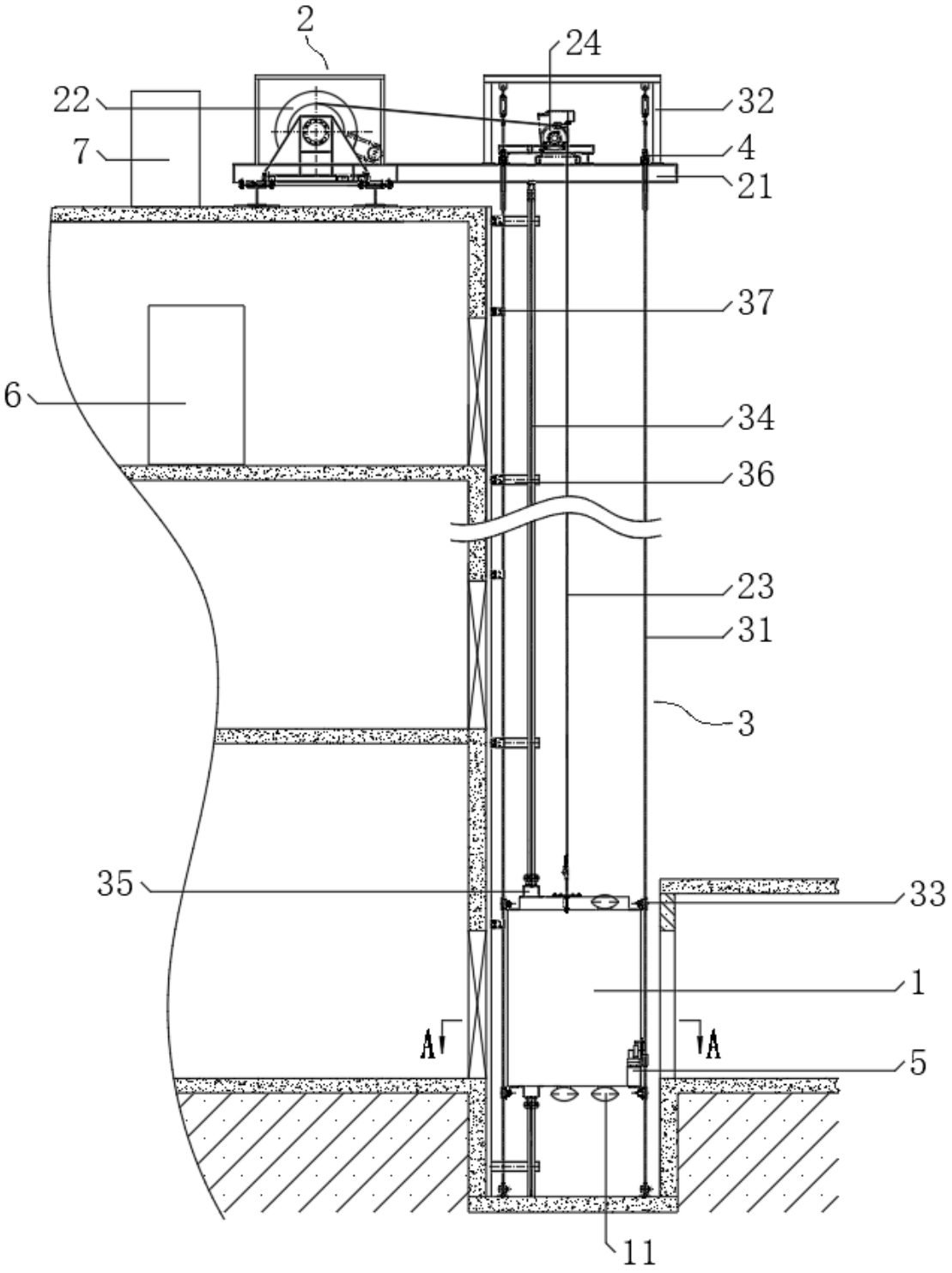

Fig. 1

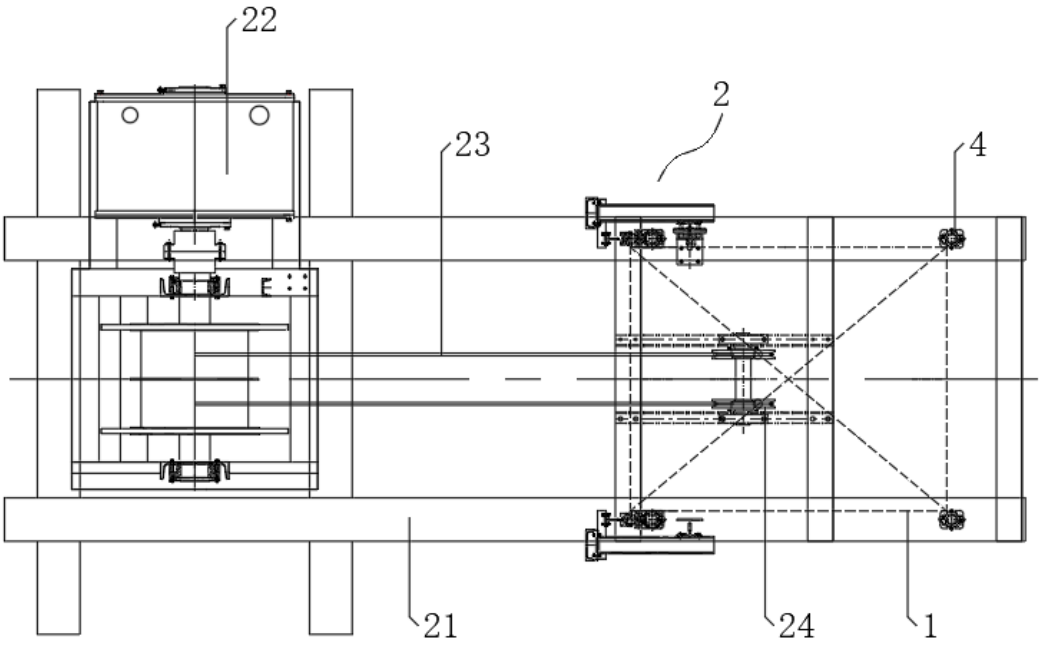

Fig. 2

A-A

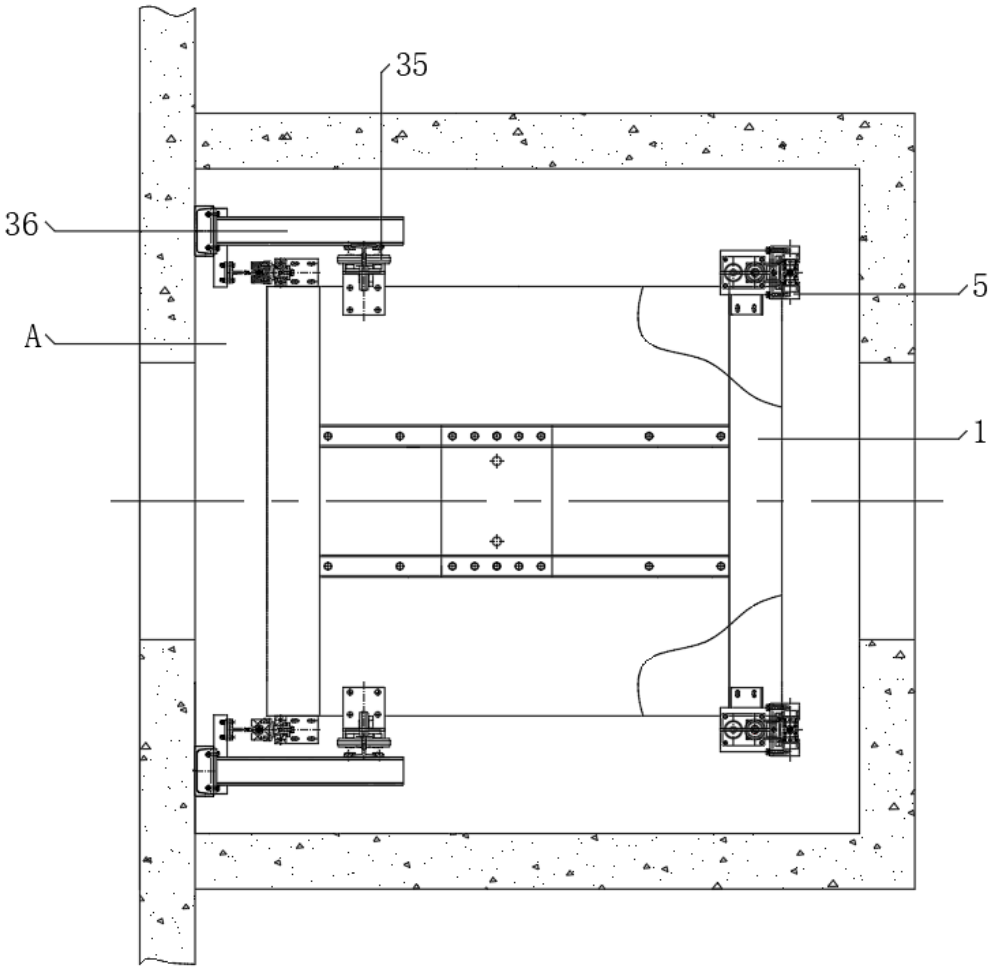

Fig. 3

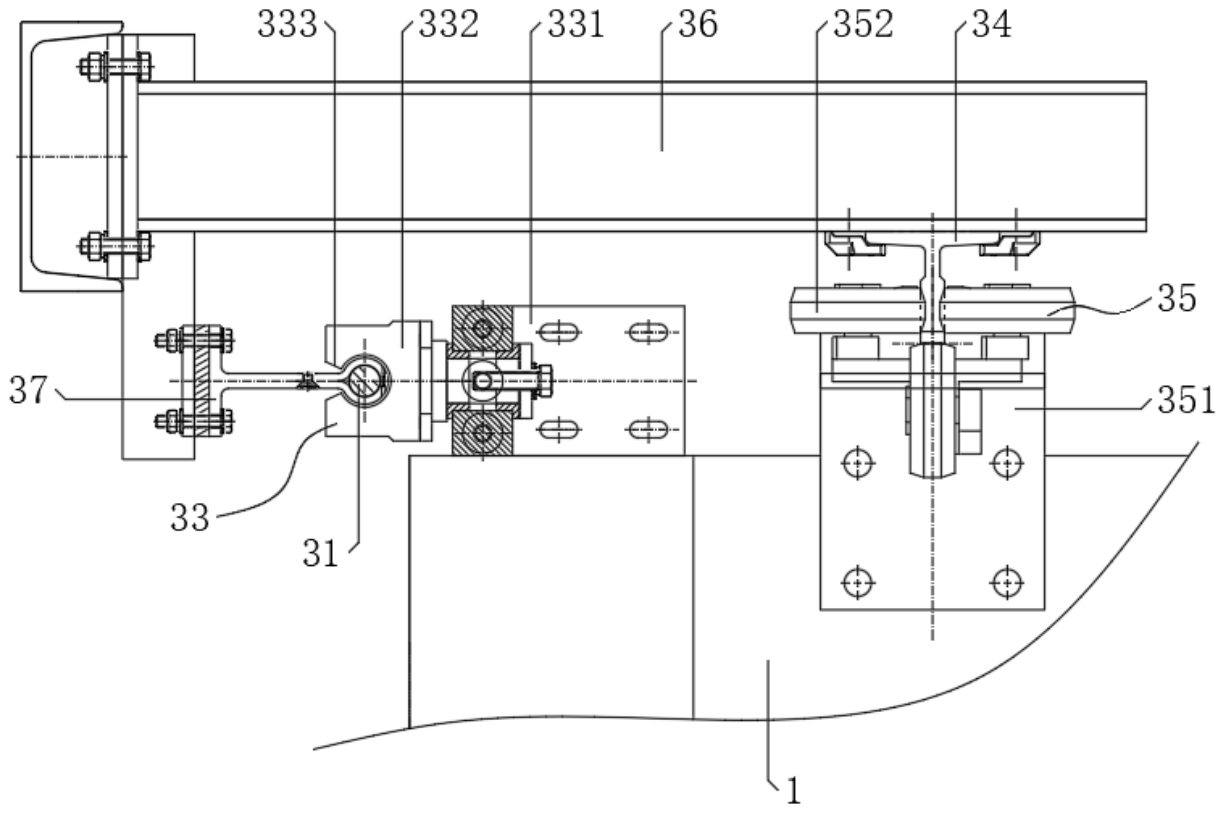

Fig. 4

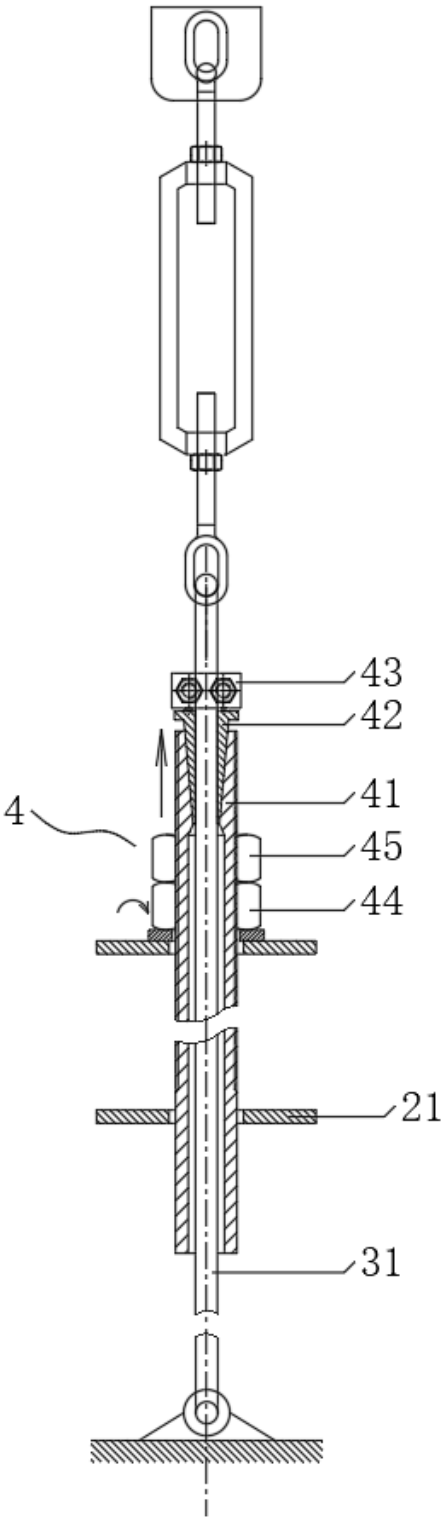

Fig. 5

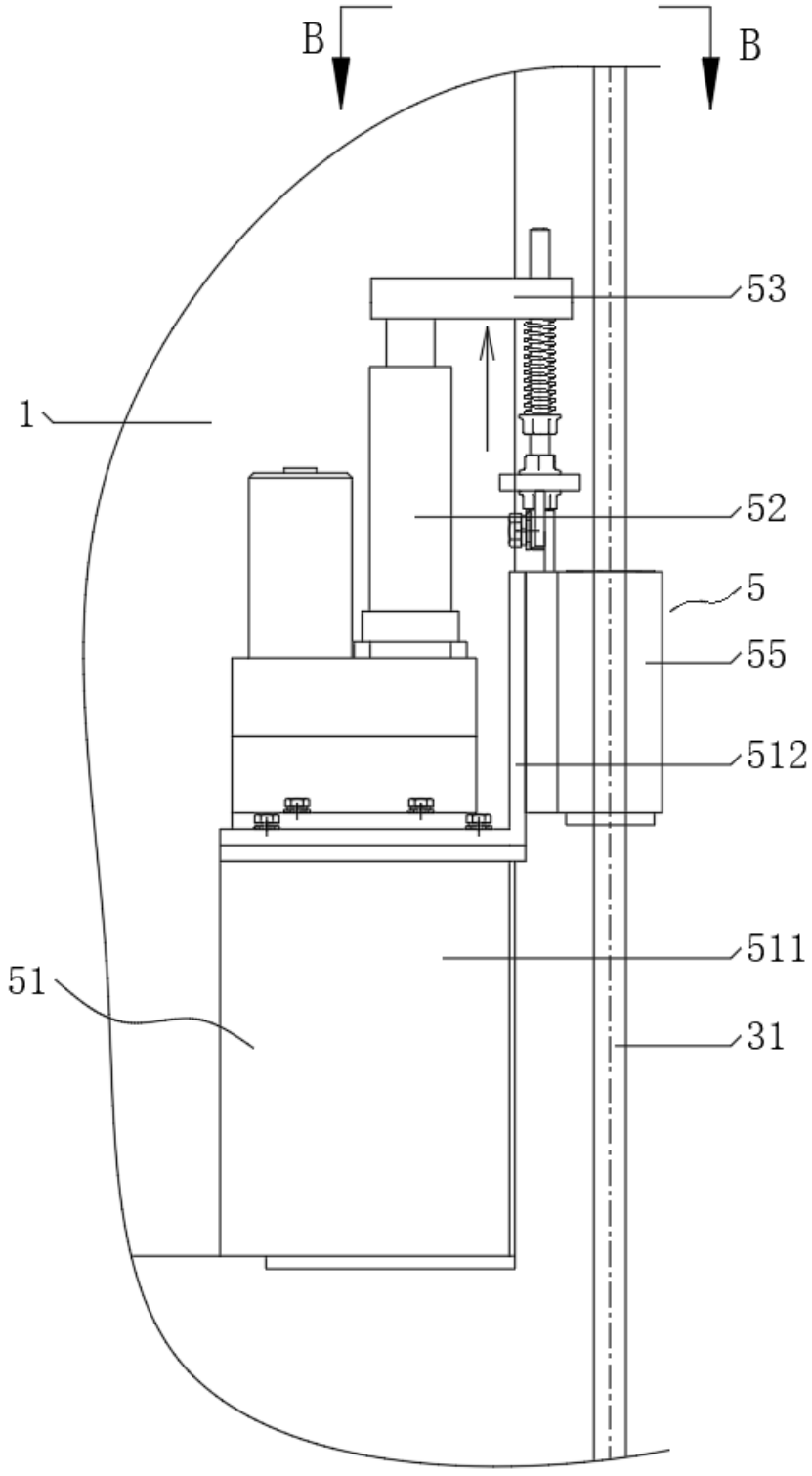

Fig. 6

B-B

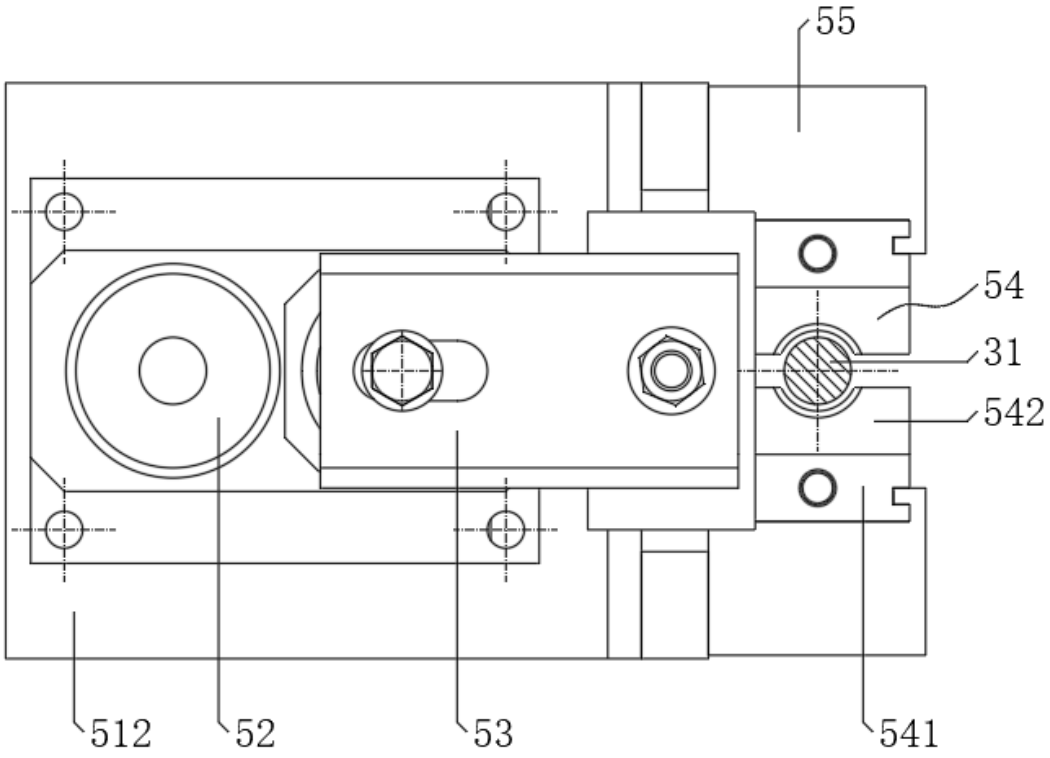

Fig. 7

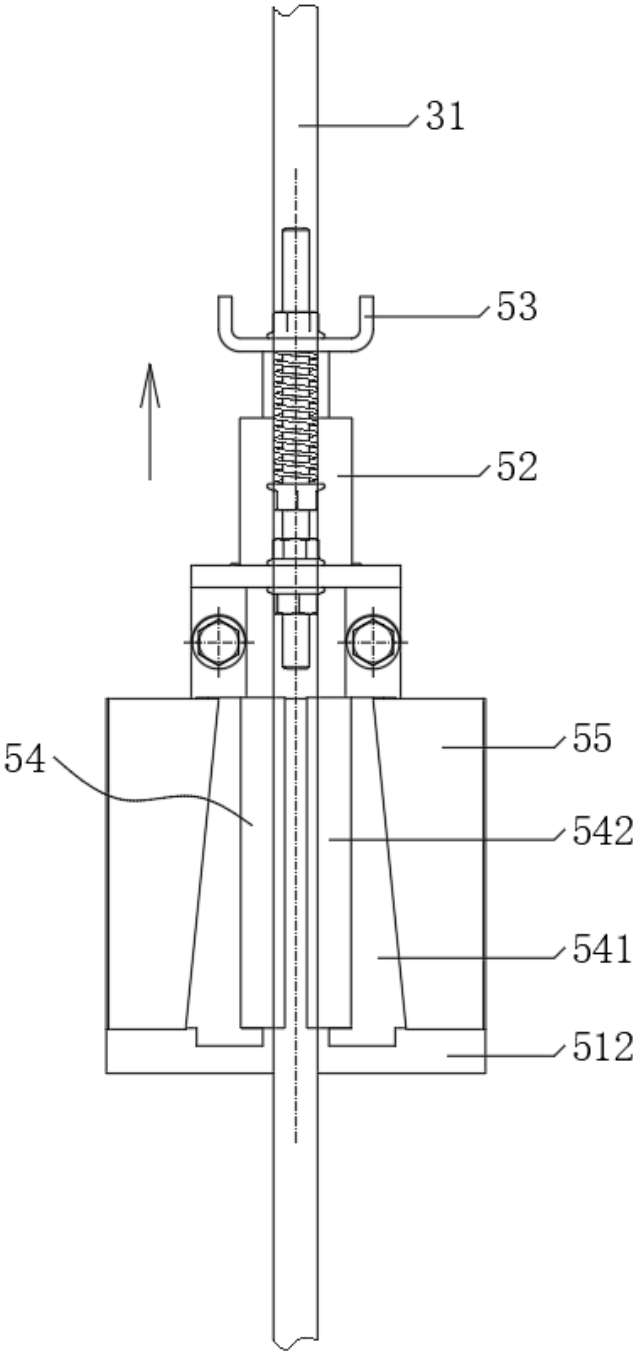

Fig. 8

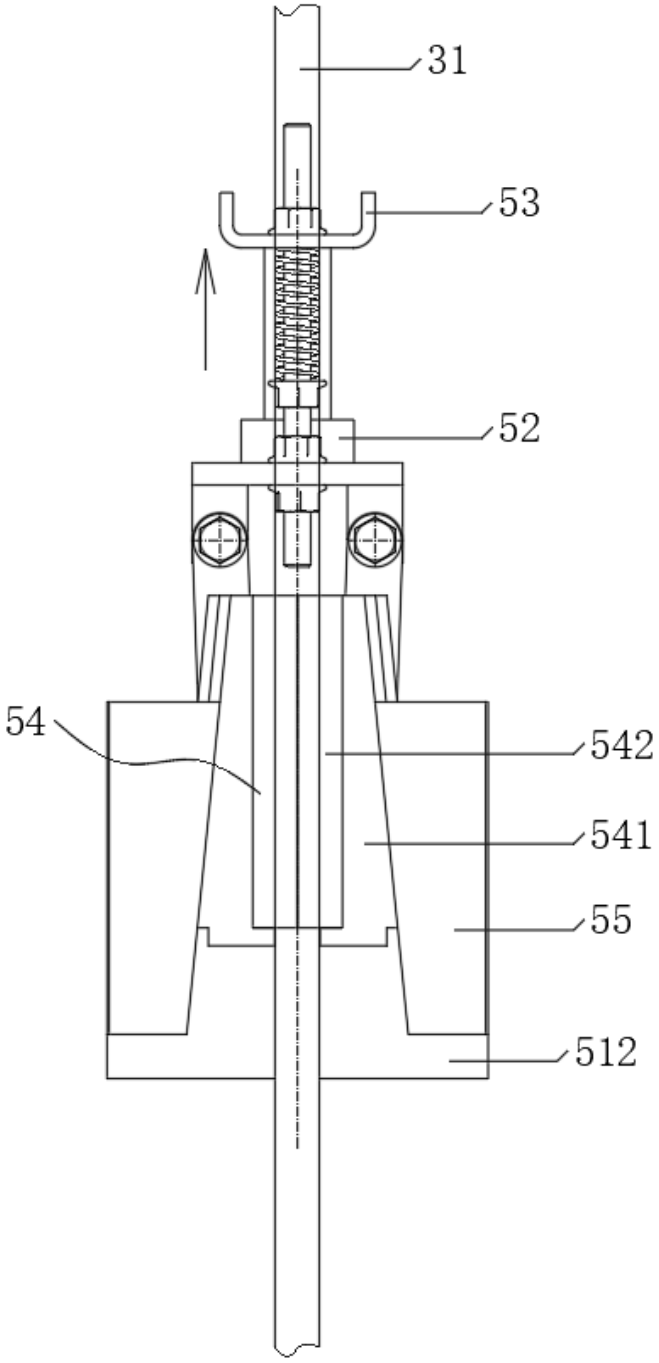

Fig. 9