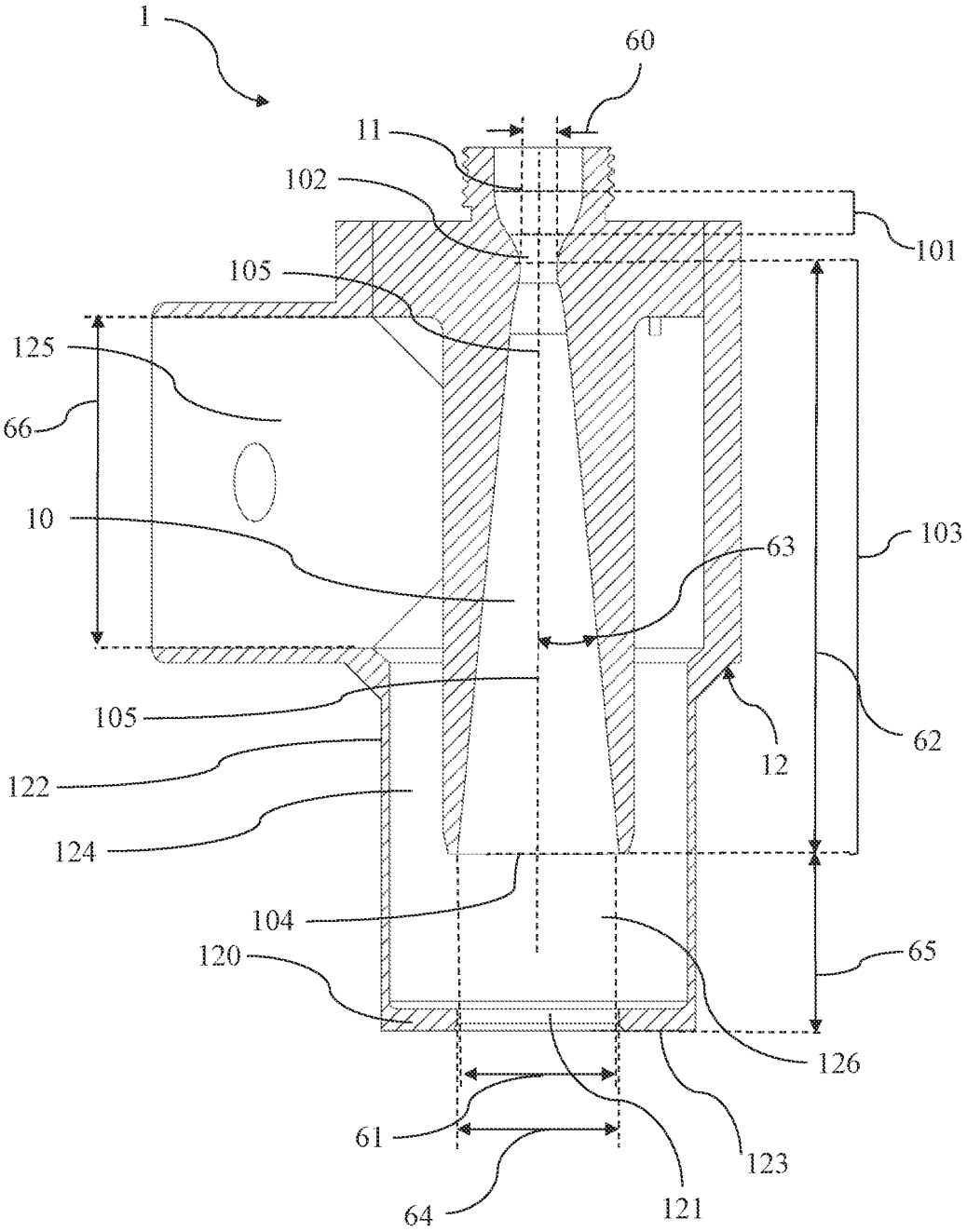
1
60
11
102
101
105
125
66
10
63
103
105
12
62
122
124
104
120
65
126
61
123
64
121

Fig. 1

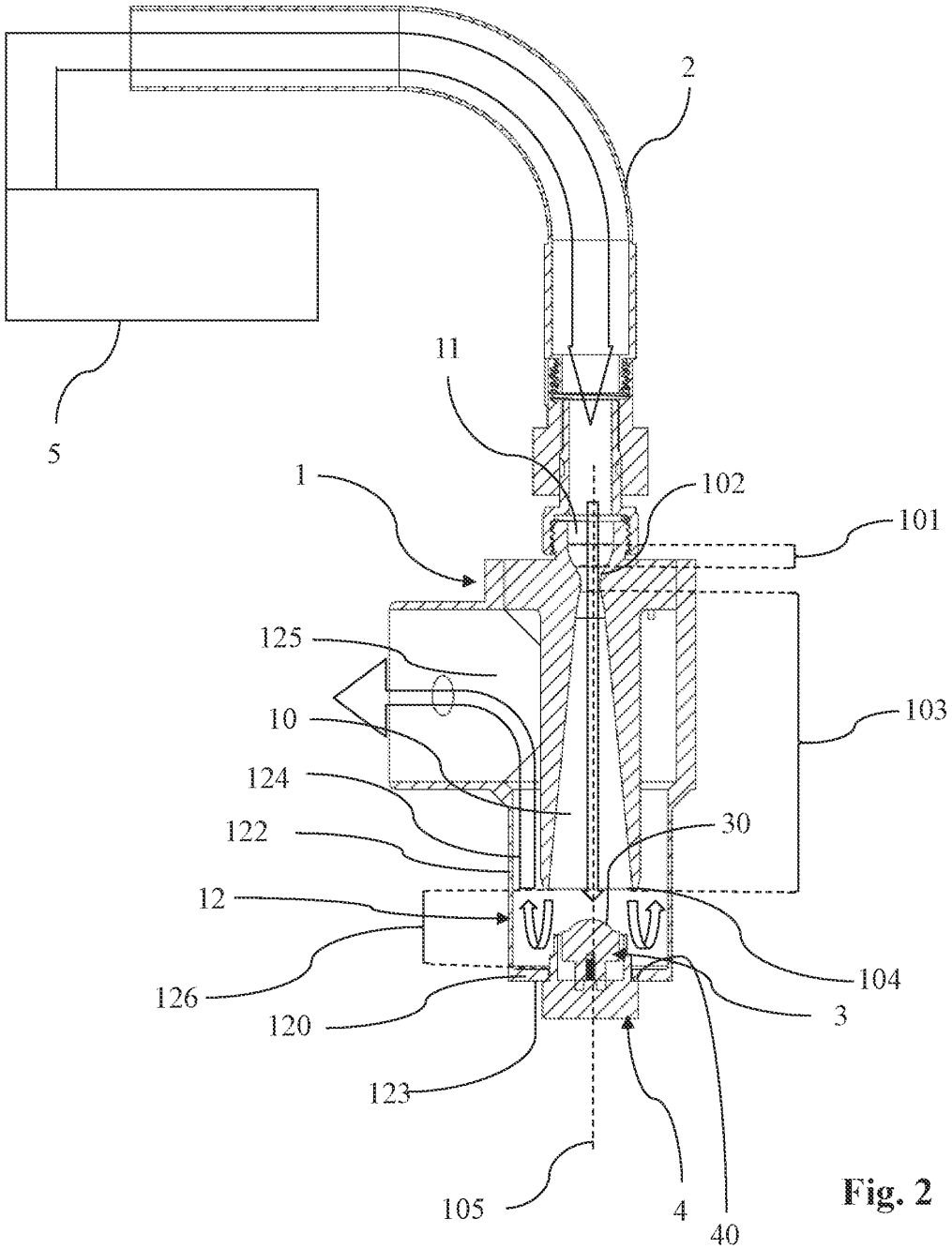

Fig. 2

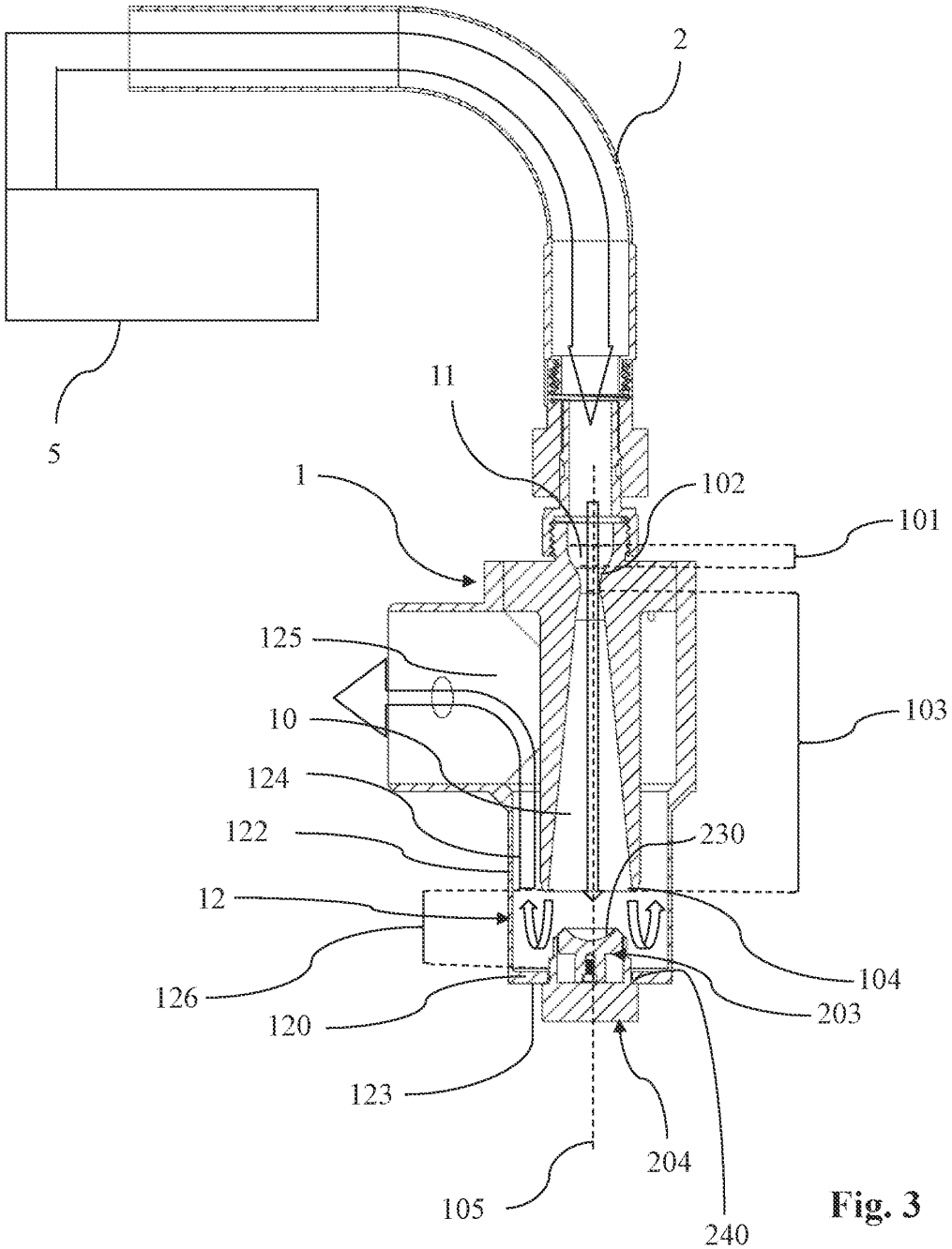
2
5
11
1
102
101
125
10
103
124
122
230
12
104
126
203
120
123
204
105
240

Fig. 3