FIG. 1

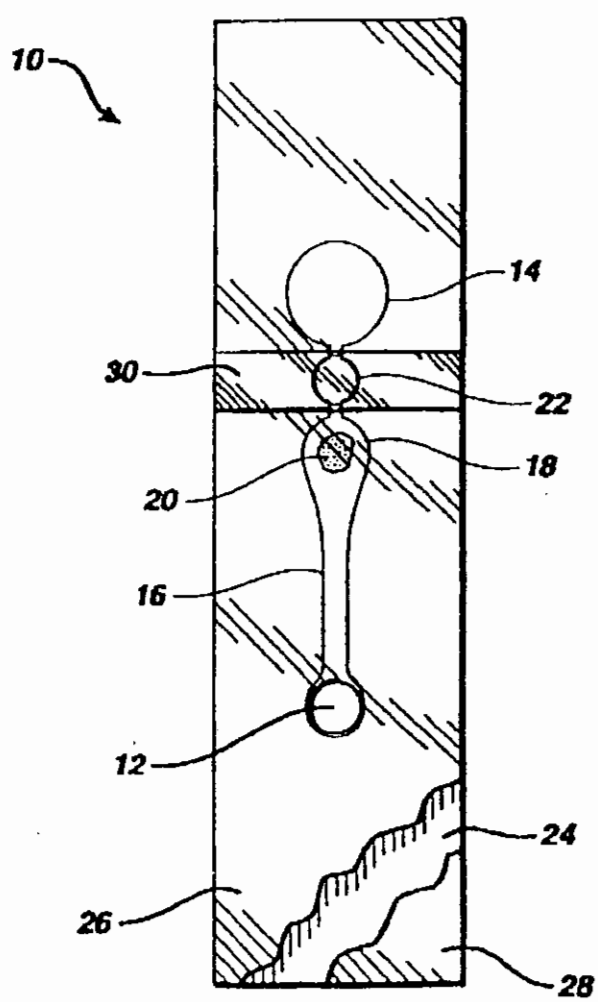

FIG. 2

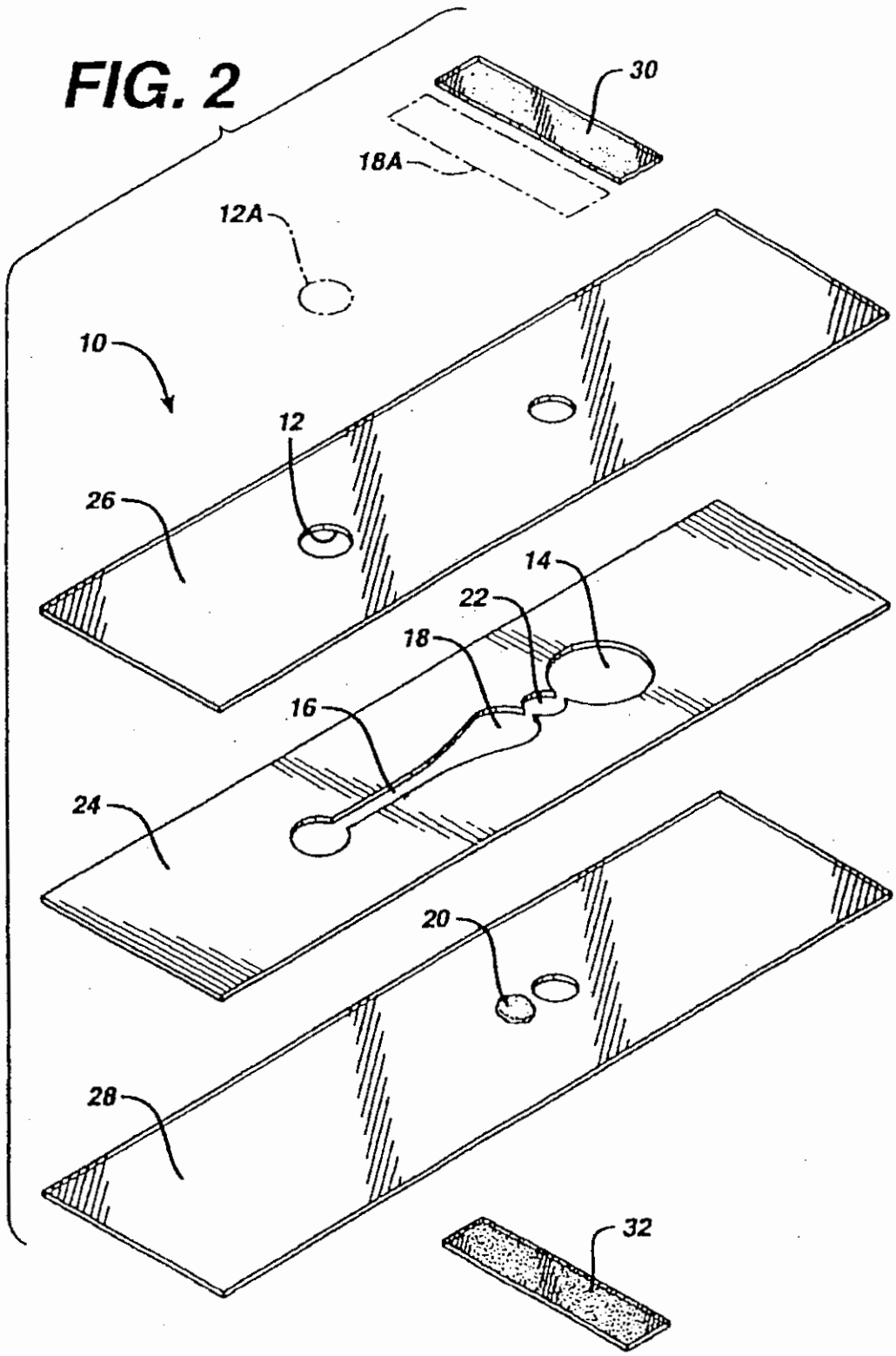

FIG. 3

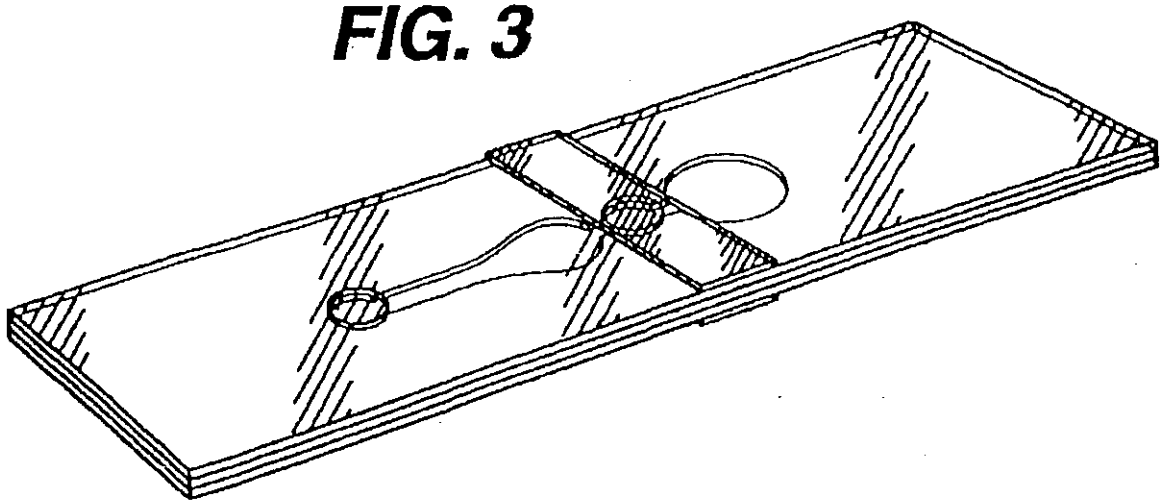

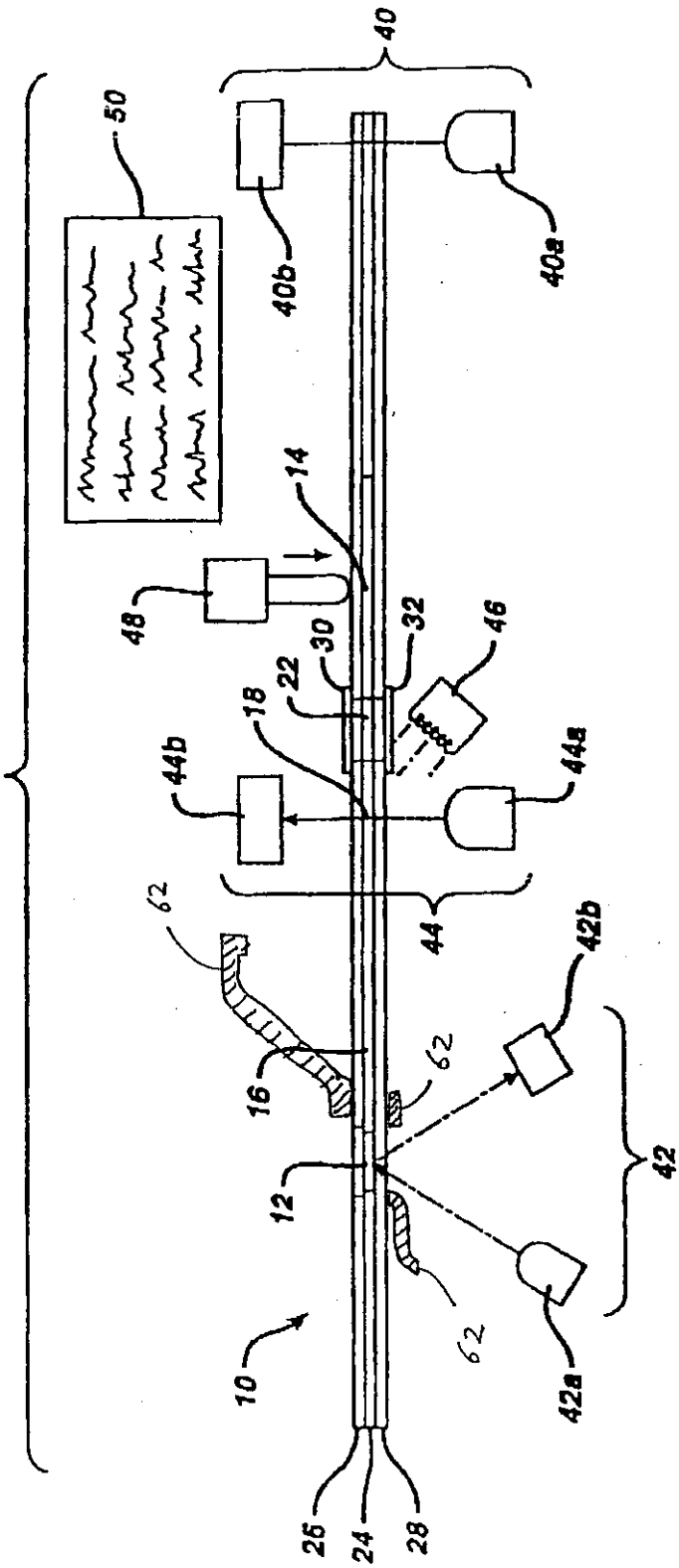
40
50
40b
40a
14
48
30
32
46
22
18
44b
44a
44
62
42b
16
62
12
42
10
62
42a
26
24
28

FIG. 4

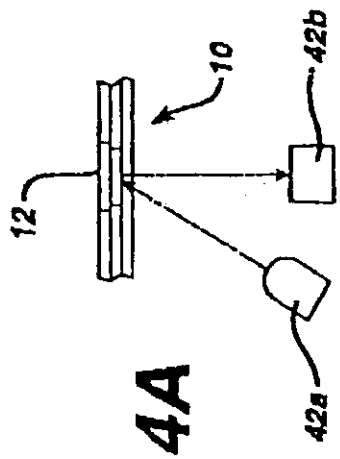
10
42b
12
42a

FIG. 4A

FIG. 5

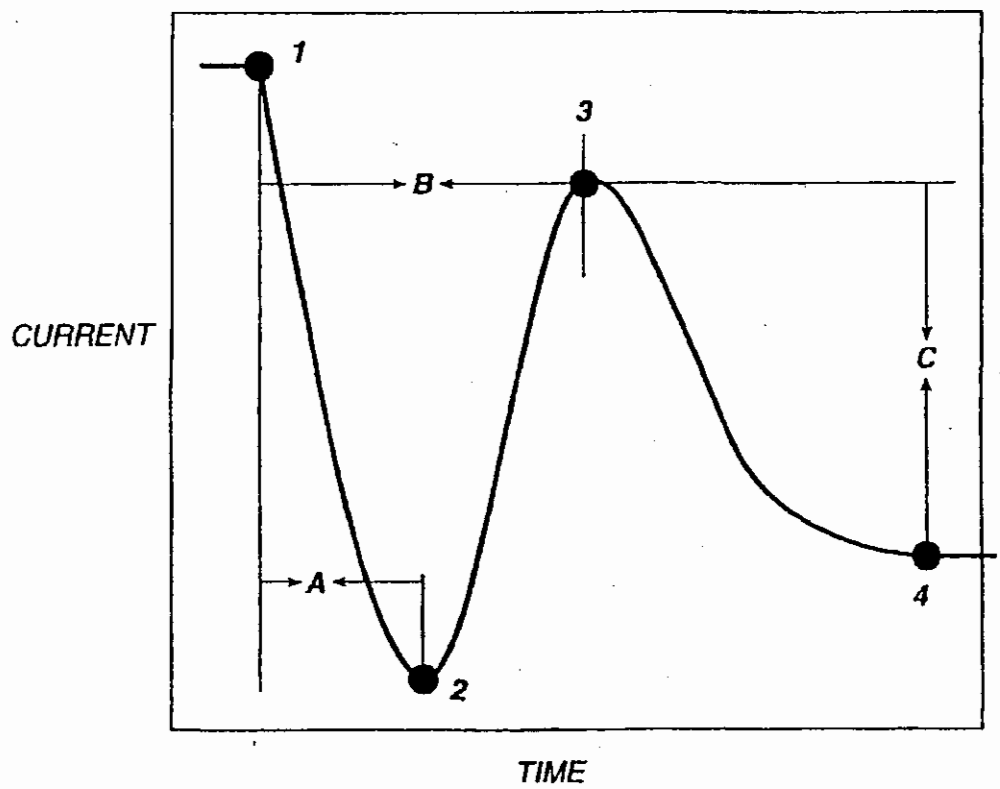

FIG. 6A

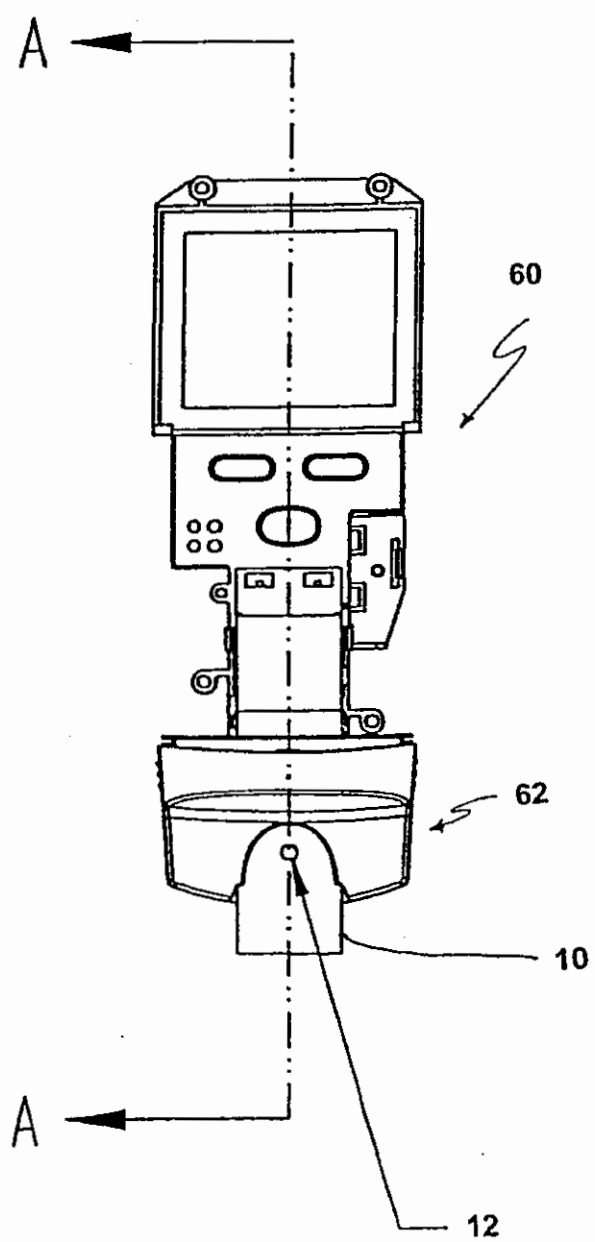

FIG. 6B

SECTION A - A

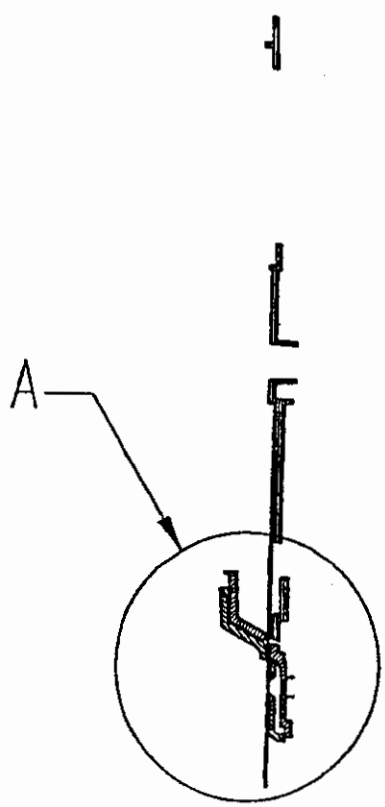

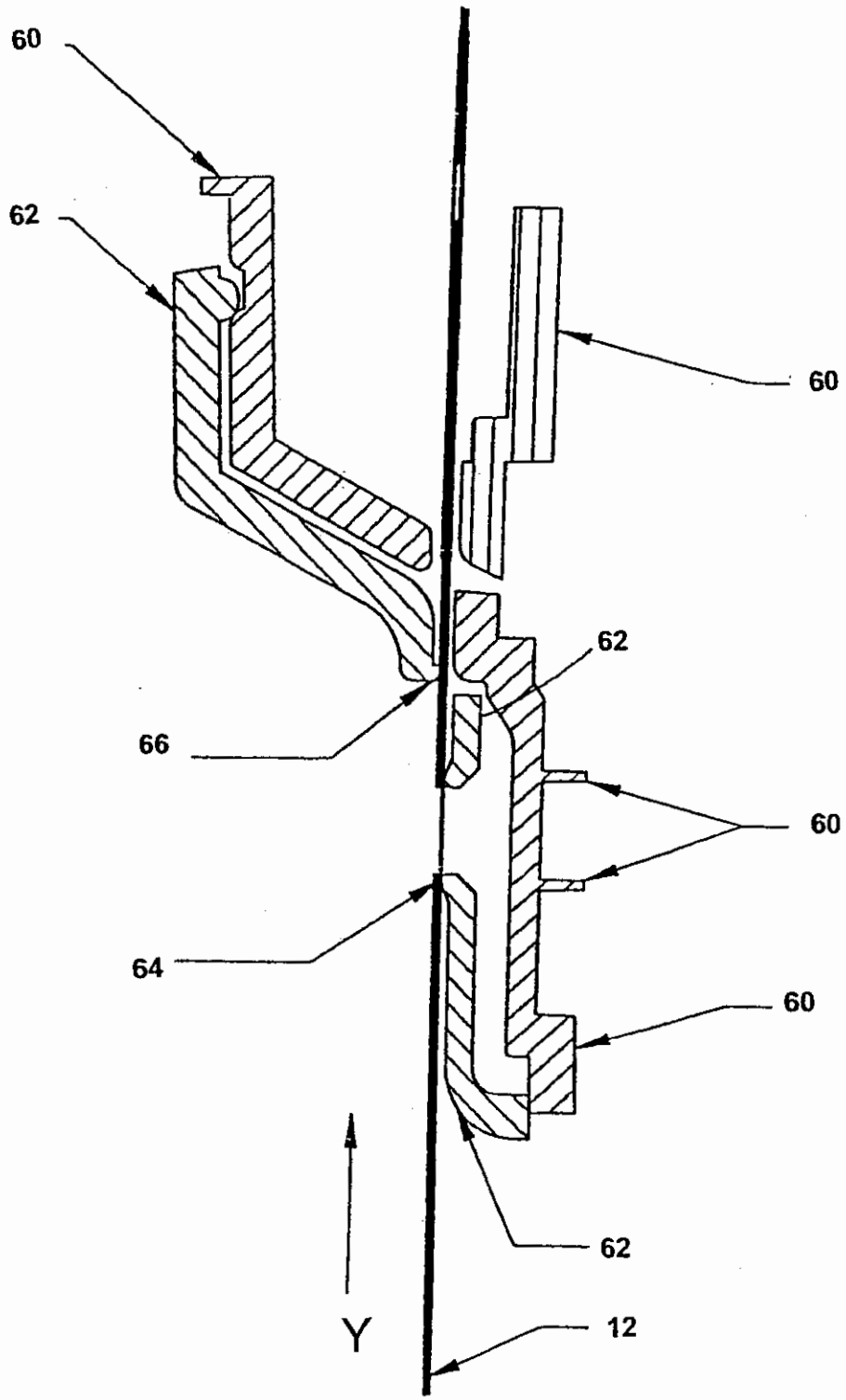

FIG. 6C