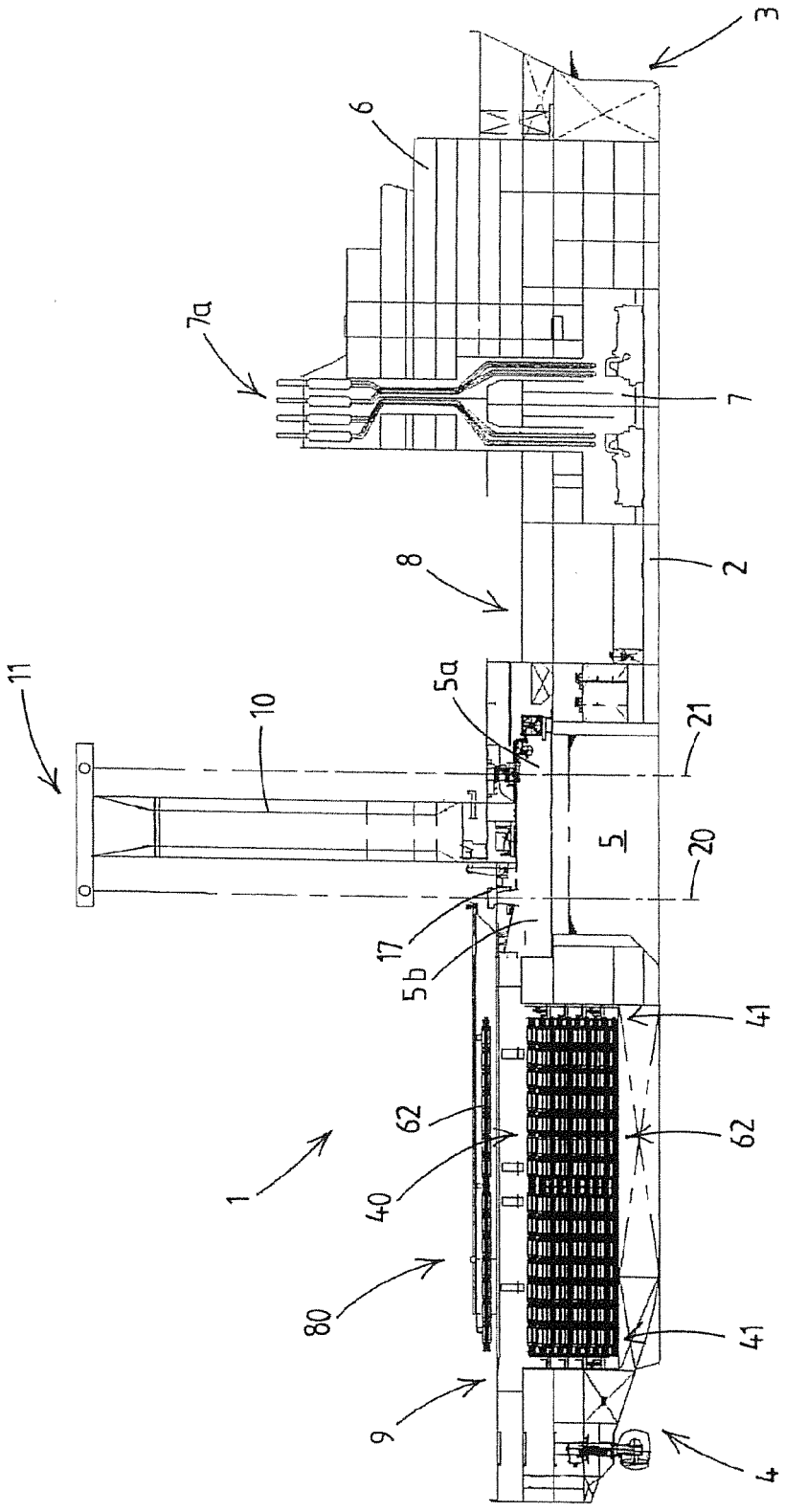

Fig.1

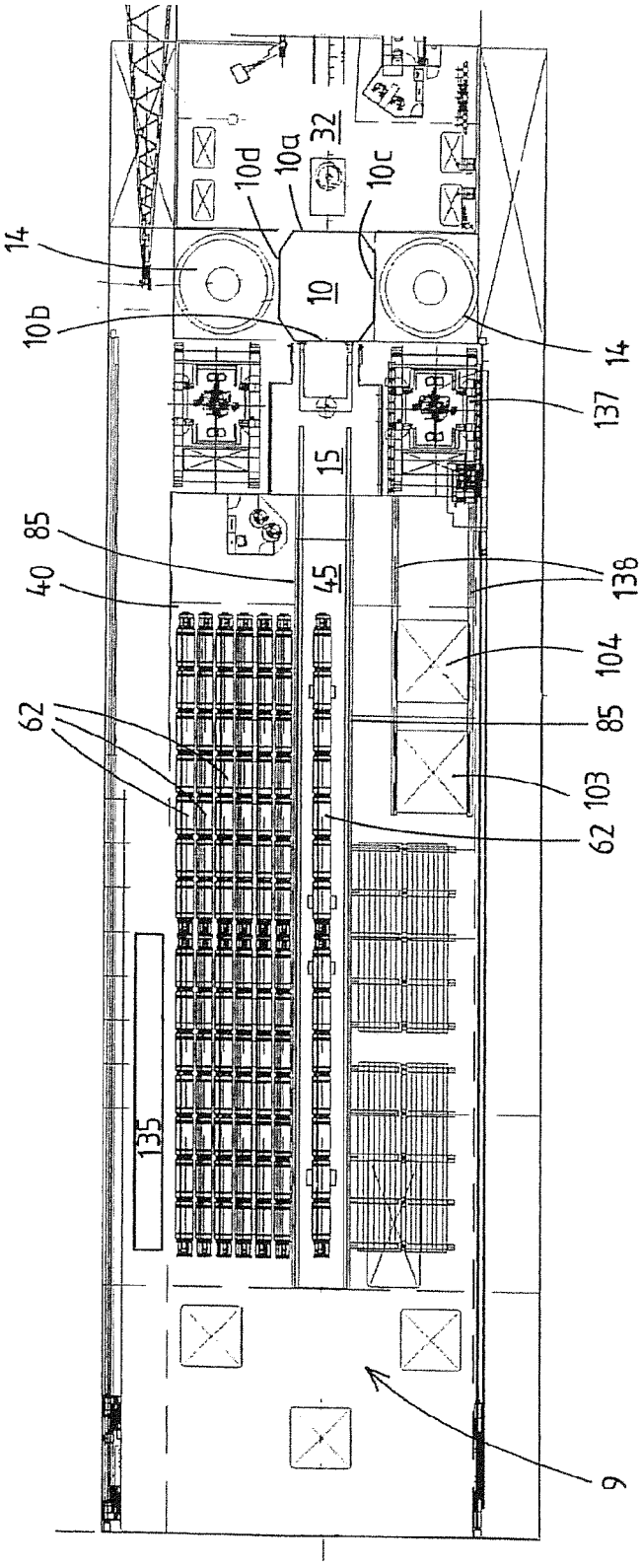
14
10b
10d
10a
32
10c
10
14
137
15
85
40
45
138
104
62
85
103
62
135
9

Fig.2

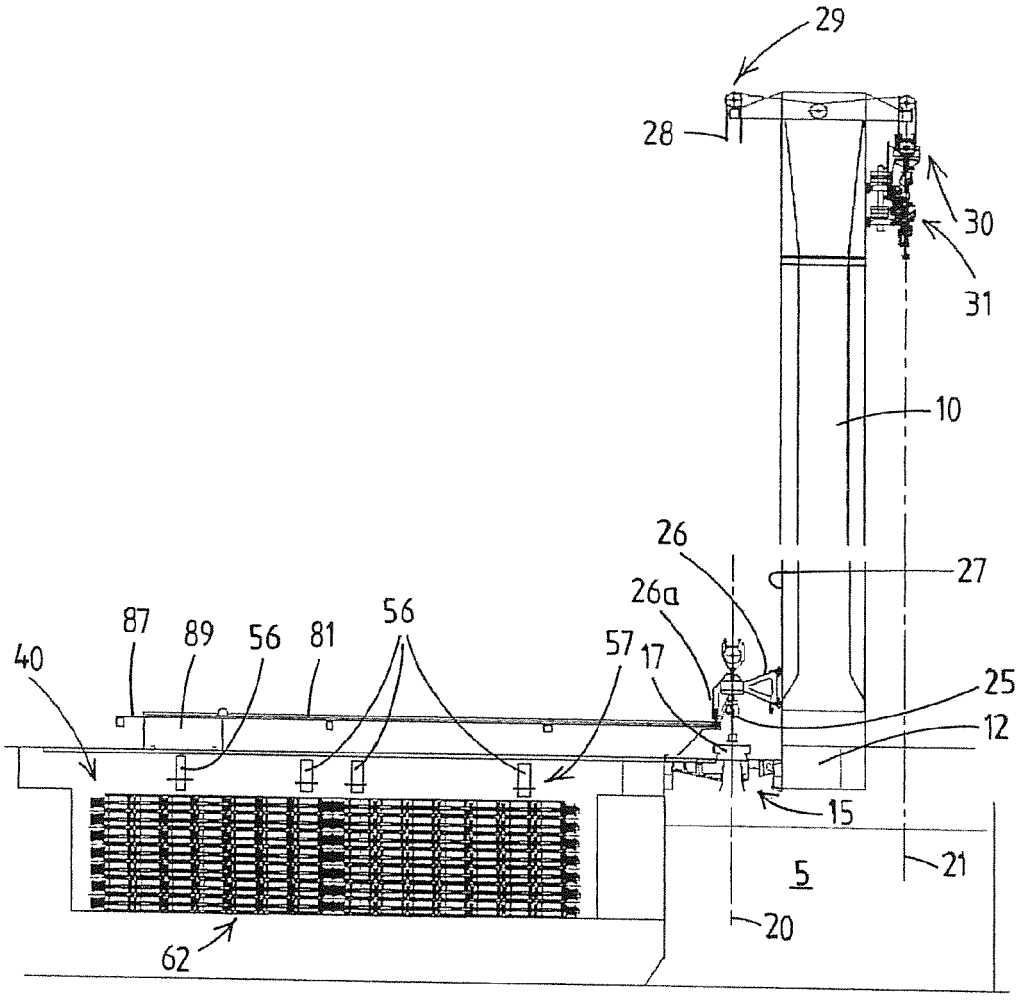

Fig.3

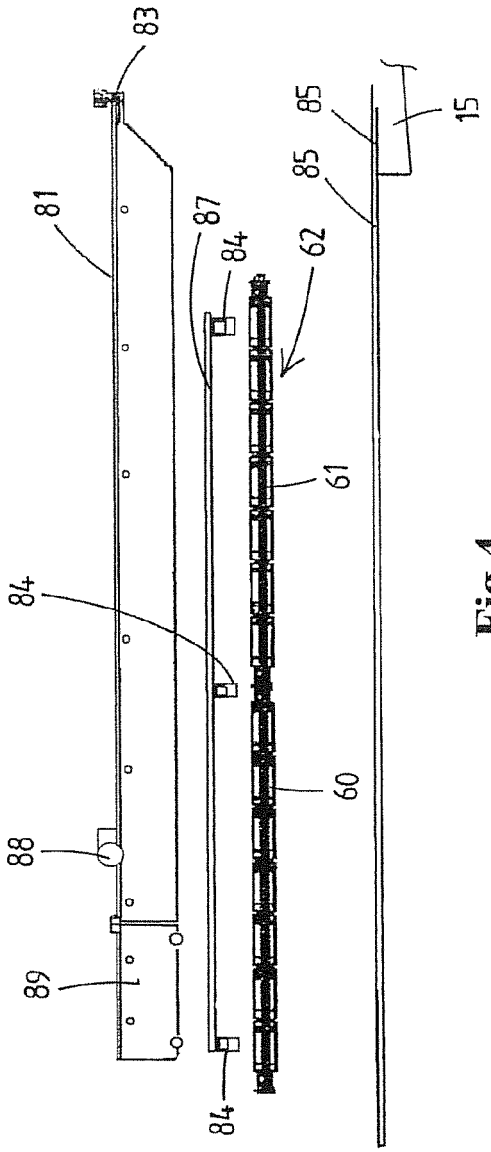

Fig.4

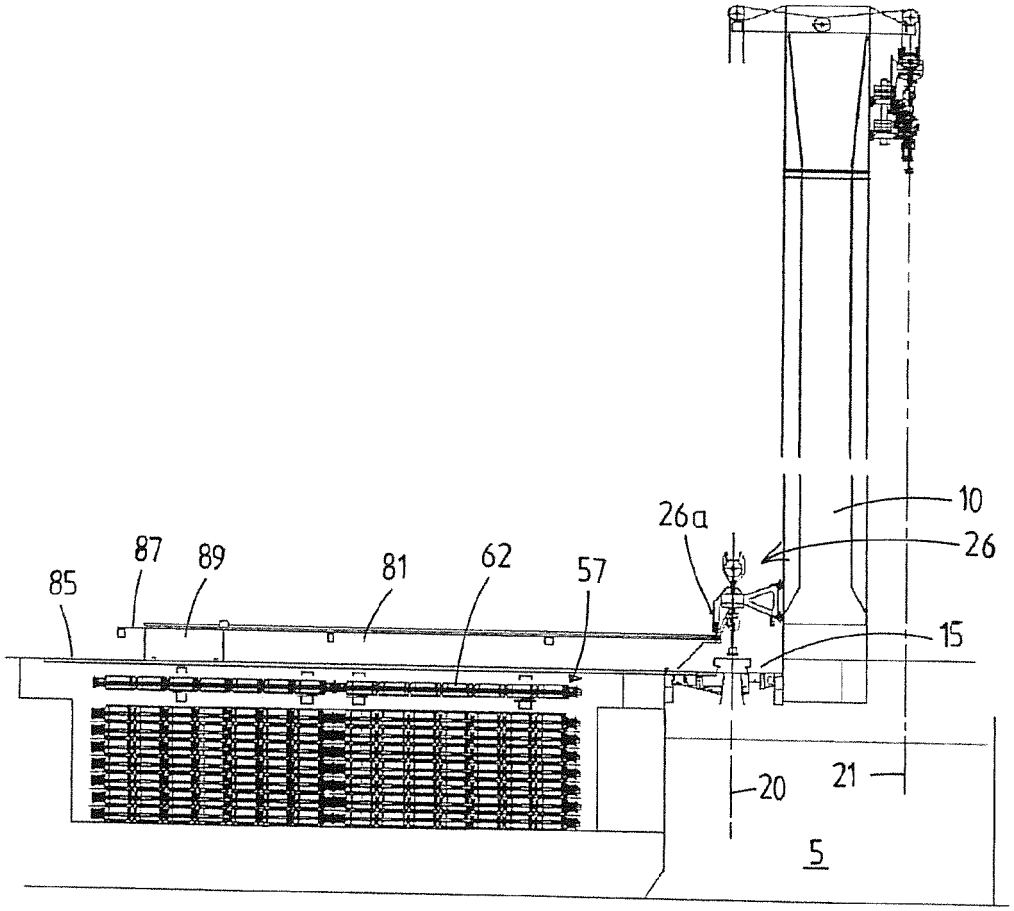

Fig.5

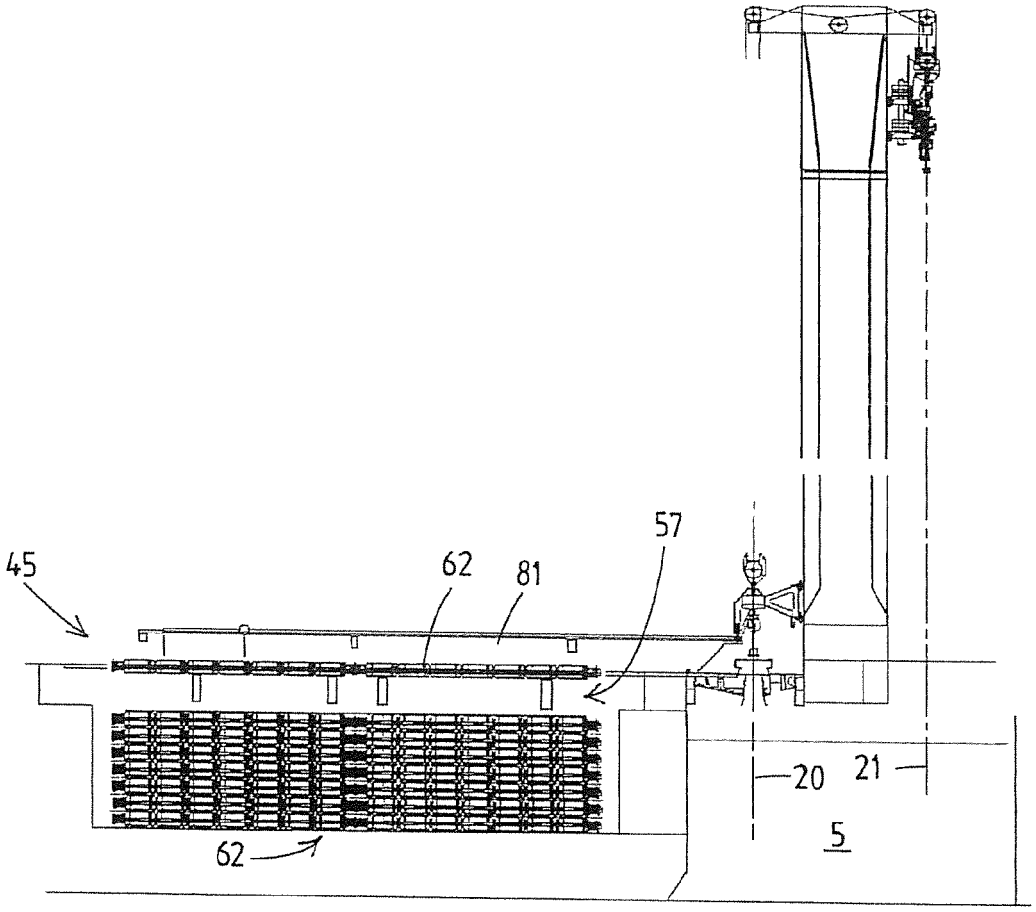

Fig.6

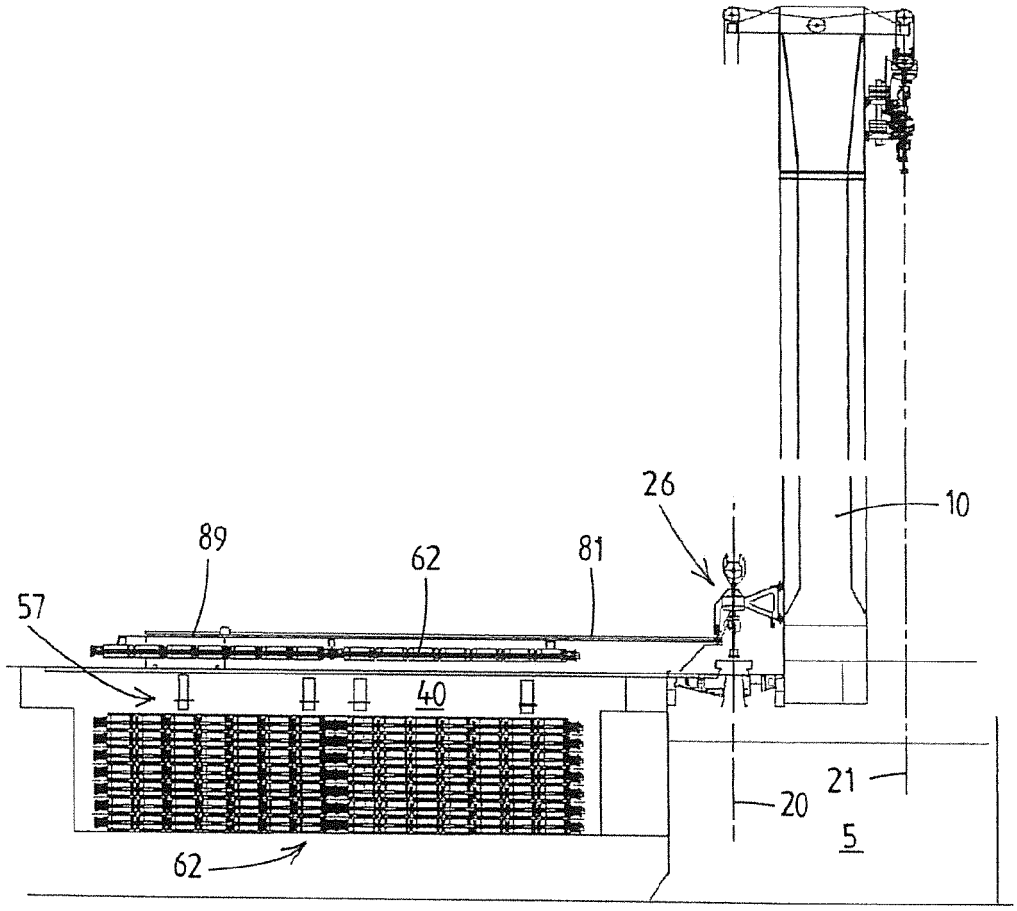

Fig.7

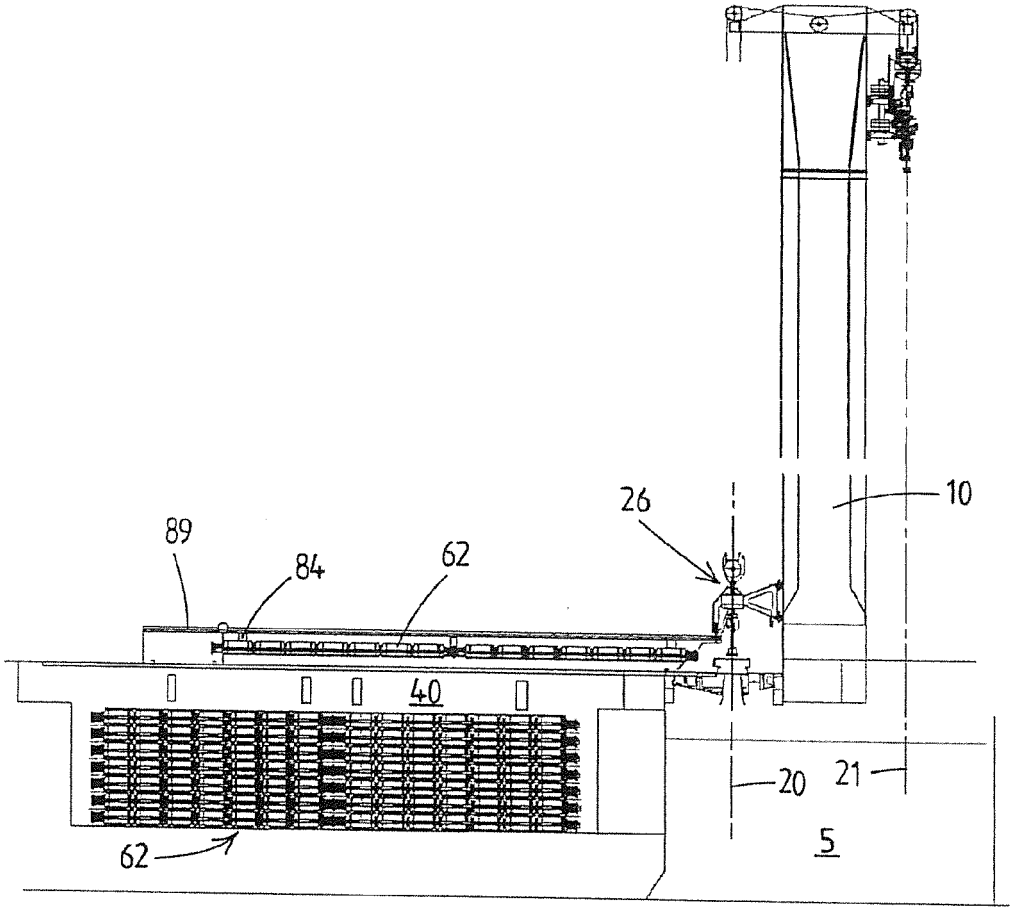

Fig.8

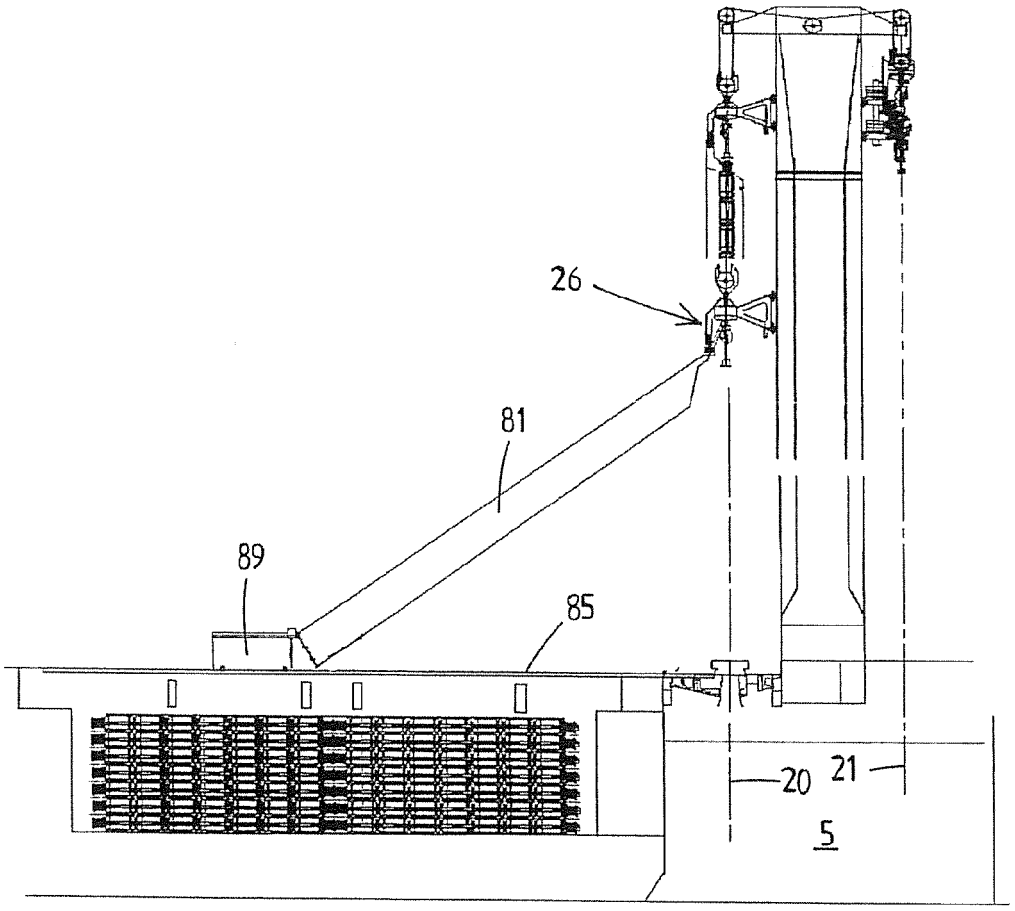

Fig.9

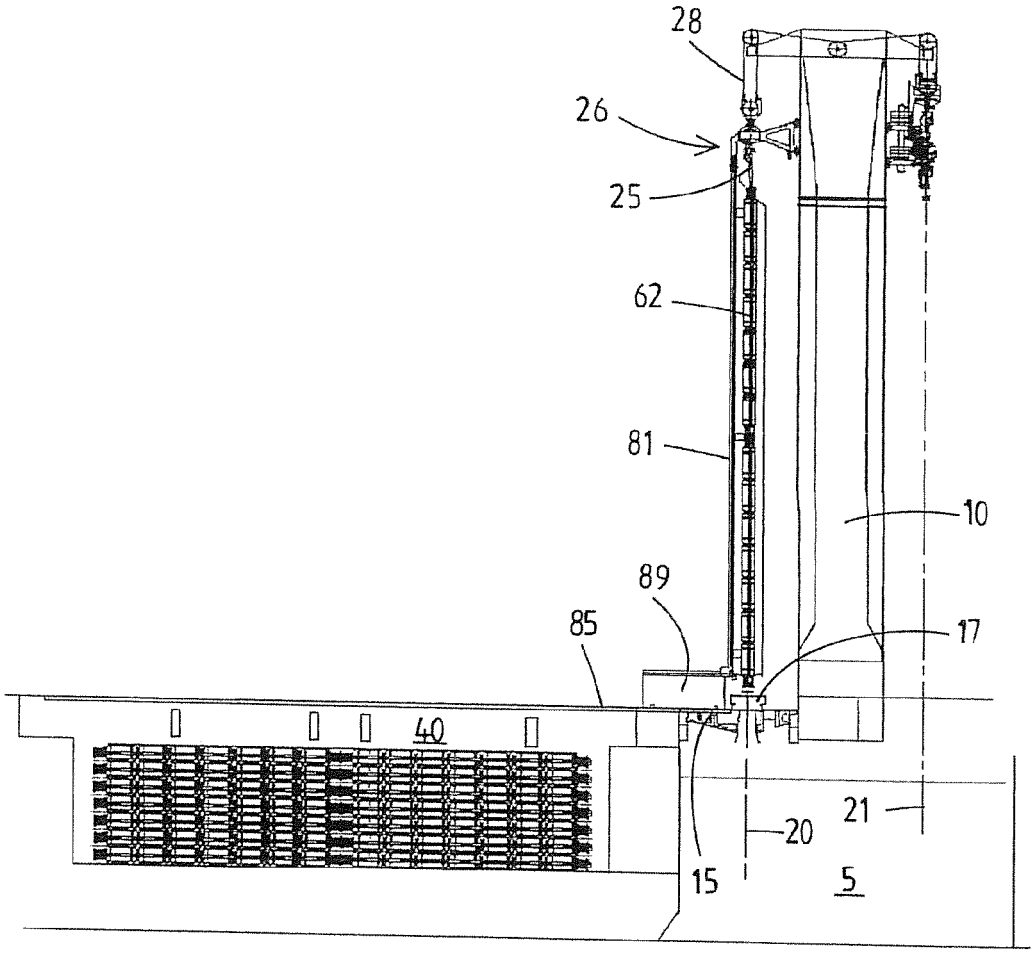

Fig.10

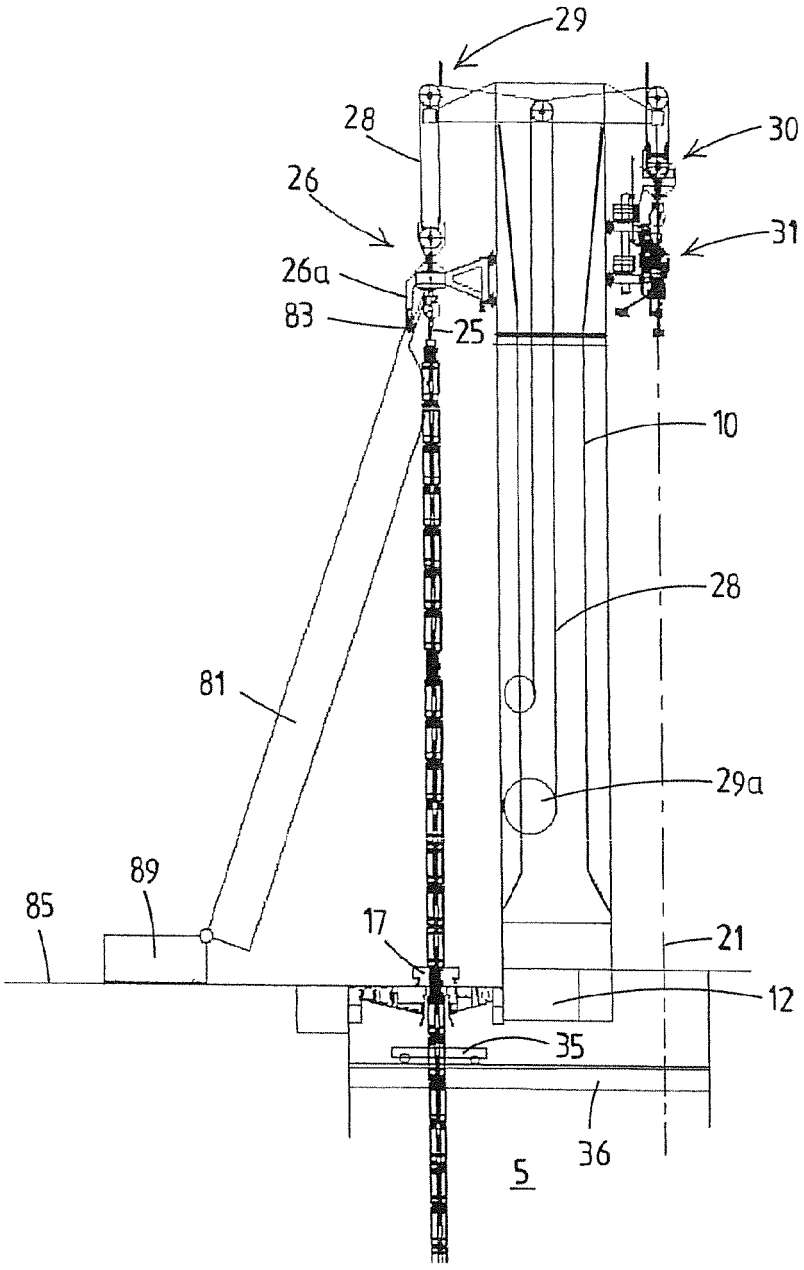

Fig.11

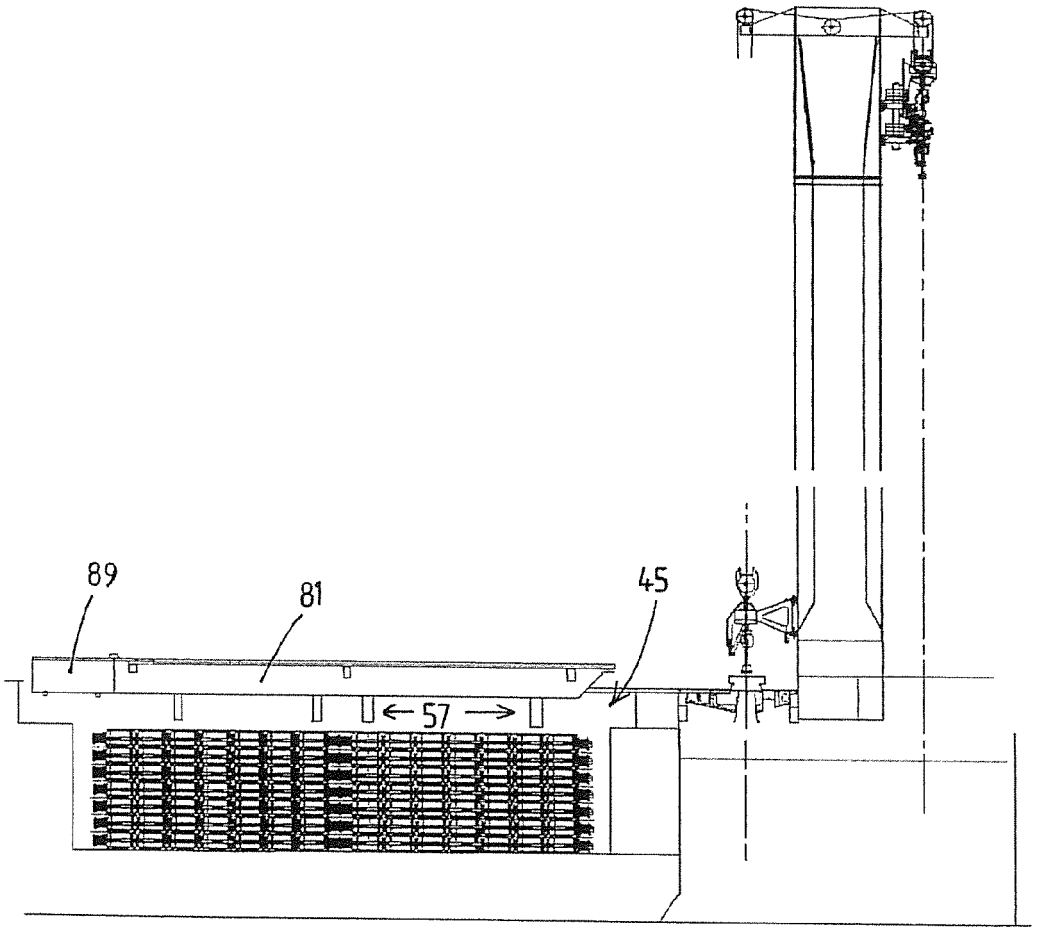

Fig.12

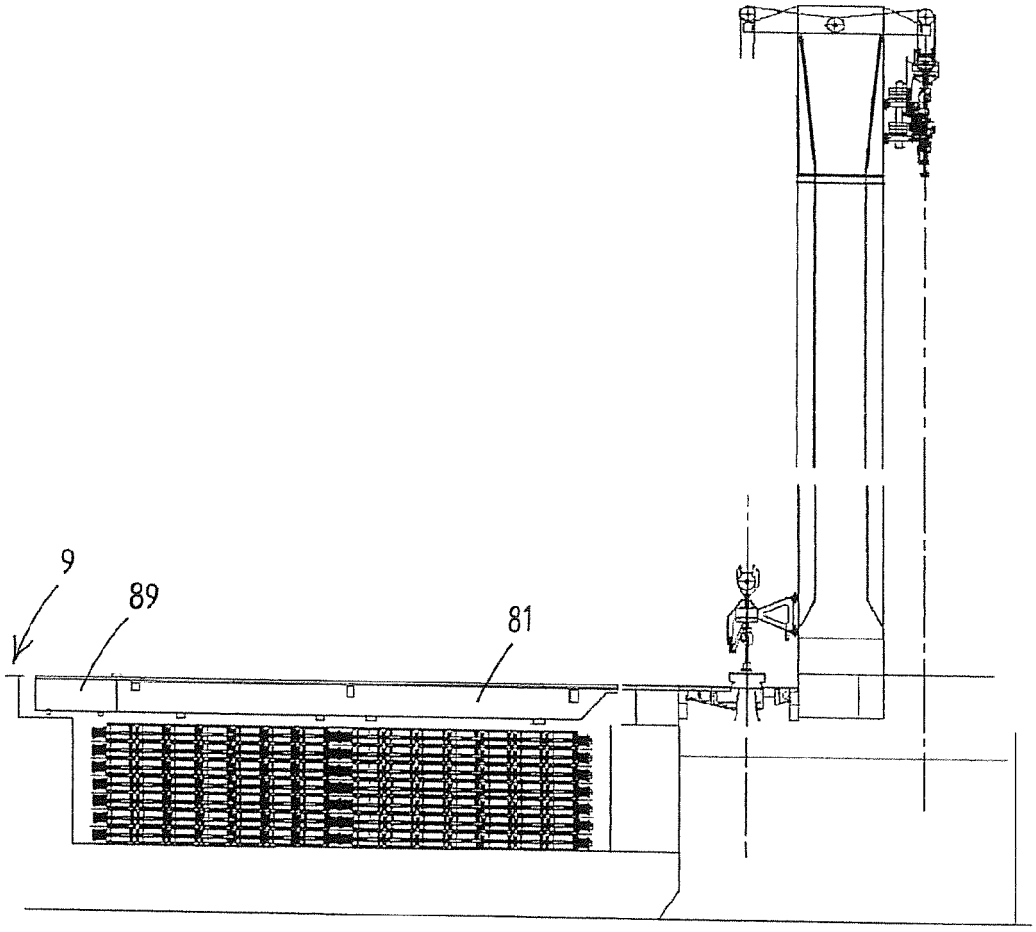

Fig.13

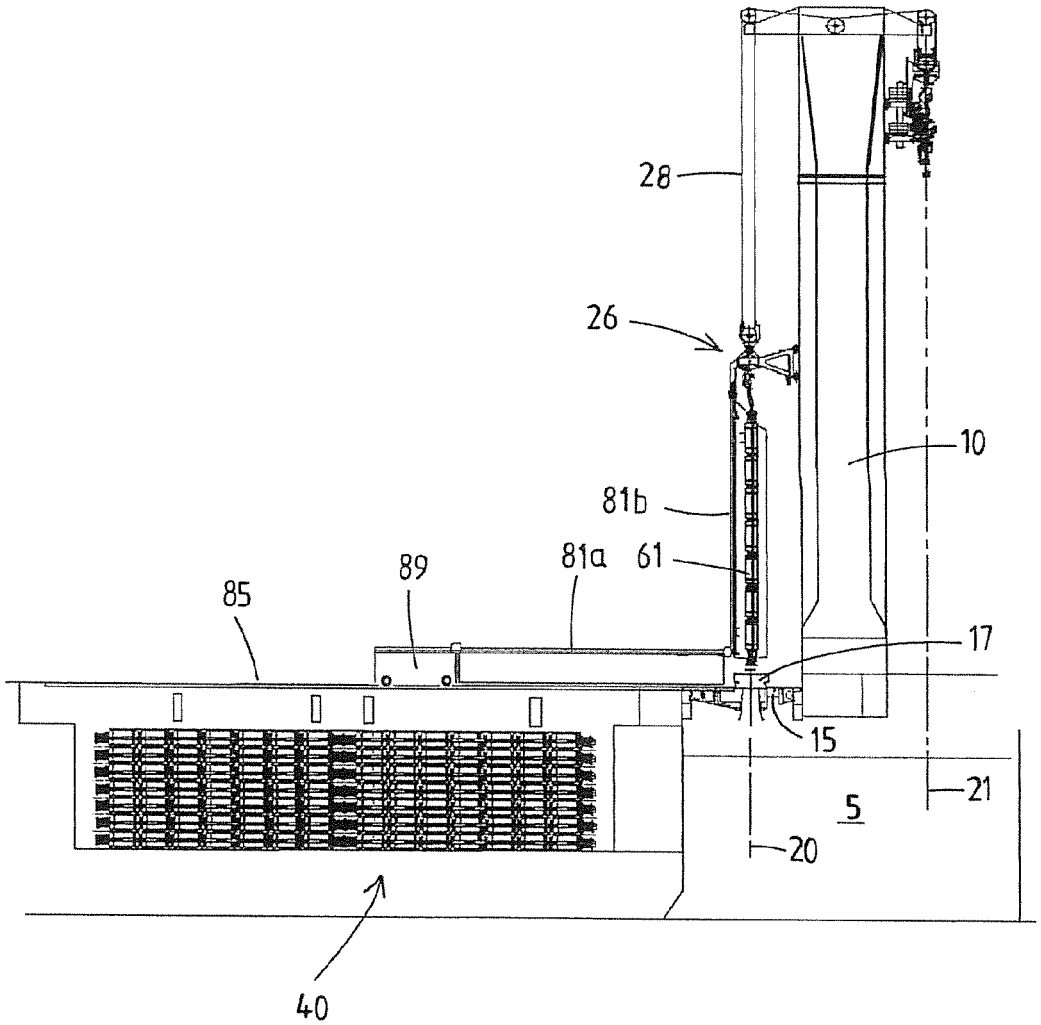

Fig.14

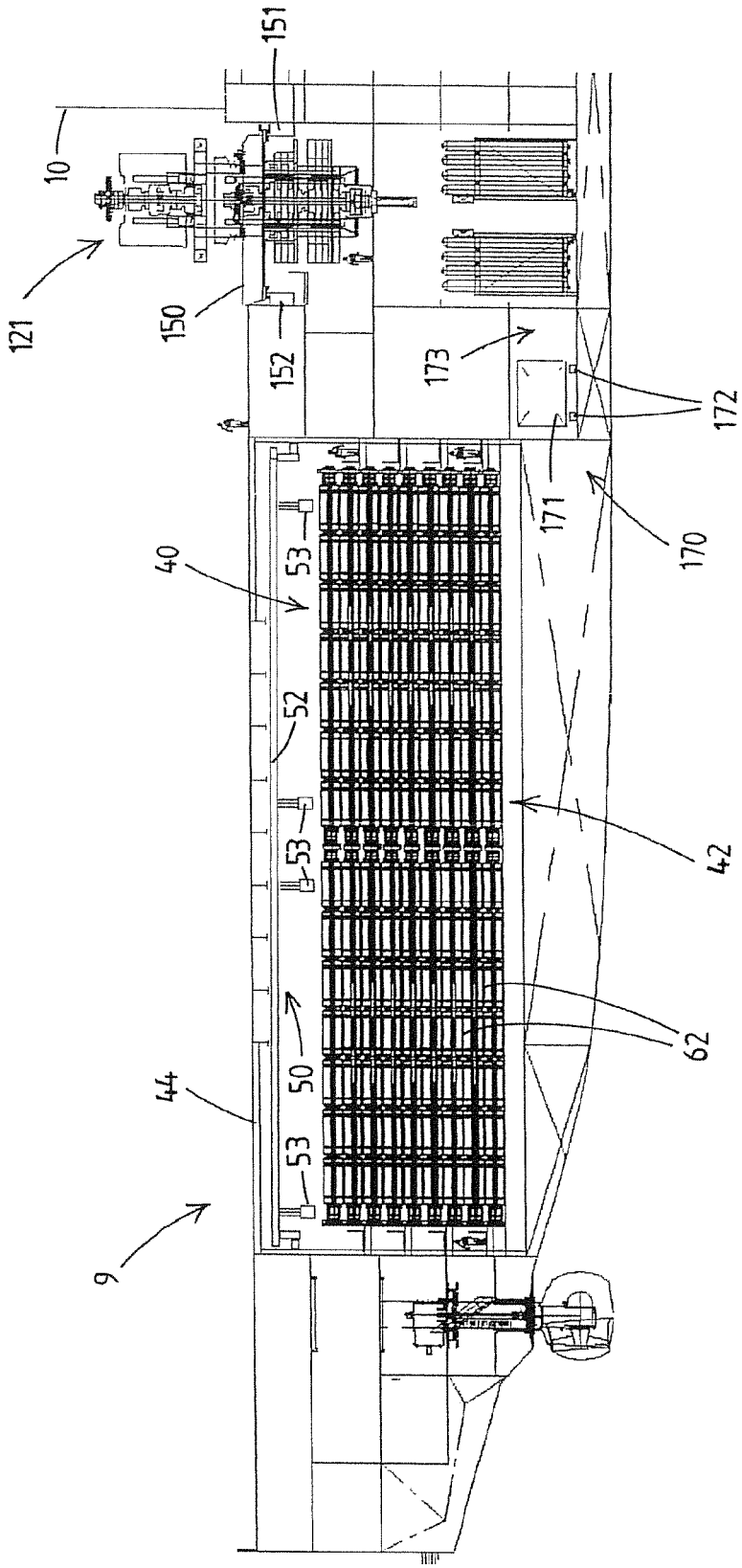

Fig.15

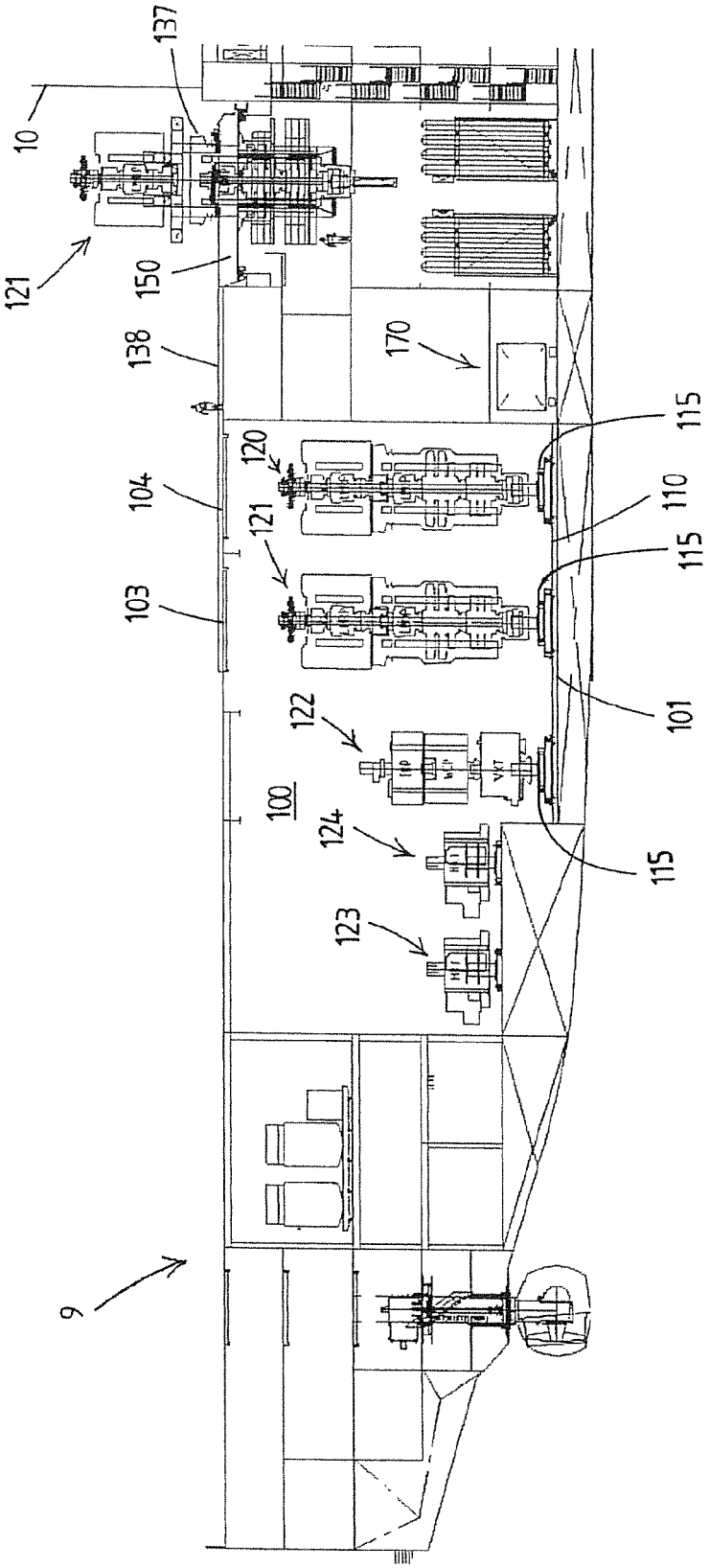
137
10
121
150
138
170
115
120
104
110
121
115
103
101
122
100
124
115
123
9

Fig.16

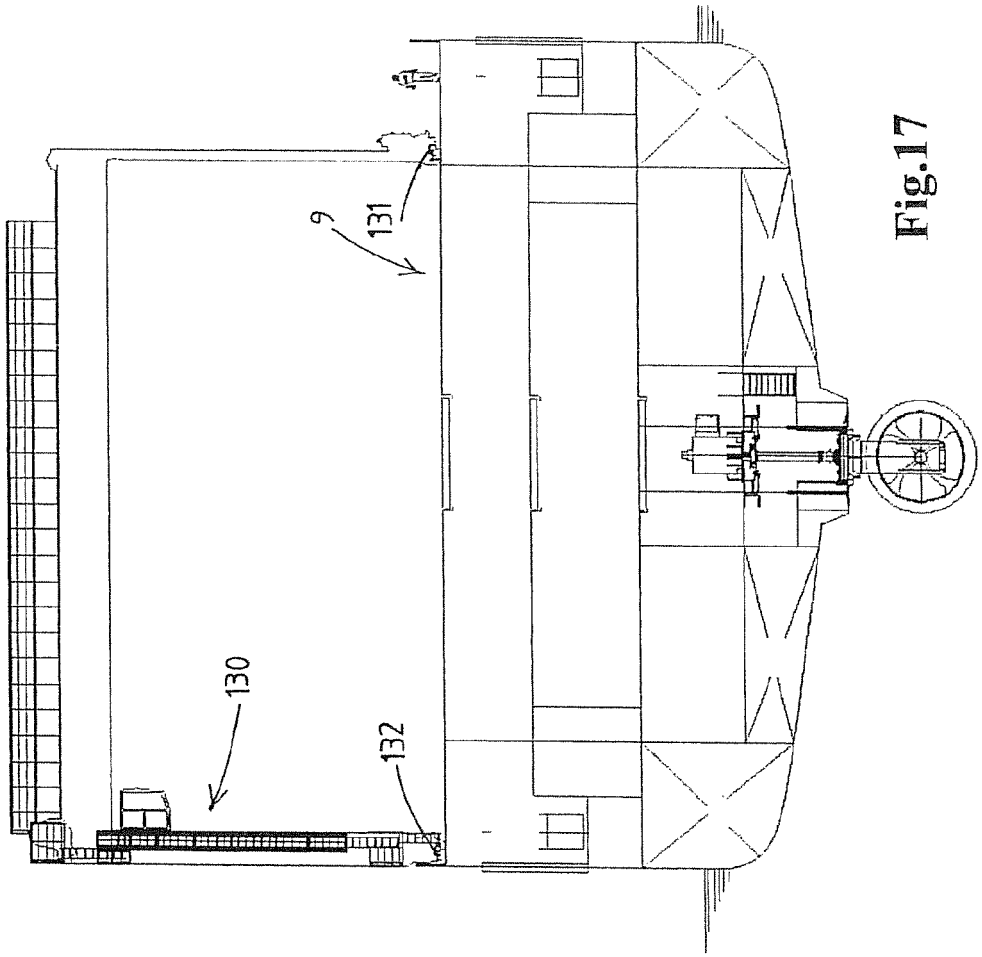

Fig.17

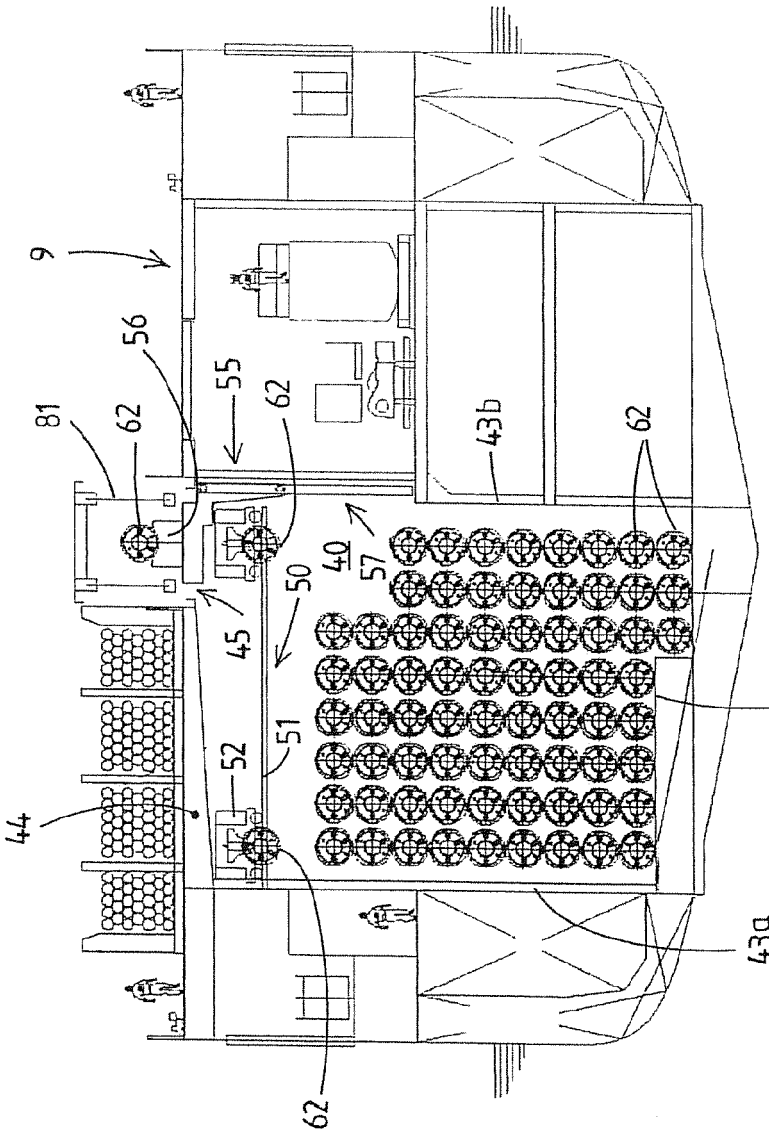

Fig.18

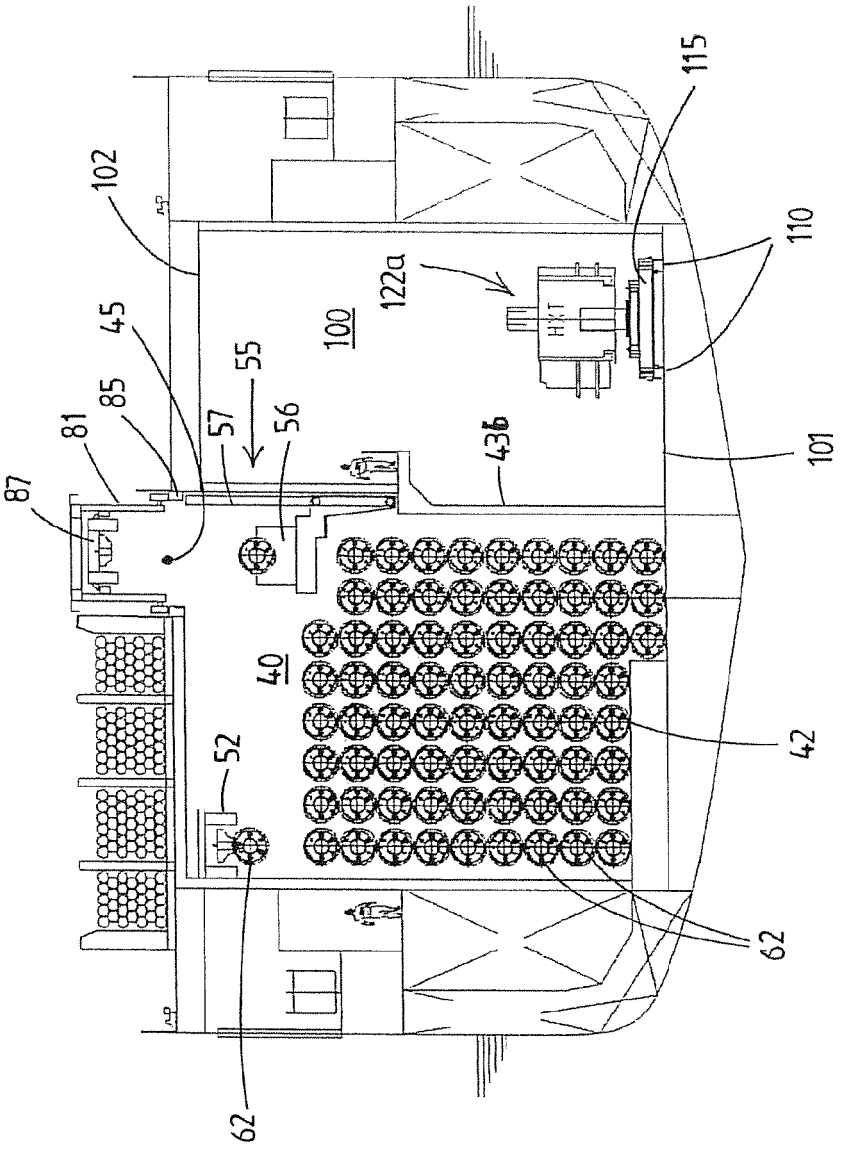

Fig.19

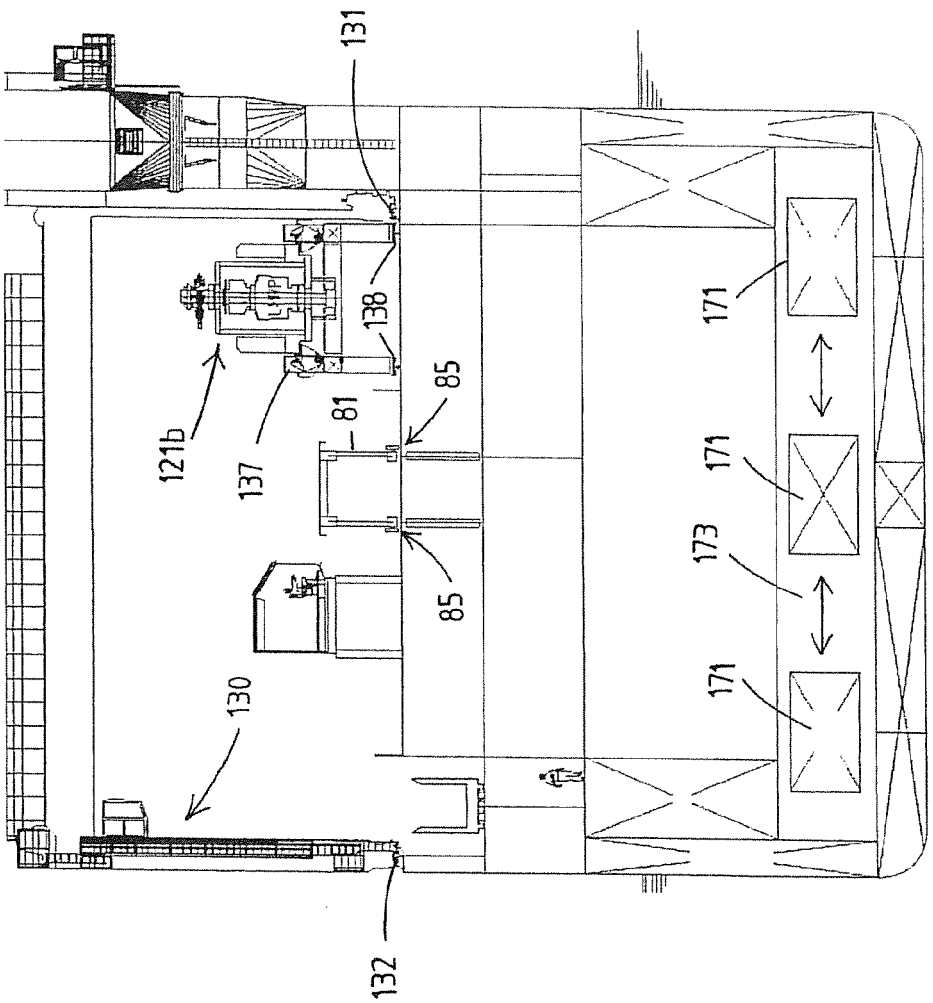

Fig.20

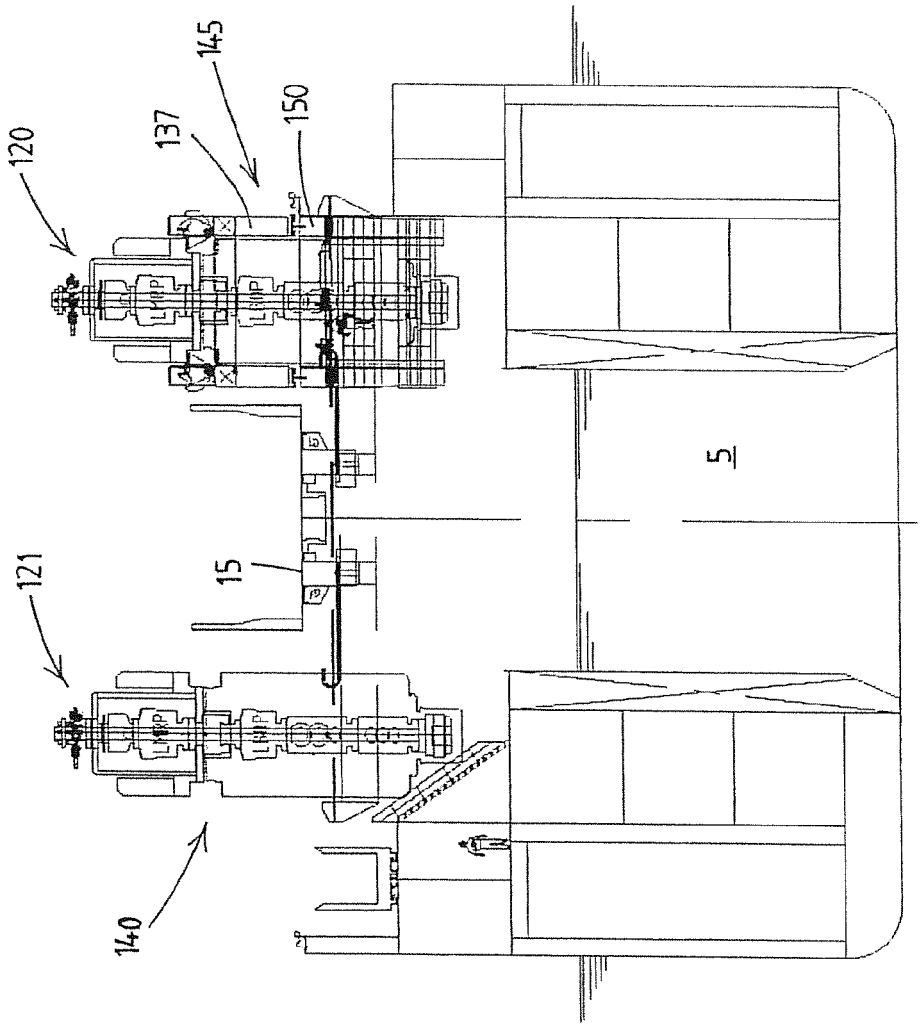

Fig.21

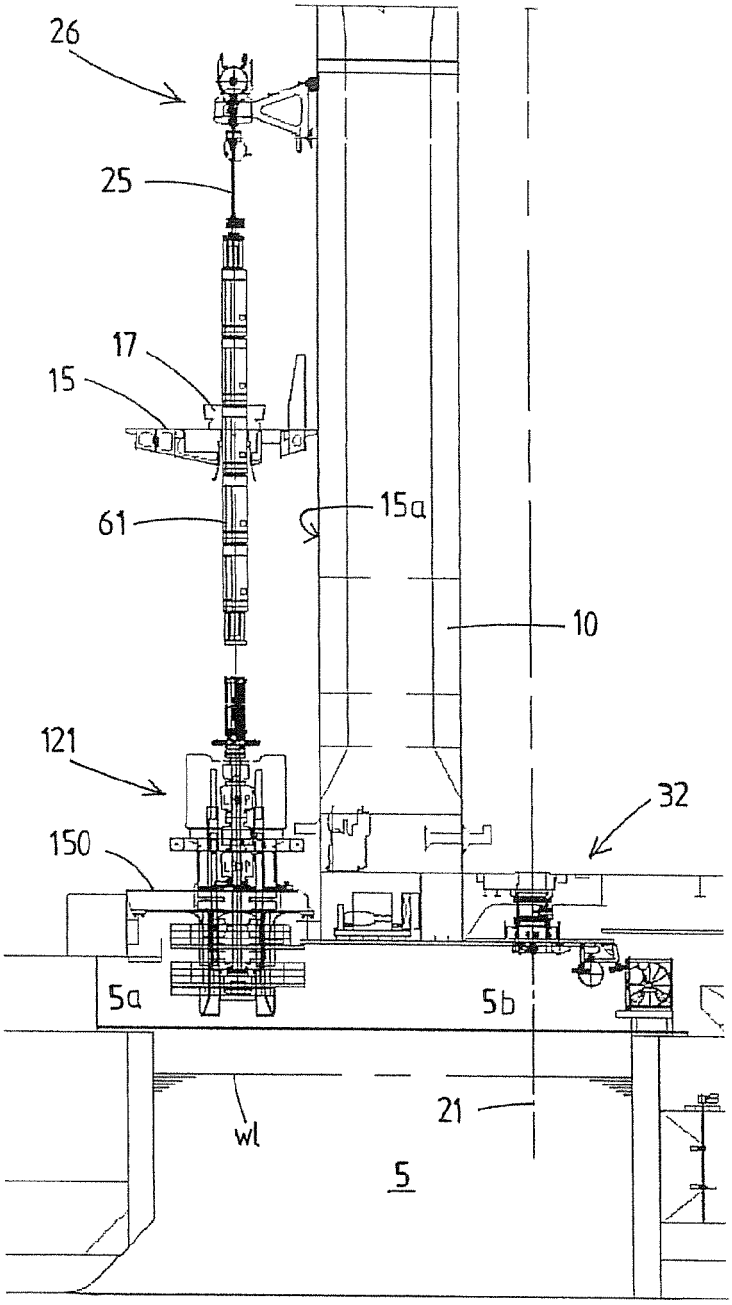

Fig.22

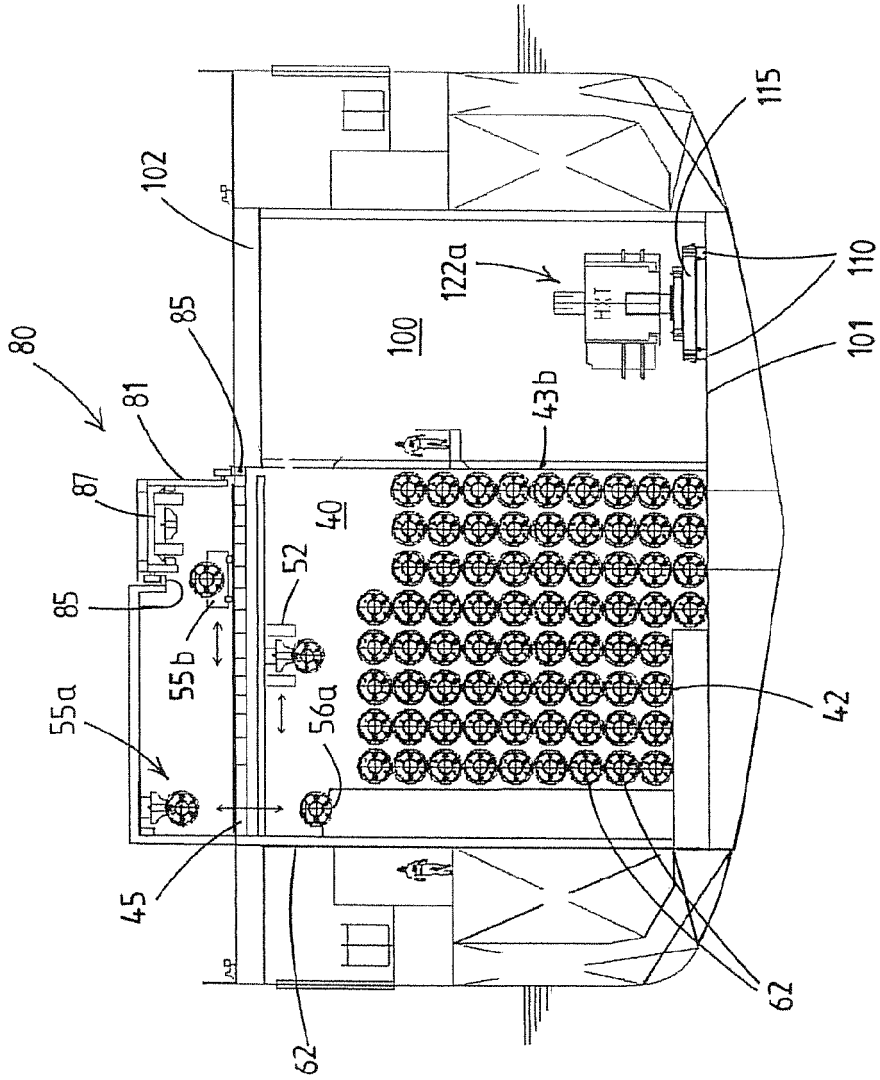
80
81
87
85
85
55a
55b
52
56a
45
62
102
100
122a
HXT
43b
40
42
62
115
110
101

Fig.23

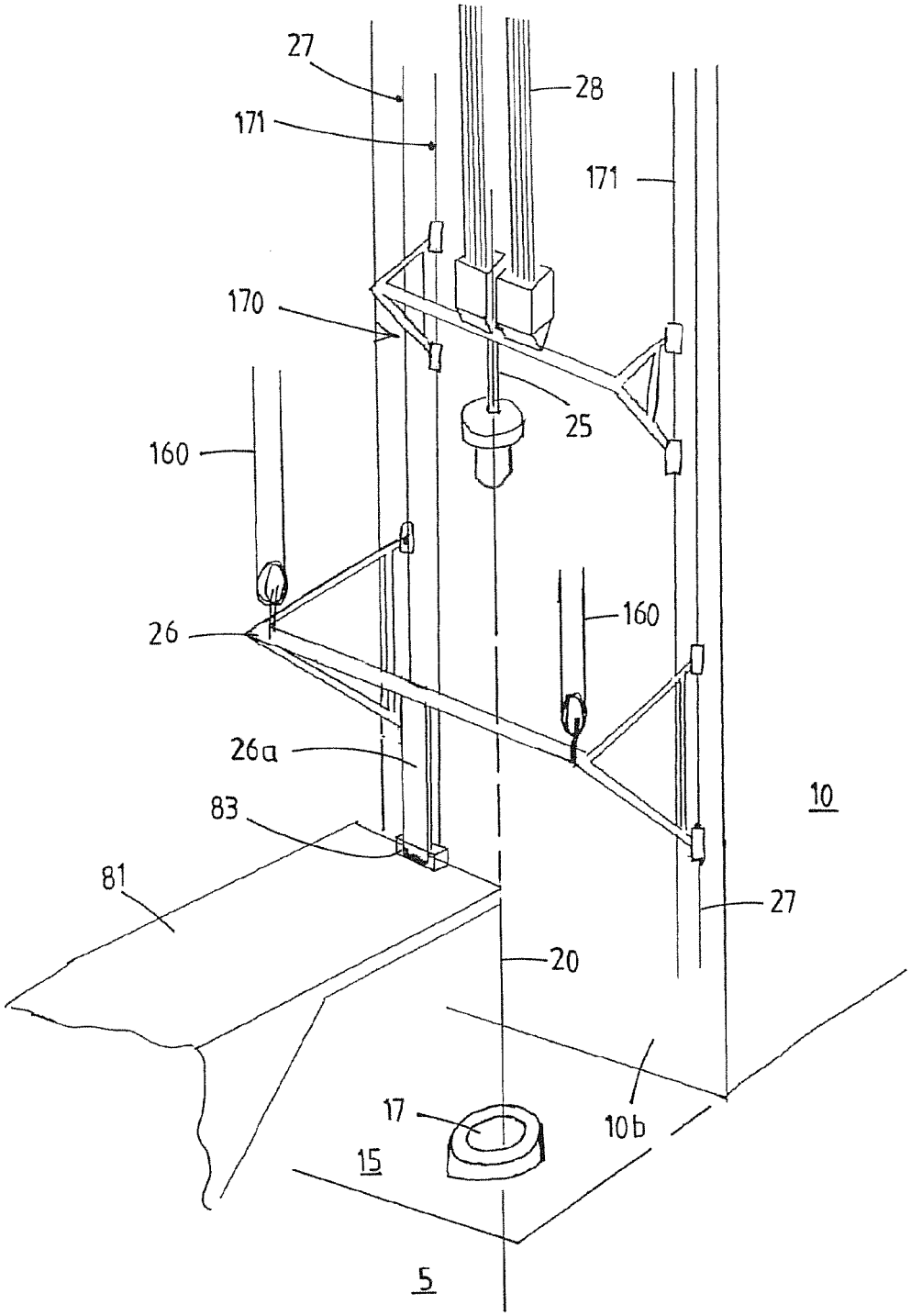

Fig.24

Fig.25

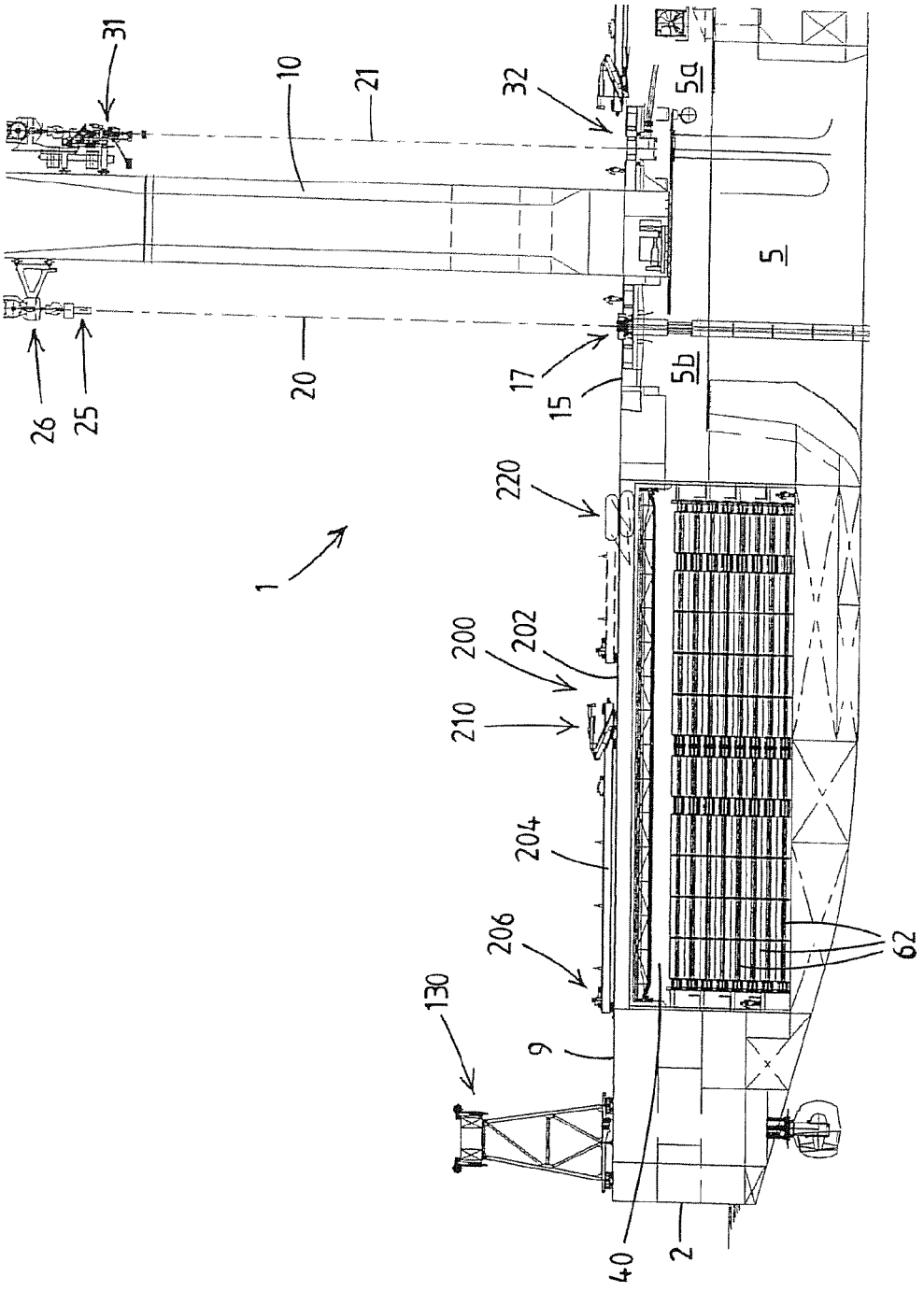
31
10
21
32
5a
5
20
17
15
5b
26
25
220
1
200
202
210
204
206
62
130
9
40
2

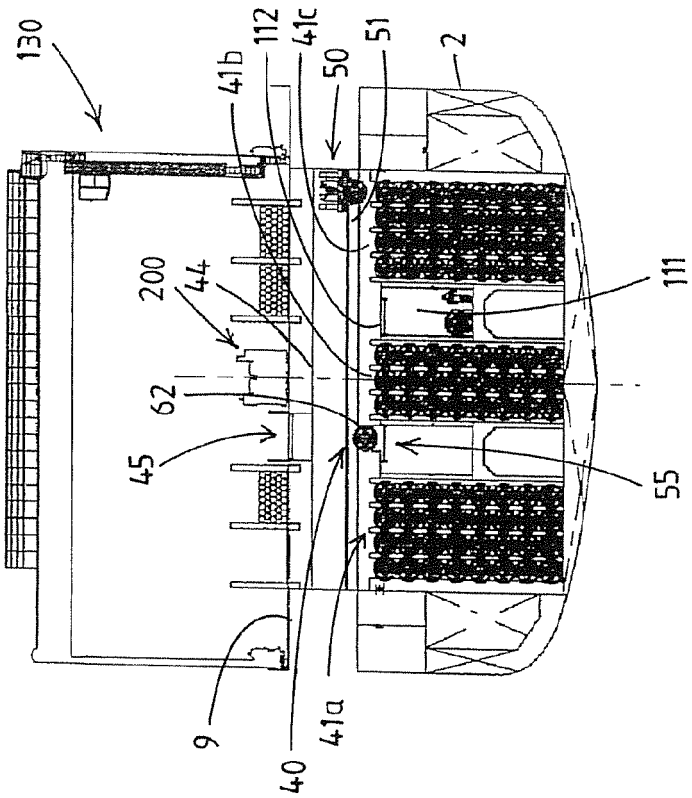

Fig.26

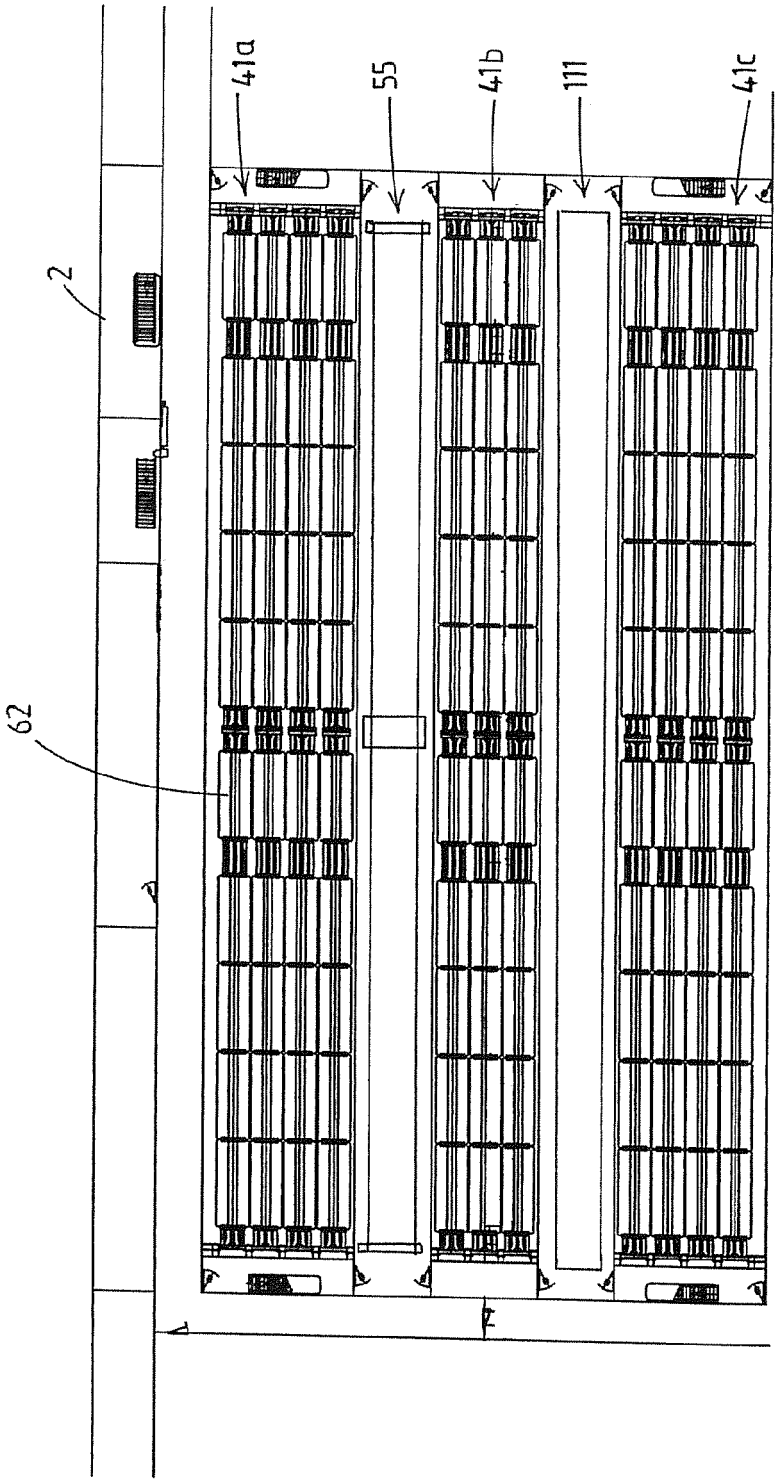

Fig.27

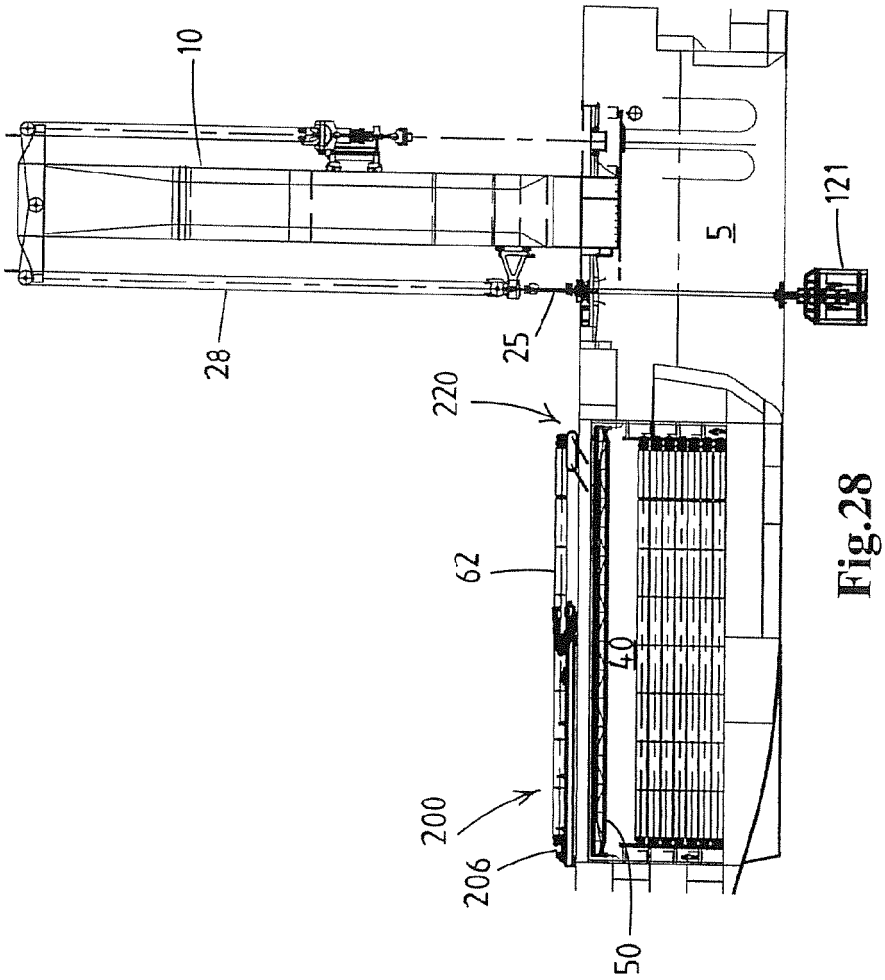

Fig.28

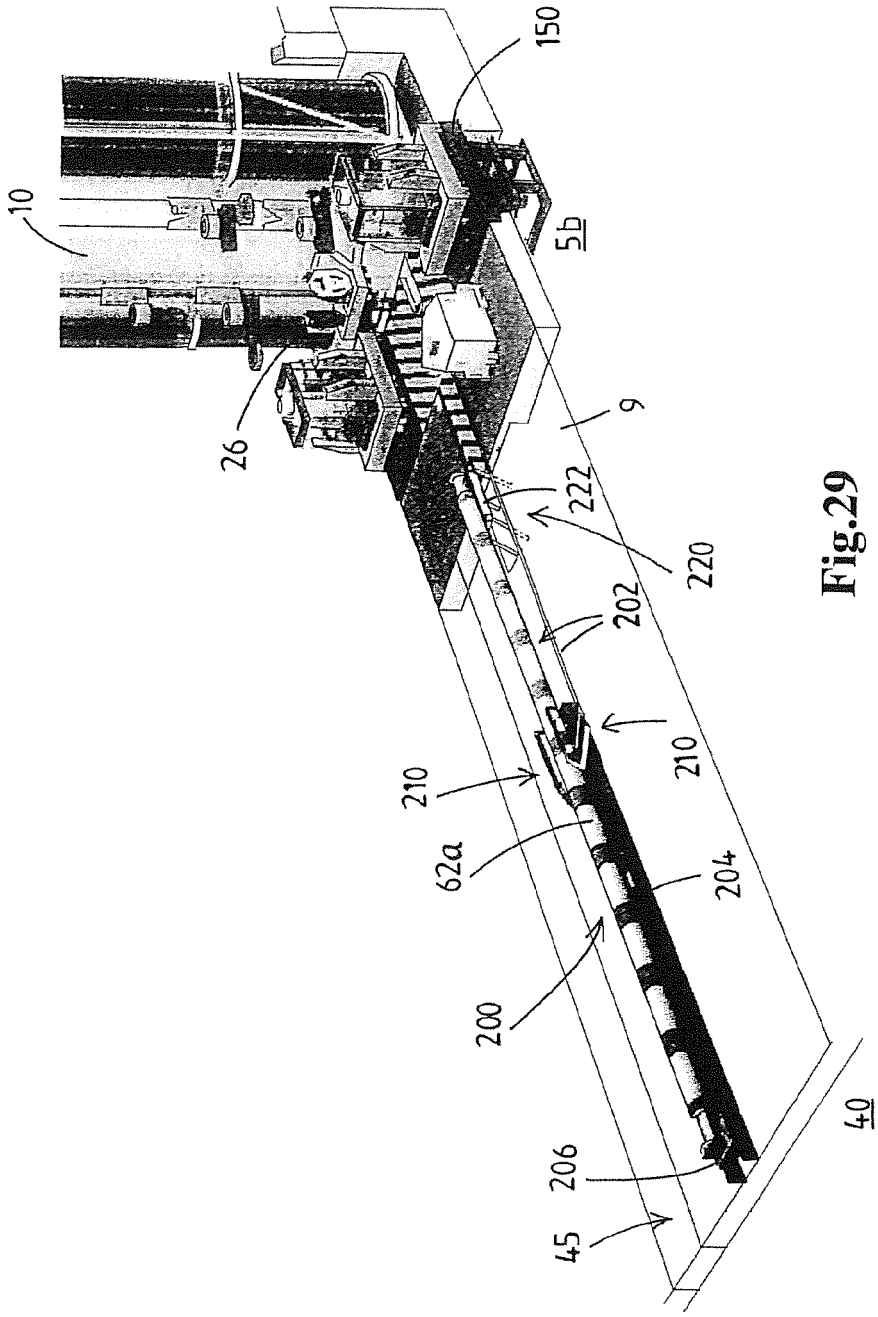

Fig.29

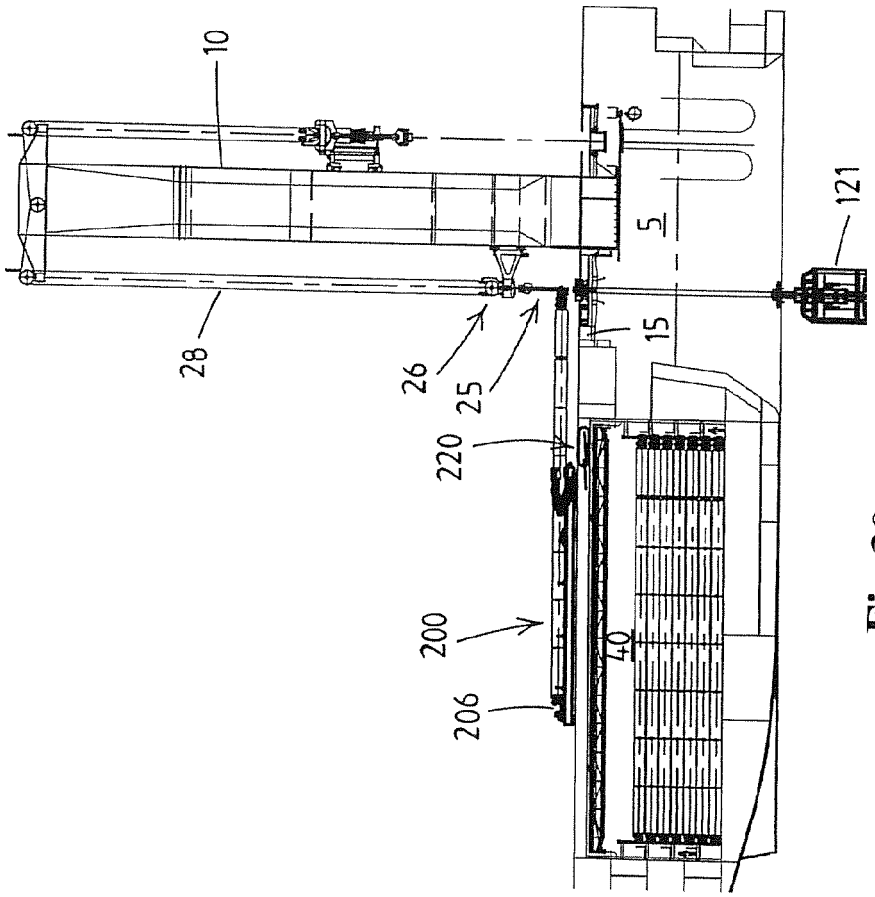

Fig.30

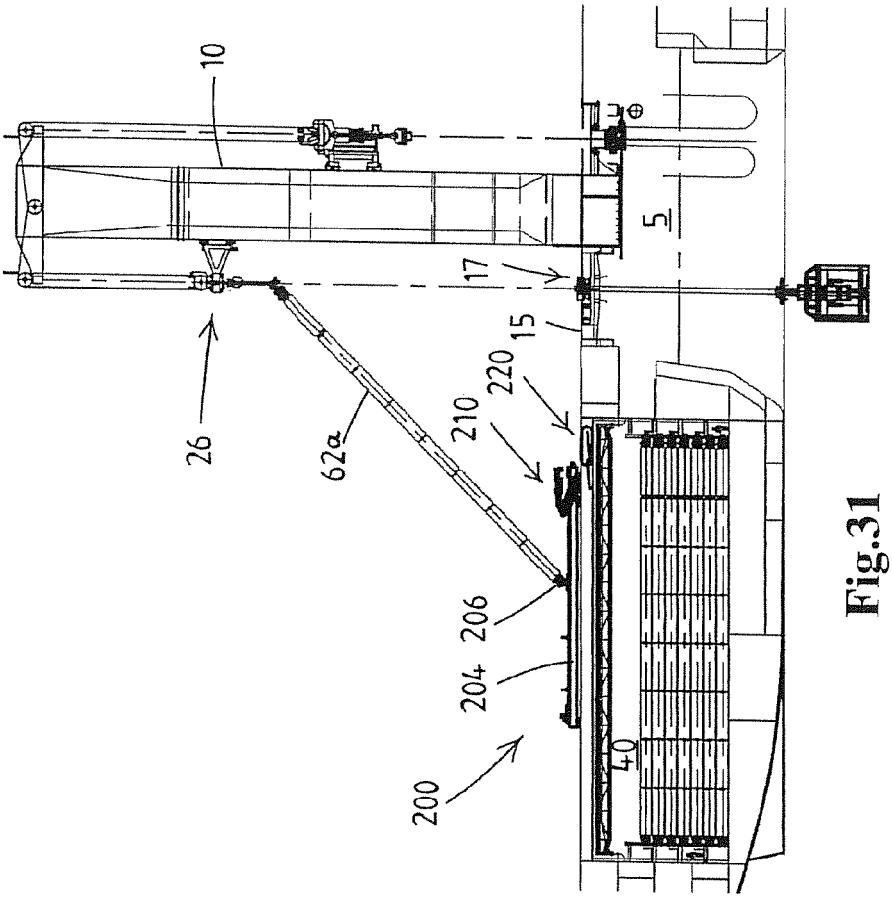

Fig.31

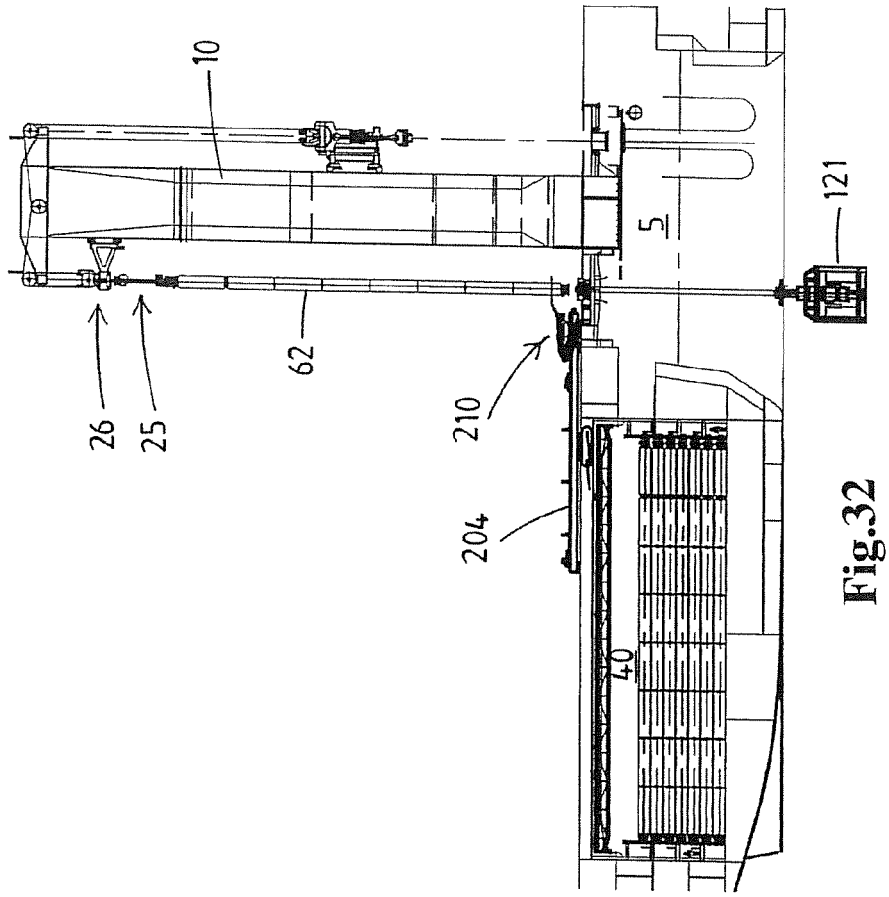

Fig.32