FIG.1

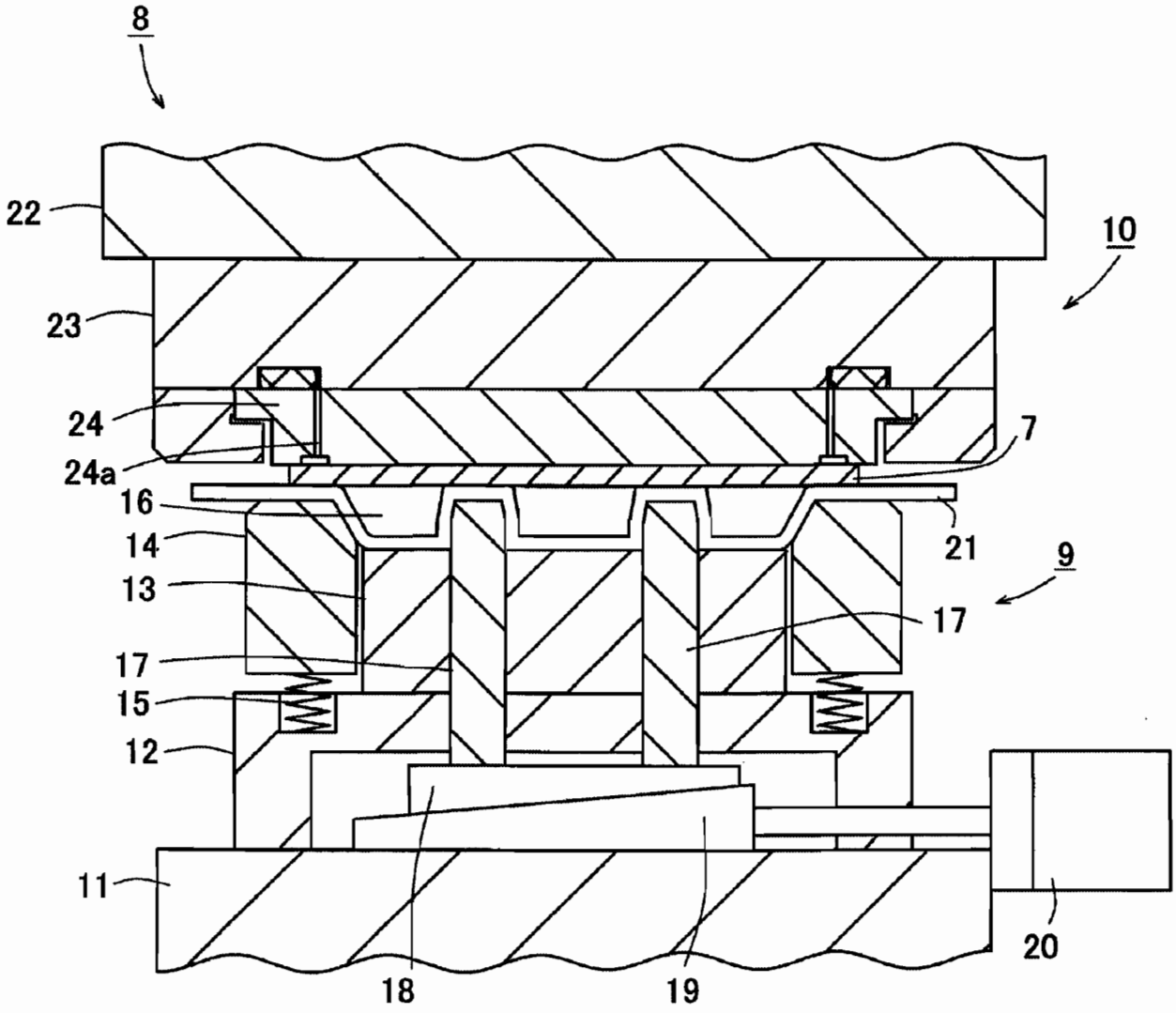

FIG.2

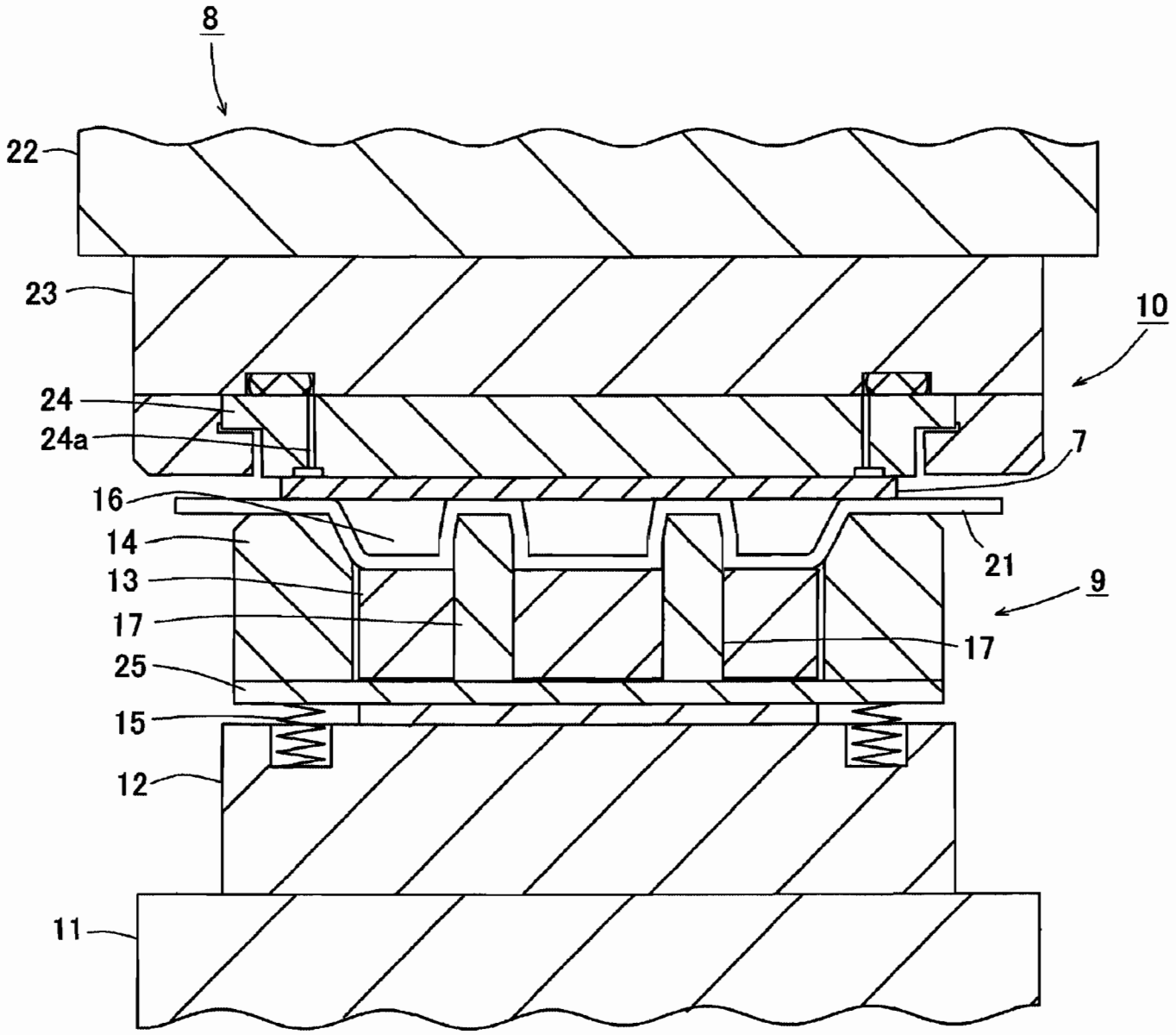

FIG.3B

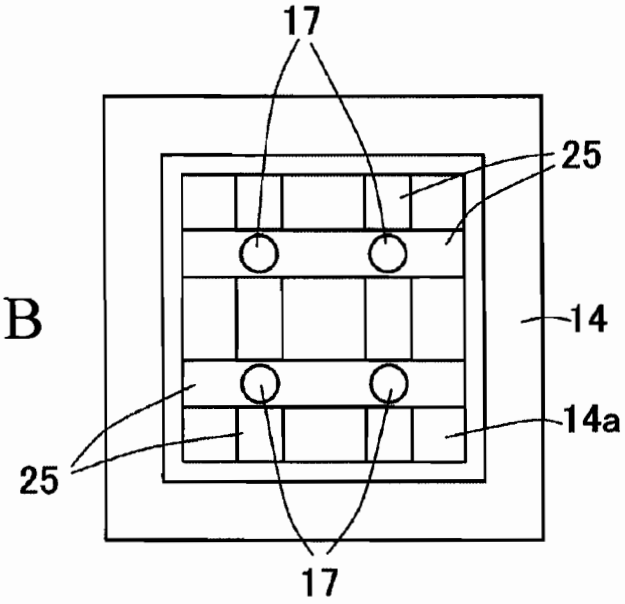

FIG.3D

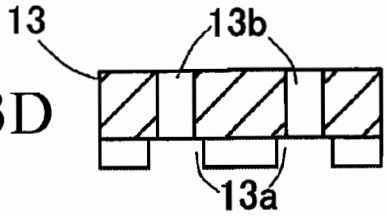

FIG.3E

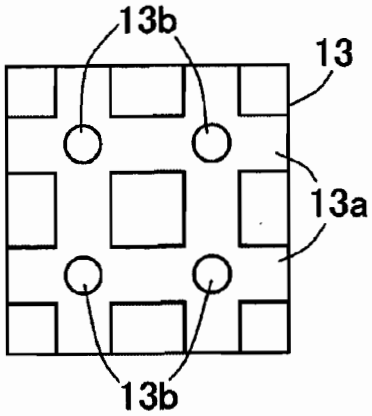

FIG.3A

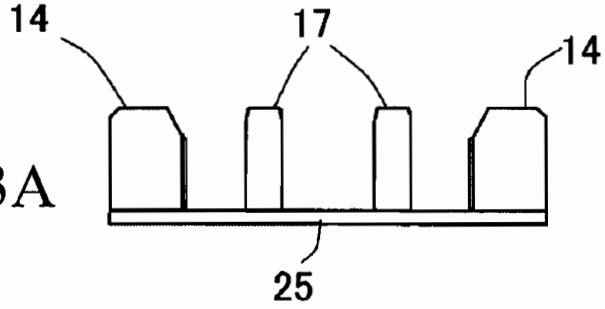

FIG.3C

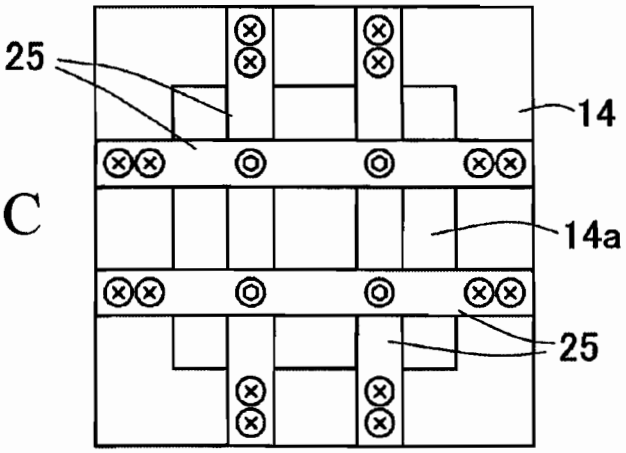

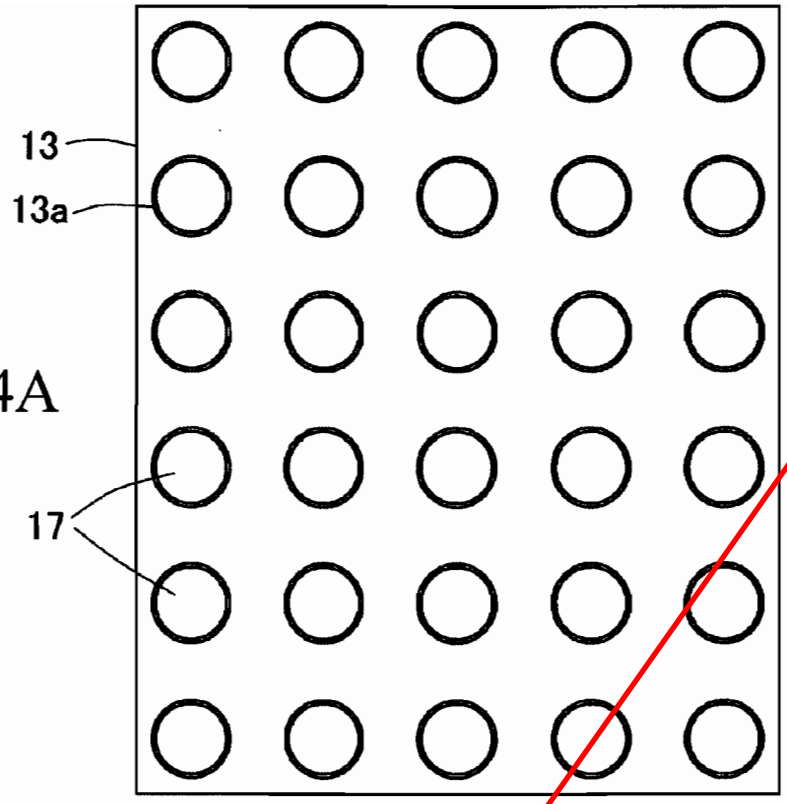

FIG.4A

FIG.4B

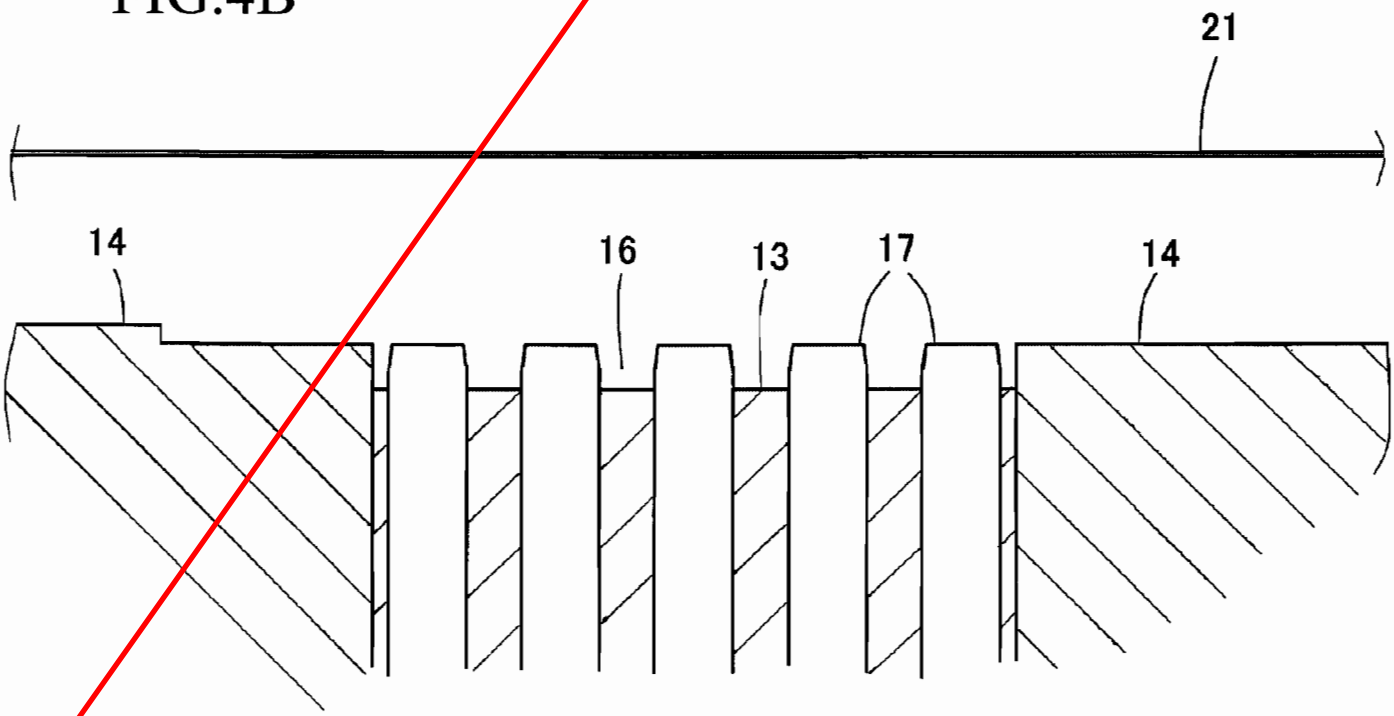

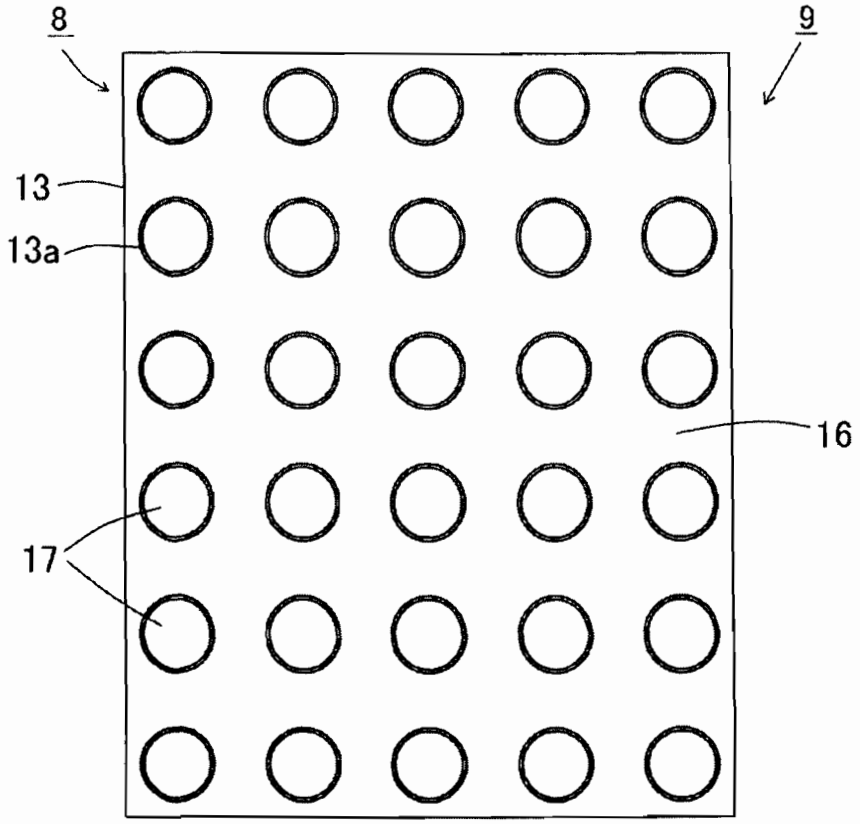

FIG.4A

FIG.4B

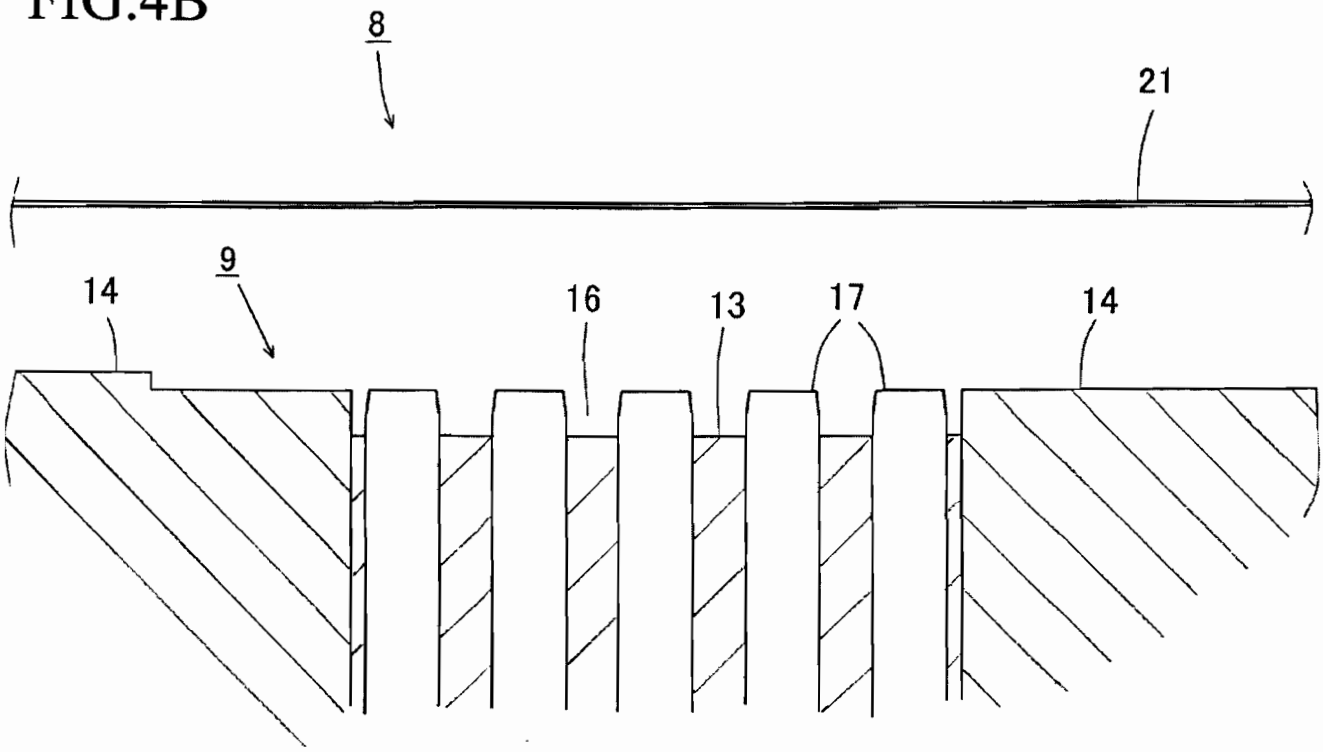

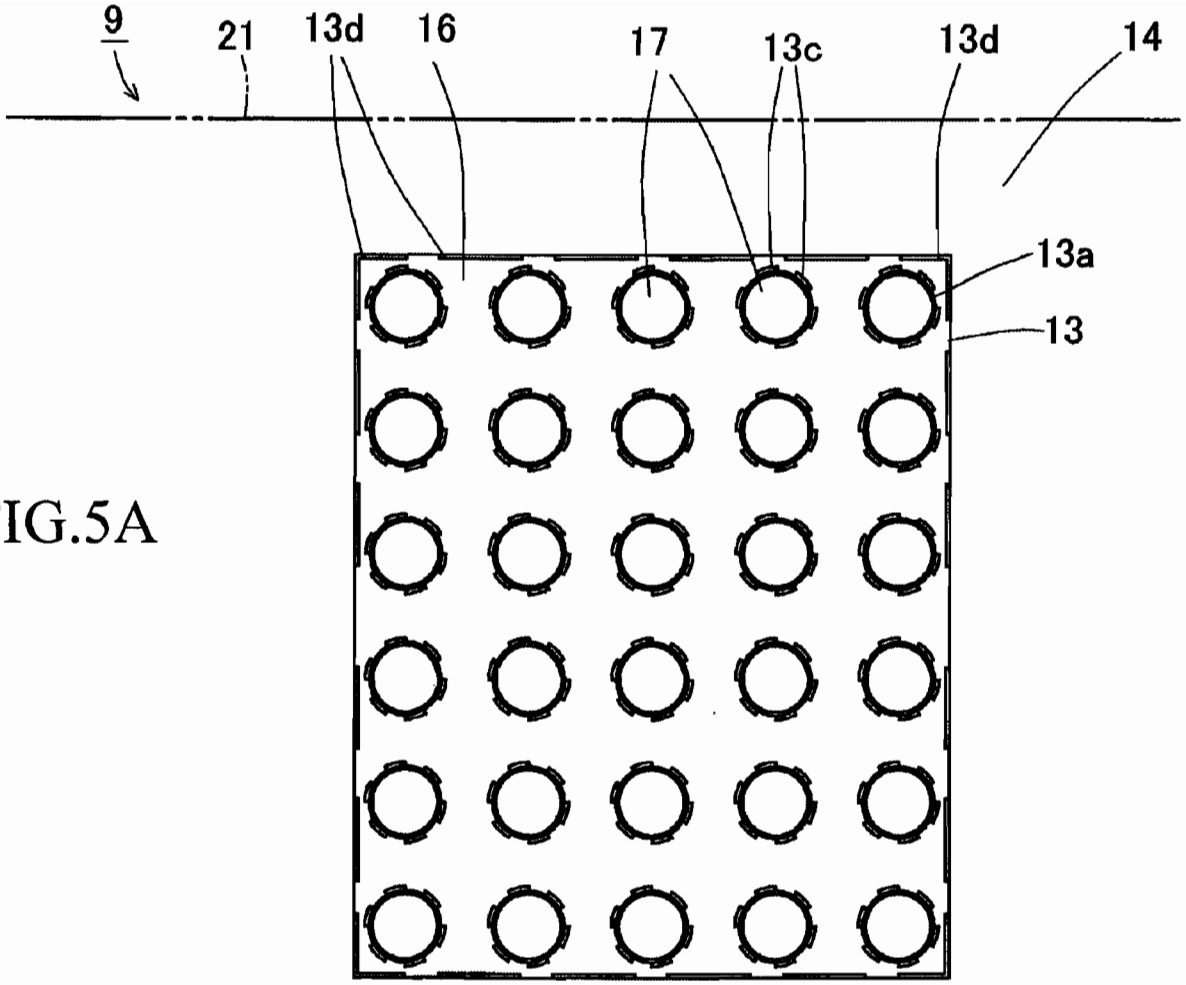

FIG.5A

FIG.5B

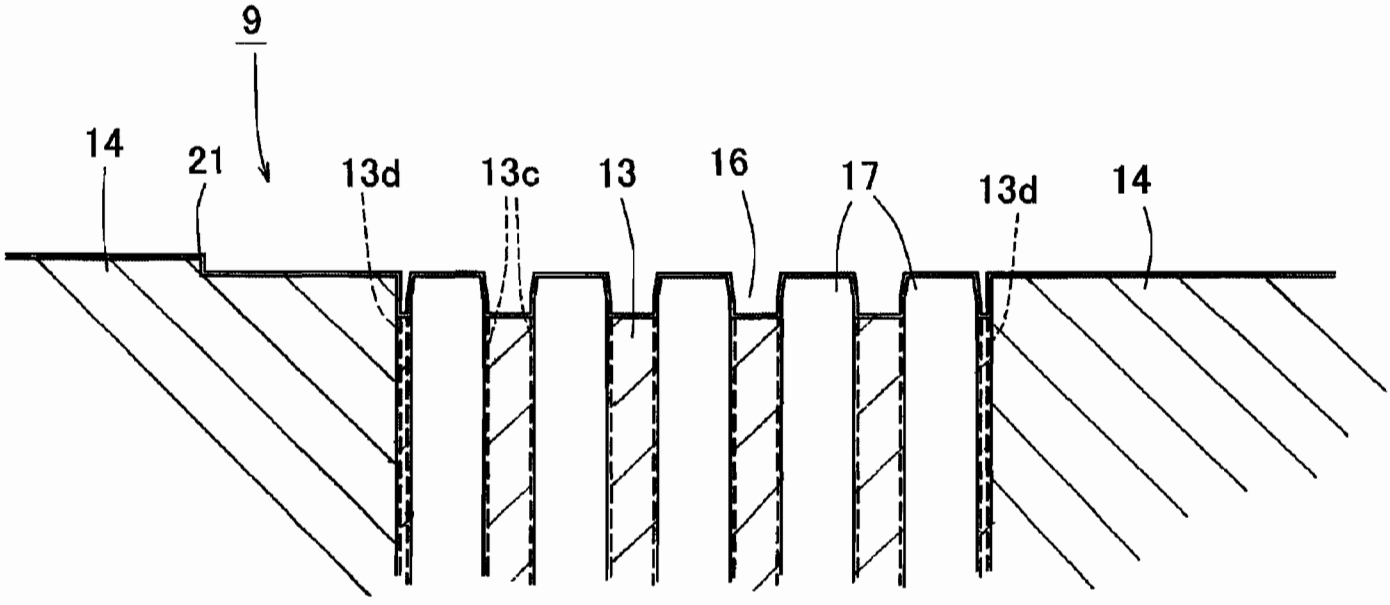

FIG.6A

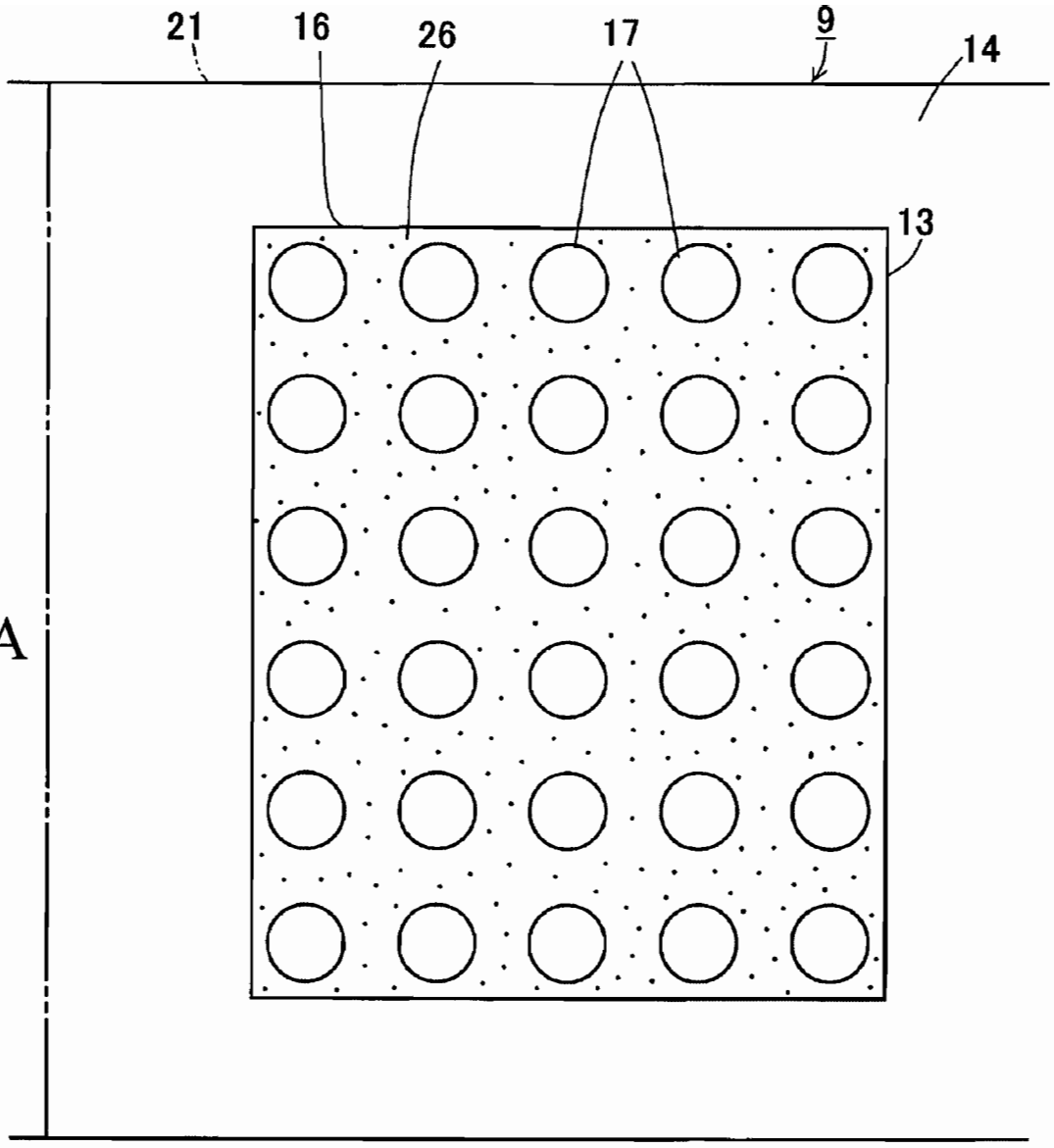

FIG.6B

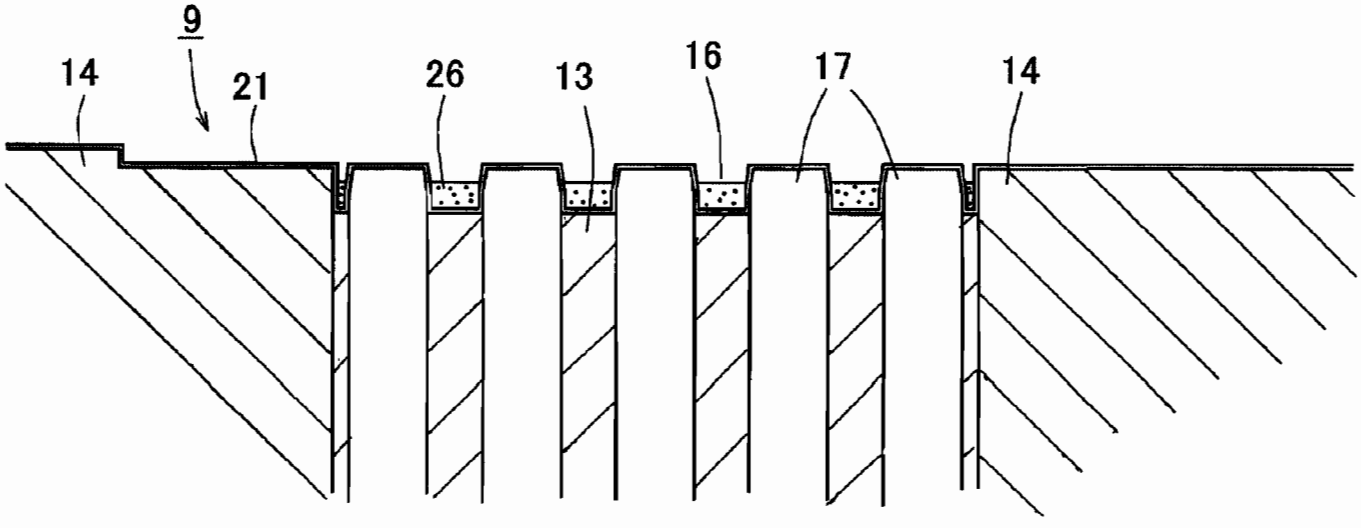

FIG.7A

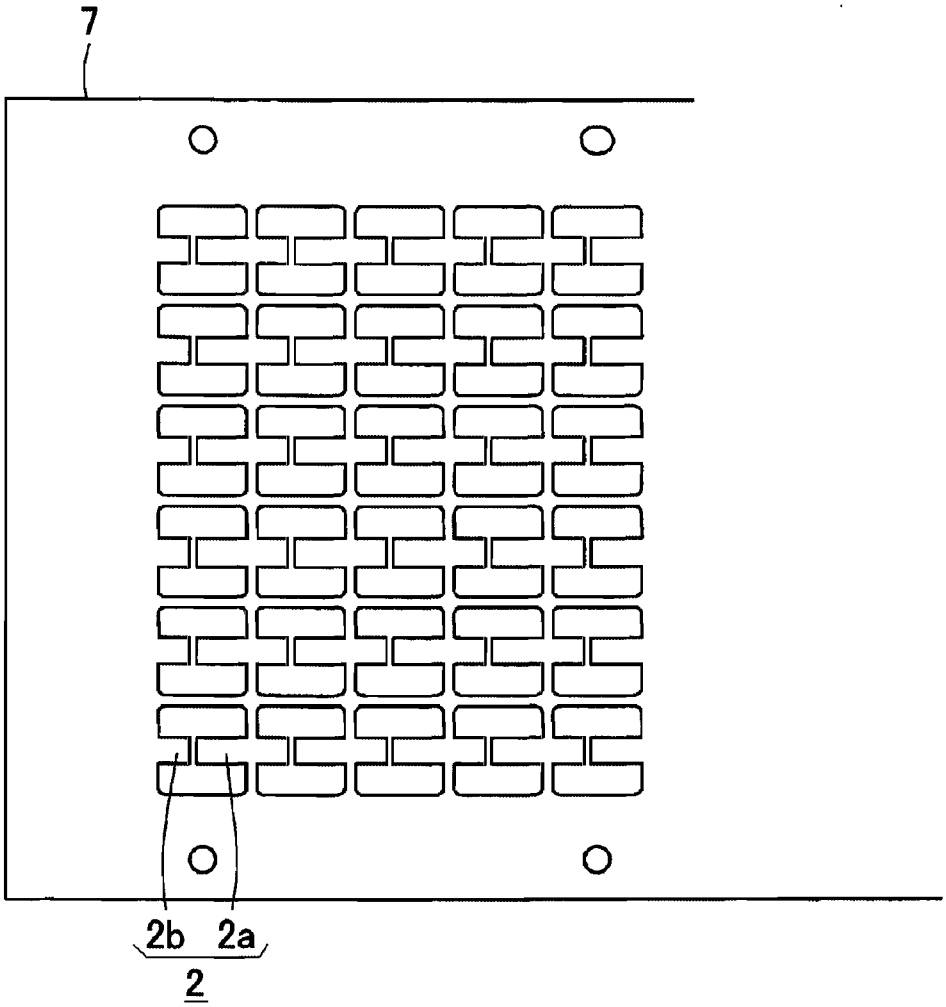

FIG.7B

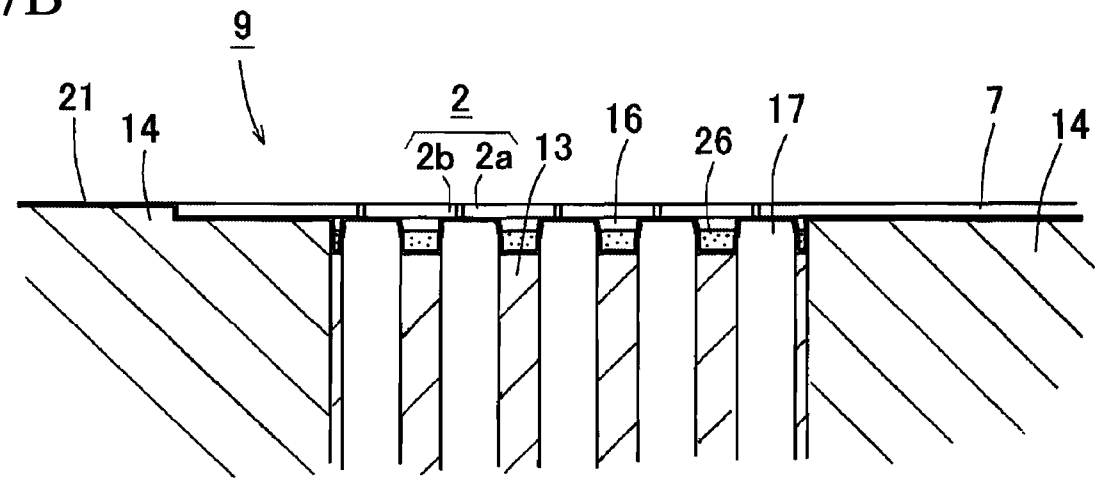

FIG.8A

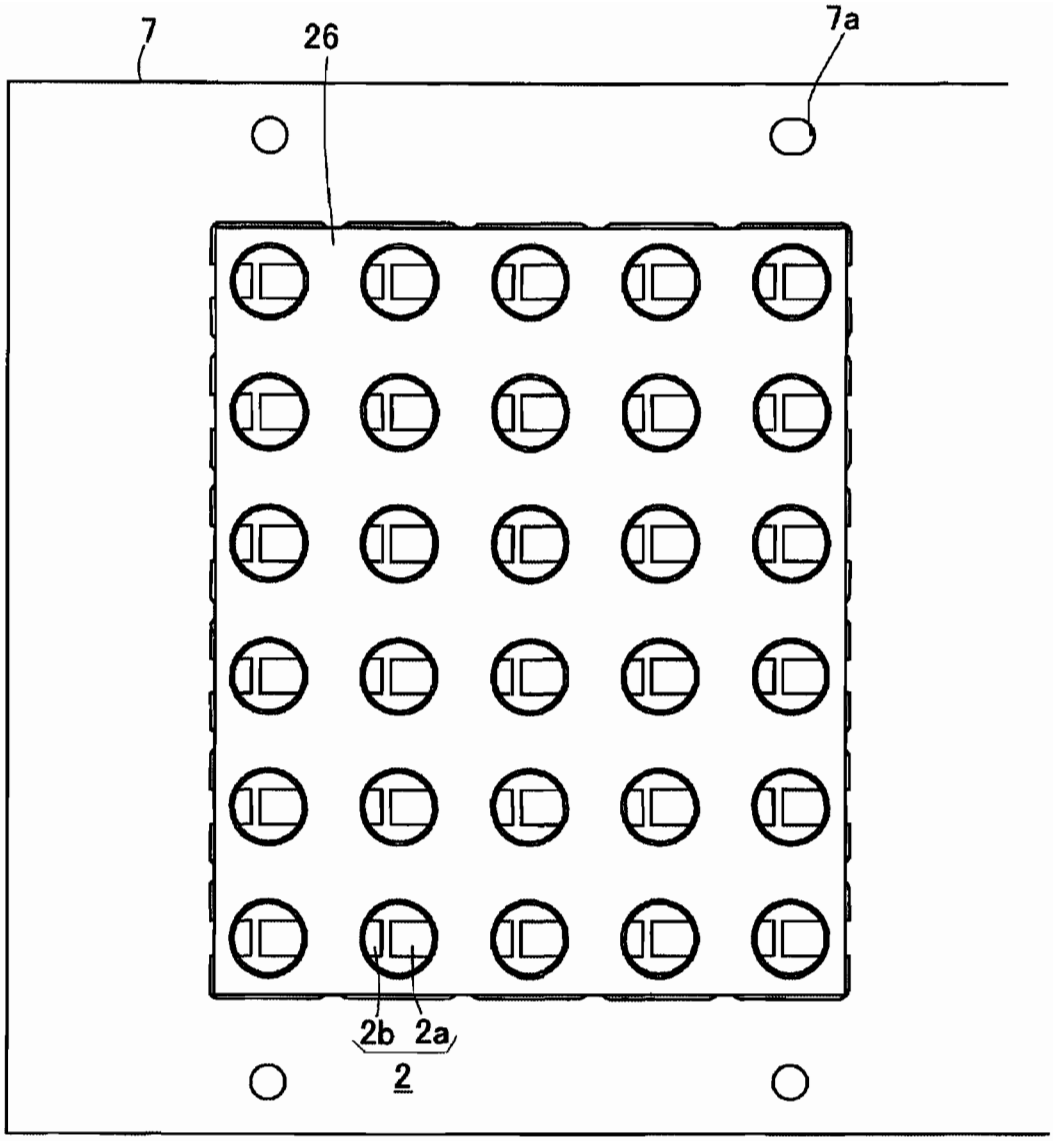

FIG.8B

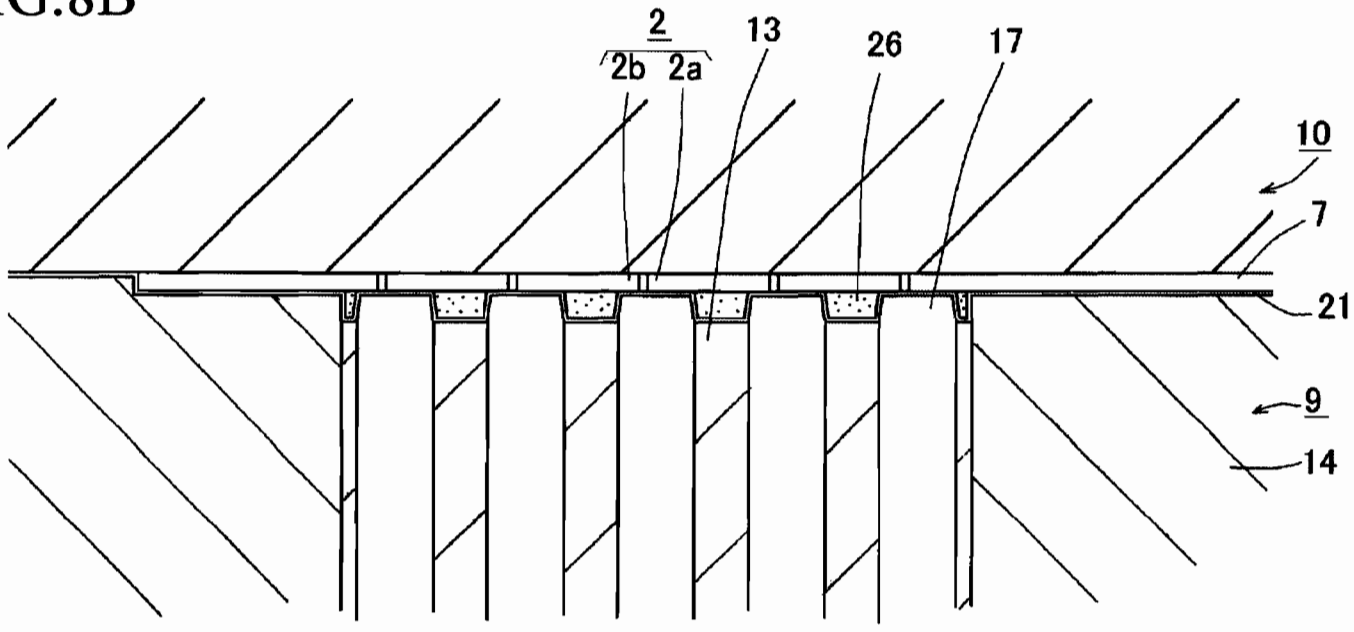

FIG.9A

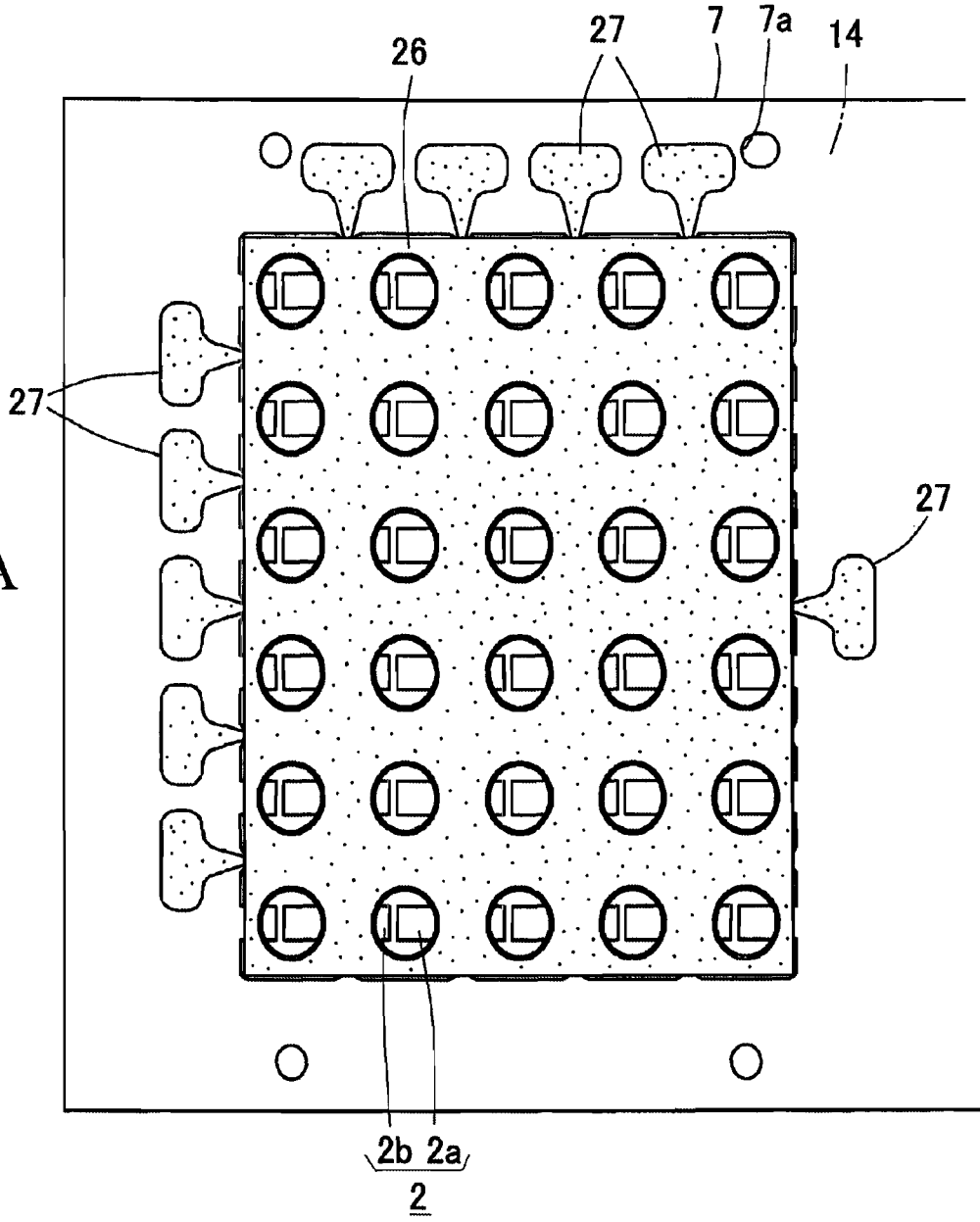

FIG.9B

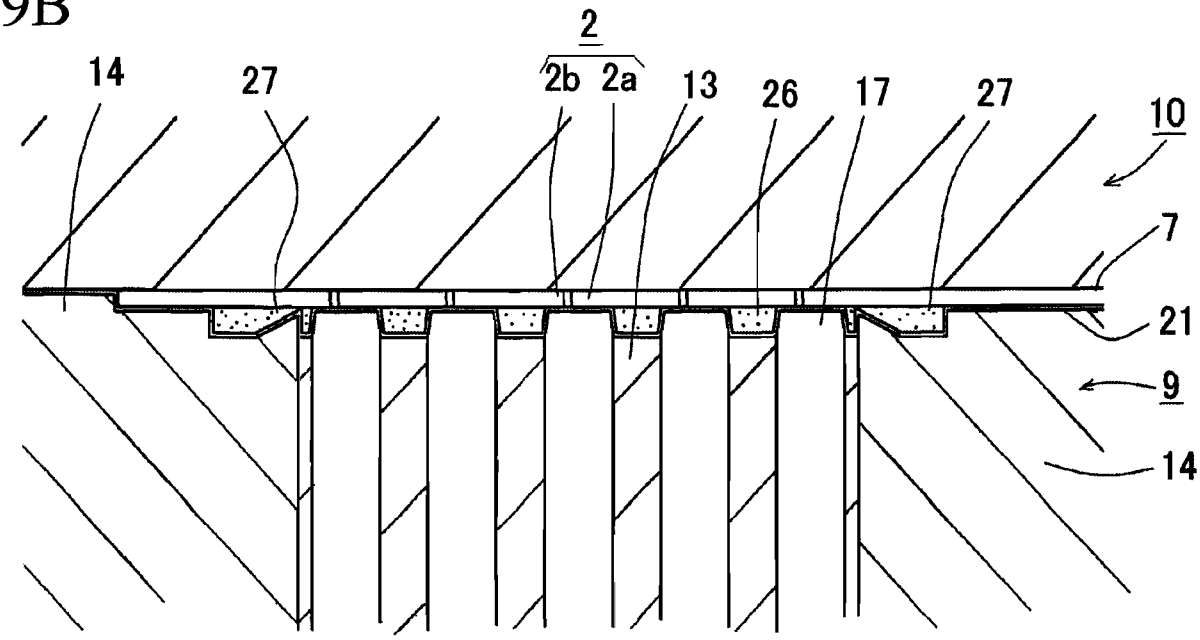

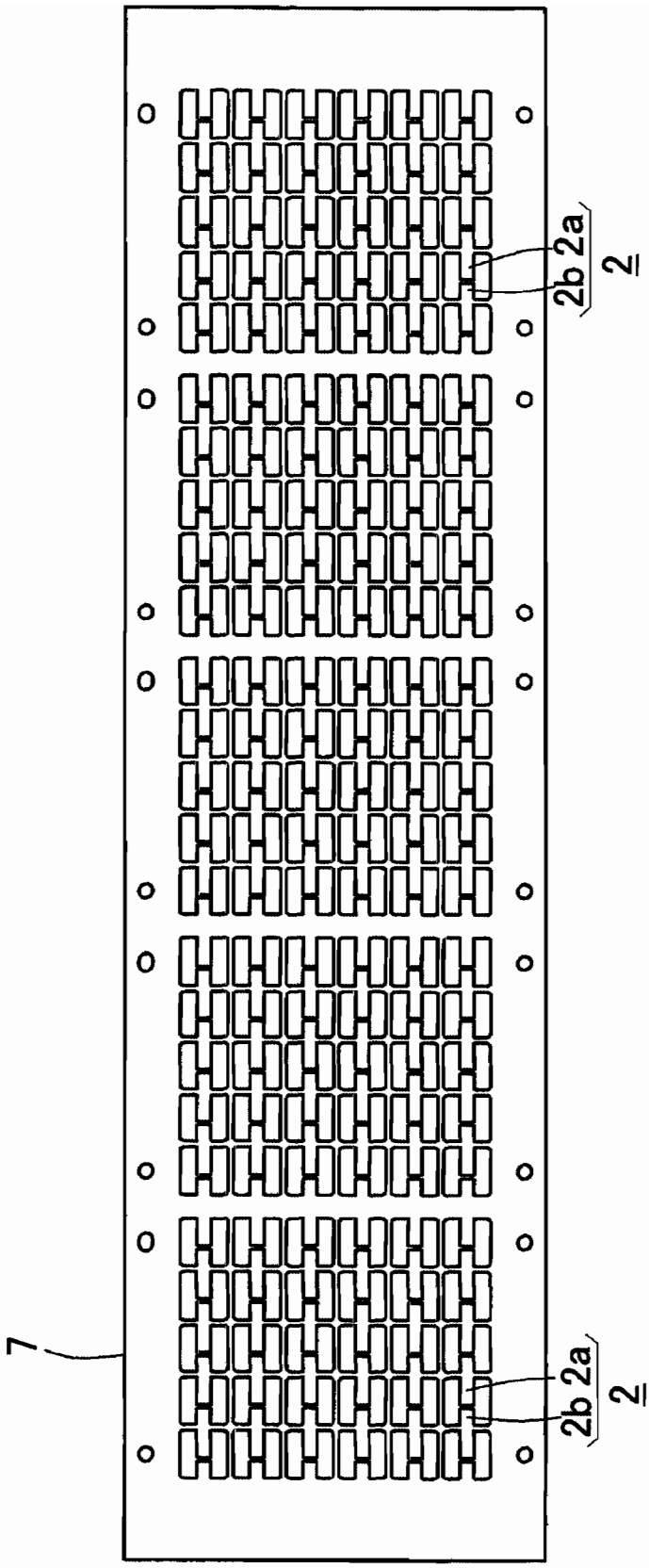

FIG.10A



FIG.10B

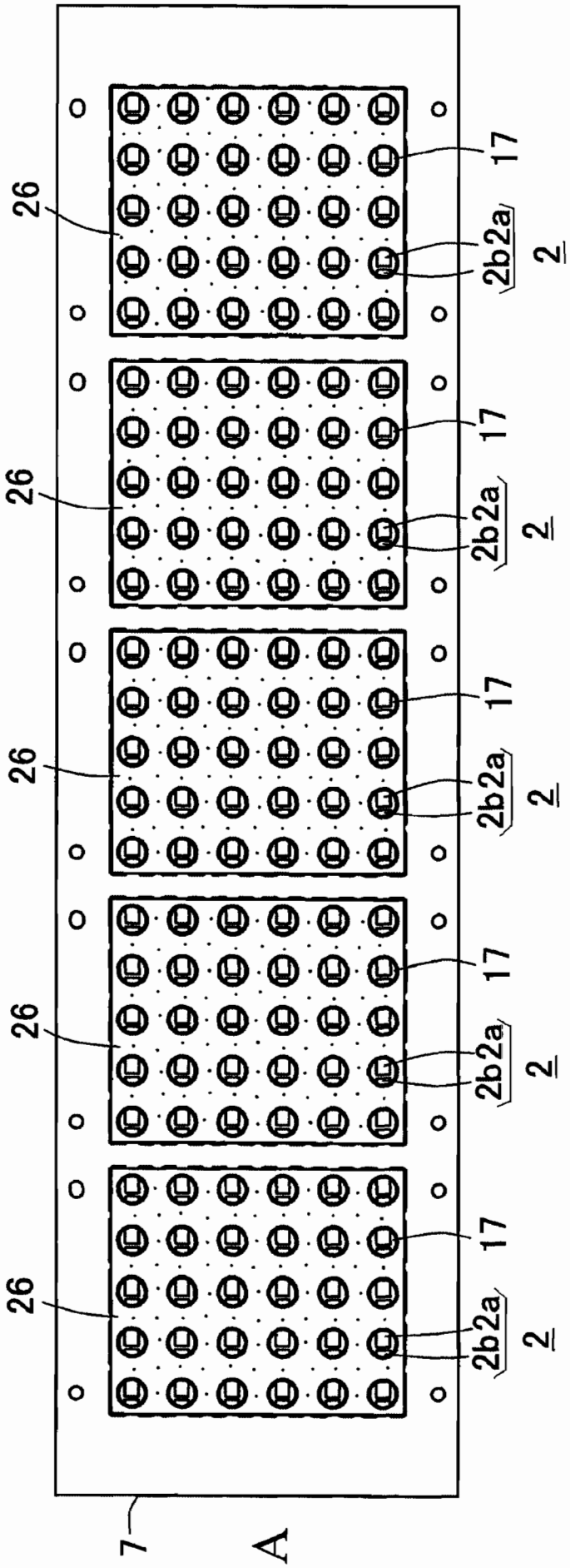

FIG.11A

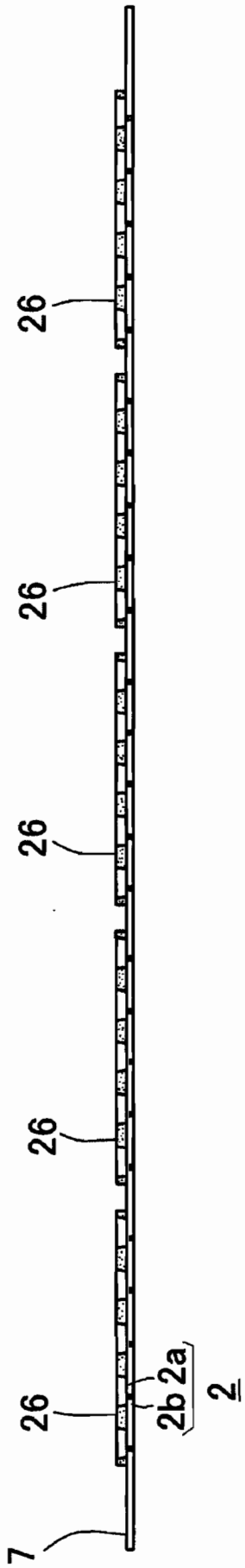

FIG.11B

FIG.12B

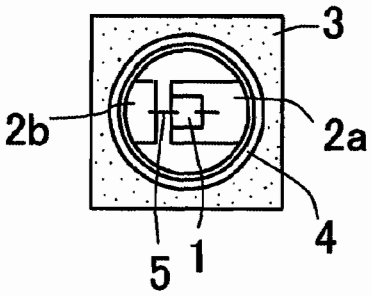

FIG.12A

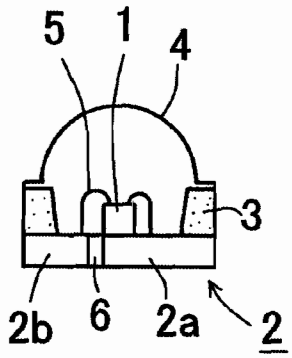

FIG.12C

