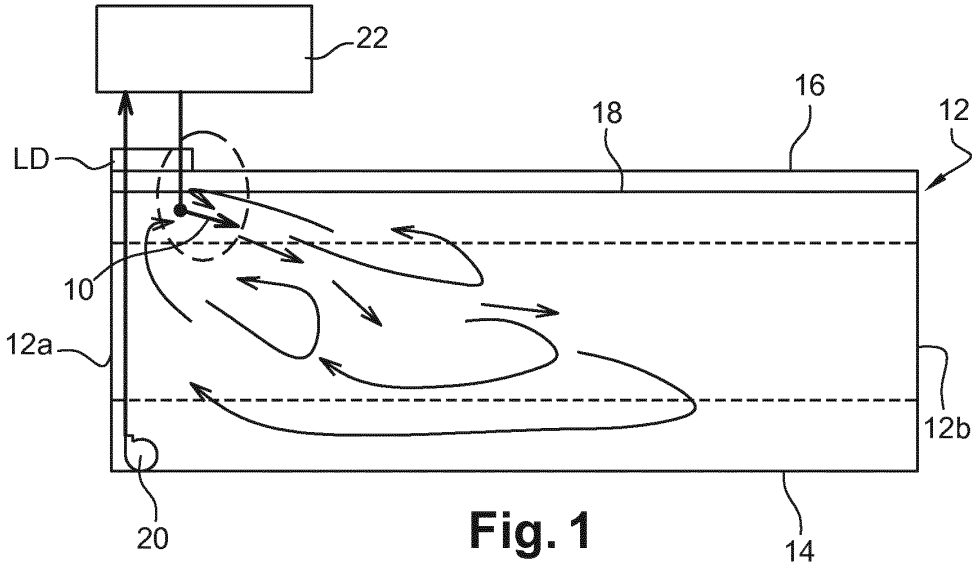

Fig. 1

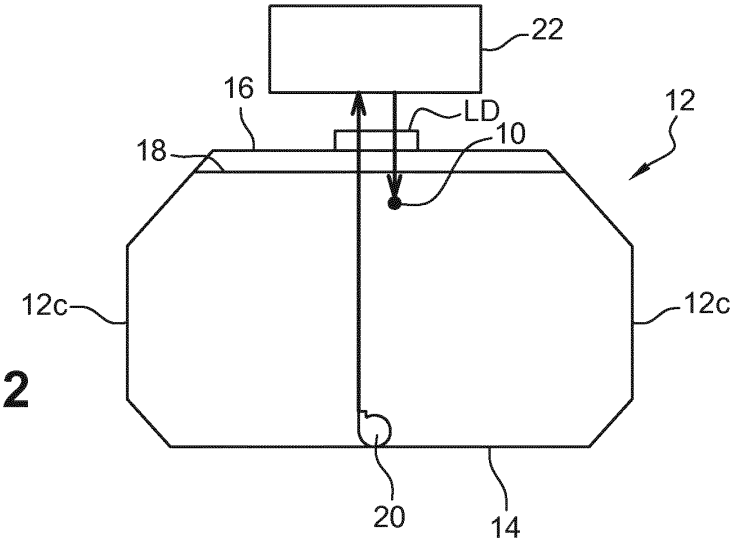

Fig. 2

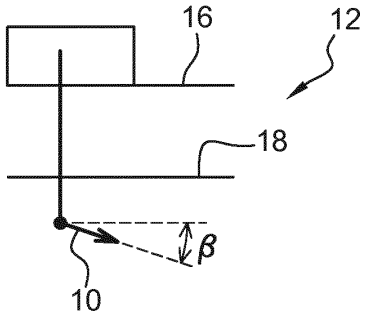

Fig. 3

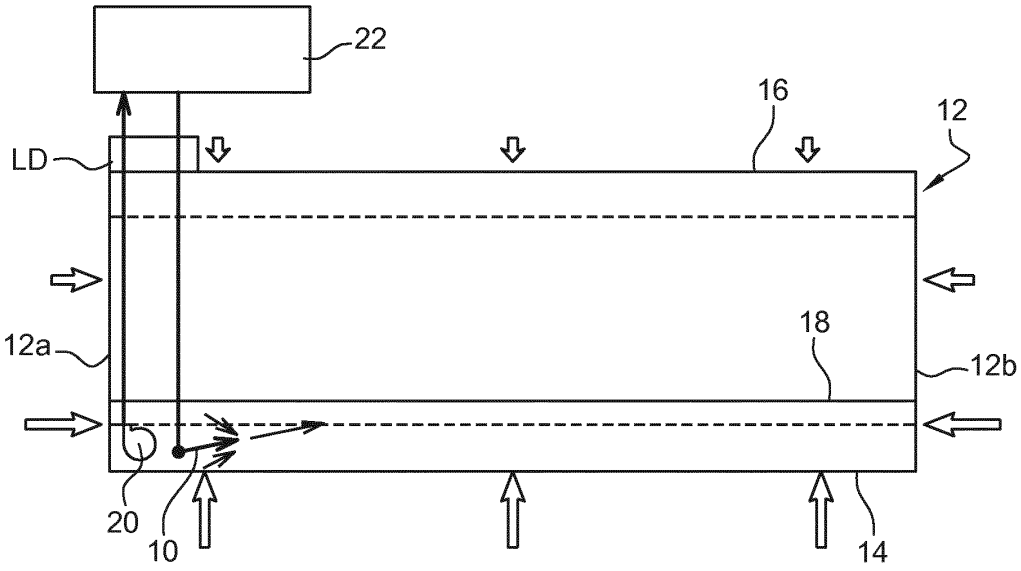

Fig. 4

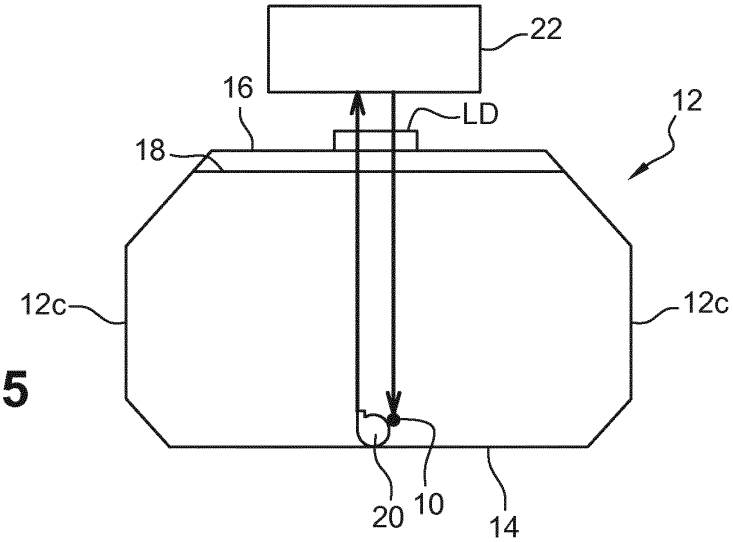

Fig. 5

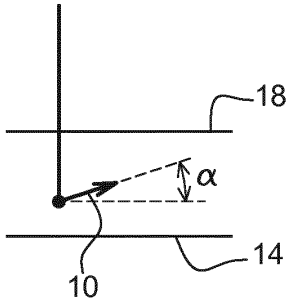

Fig. 6

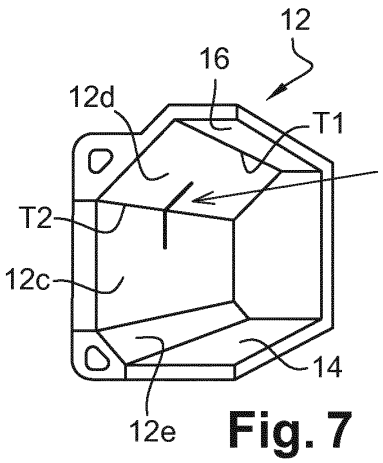

Fig. 7

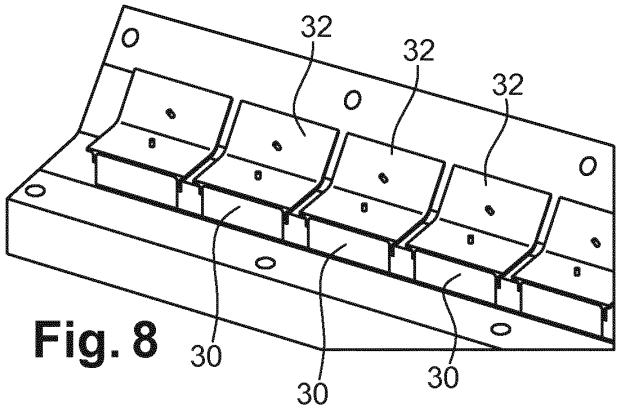

Fig. 8

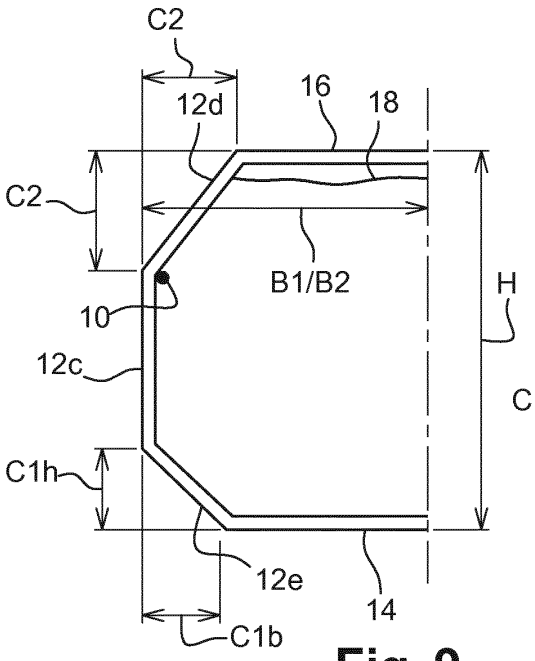

Fig. 9

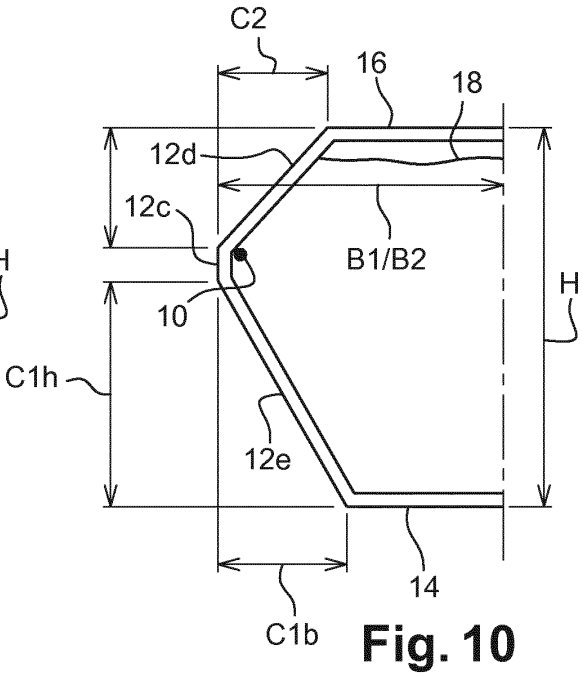

Fig. 10

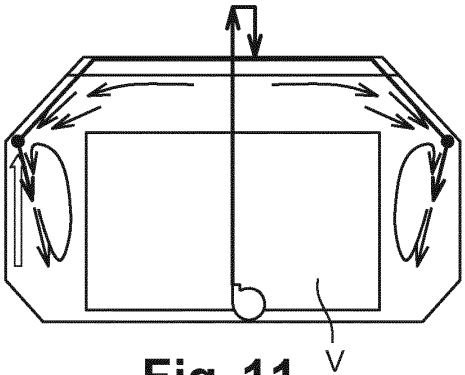

Fig. 11

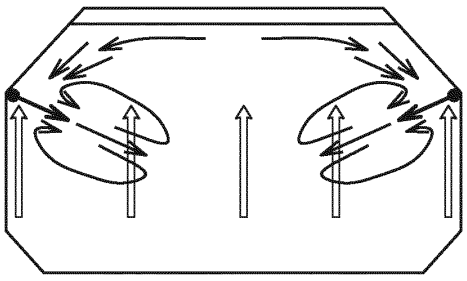

Fig. 12

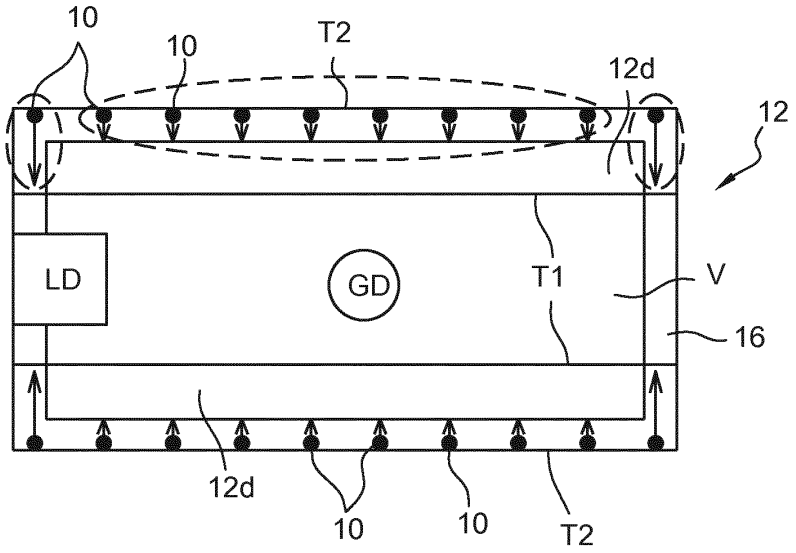

Fig. 13

Fig. 14

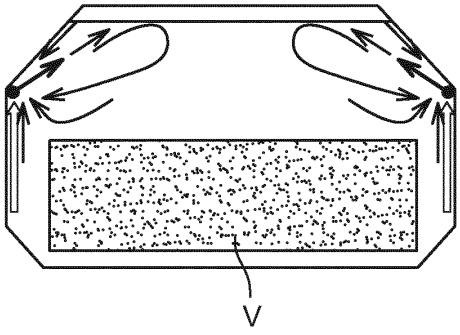

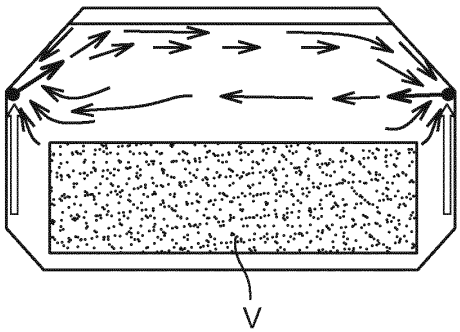

Fig. 15

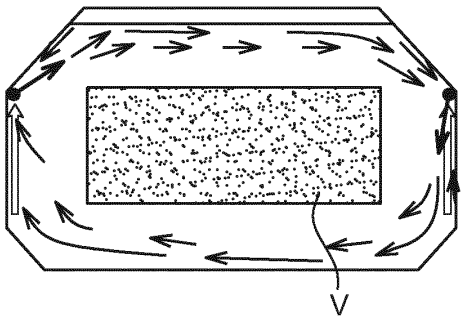

Fig. 16

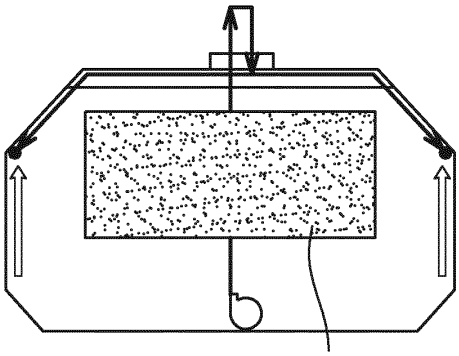

Fig. 17

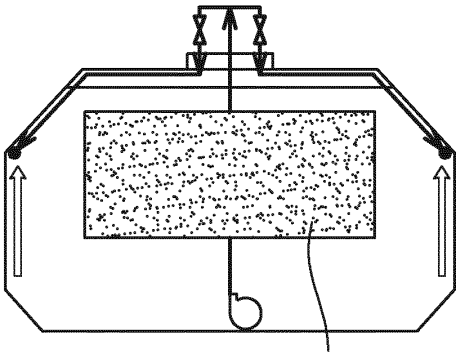

Fig. 18

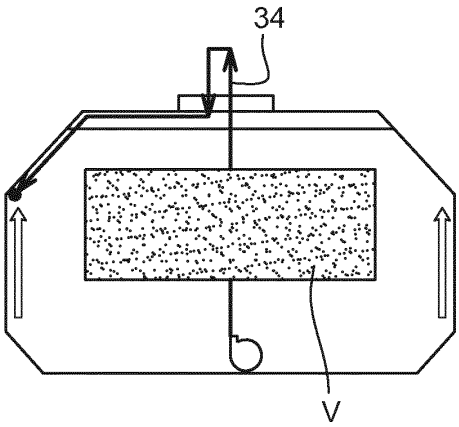

Fig. 19

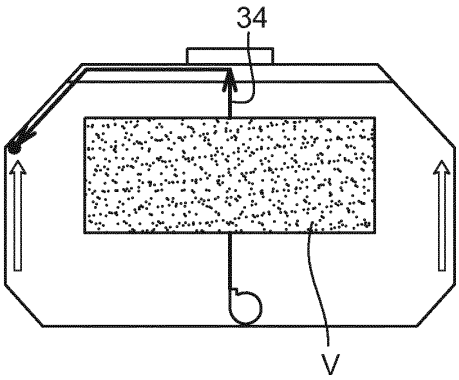

Fig. 20

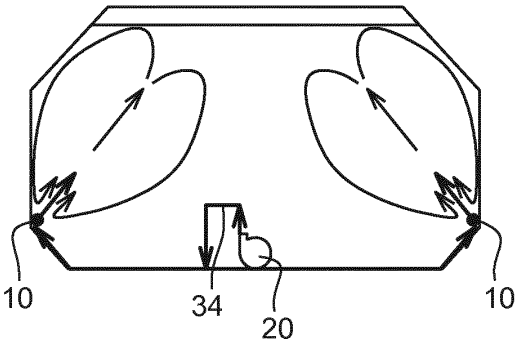

Fig. 21

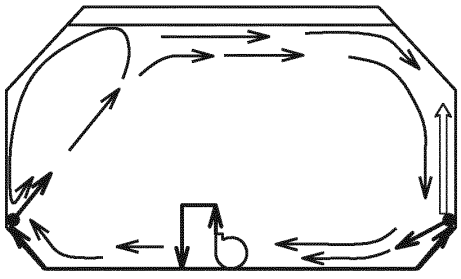

Fig. 22

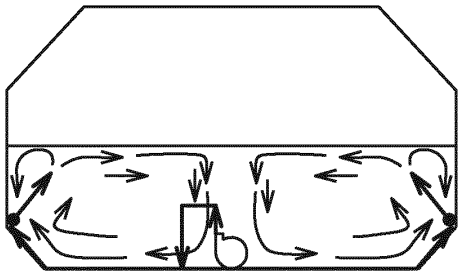

Fig. 23

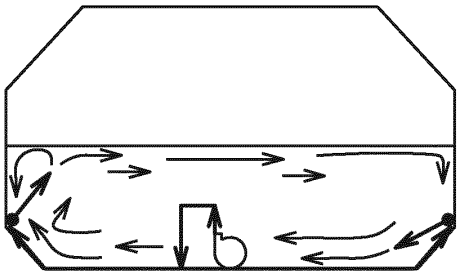

Fig. 24

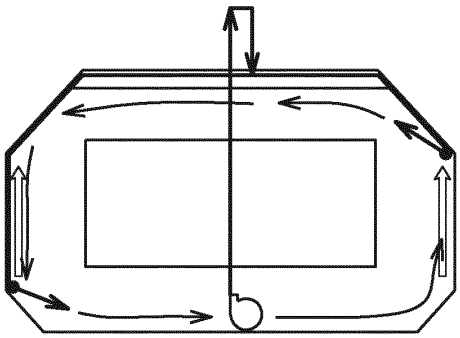

Fig. 25

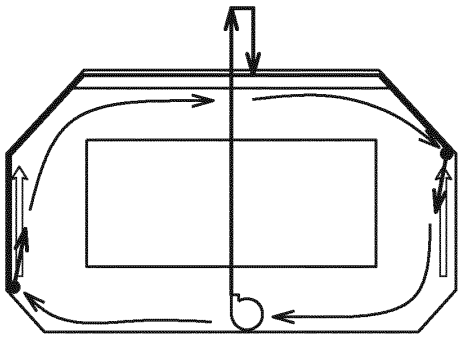

Fig. 26

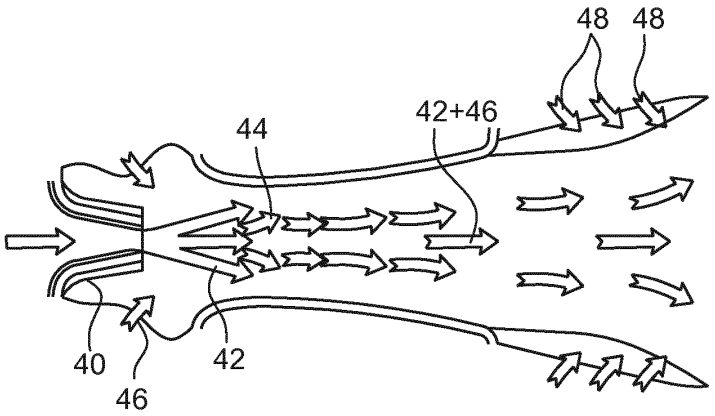

Fig. 27

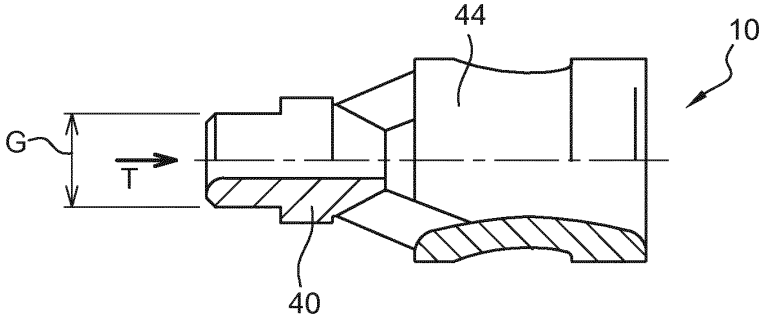

Fig. 28

Fig. 29

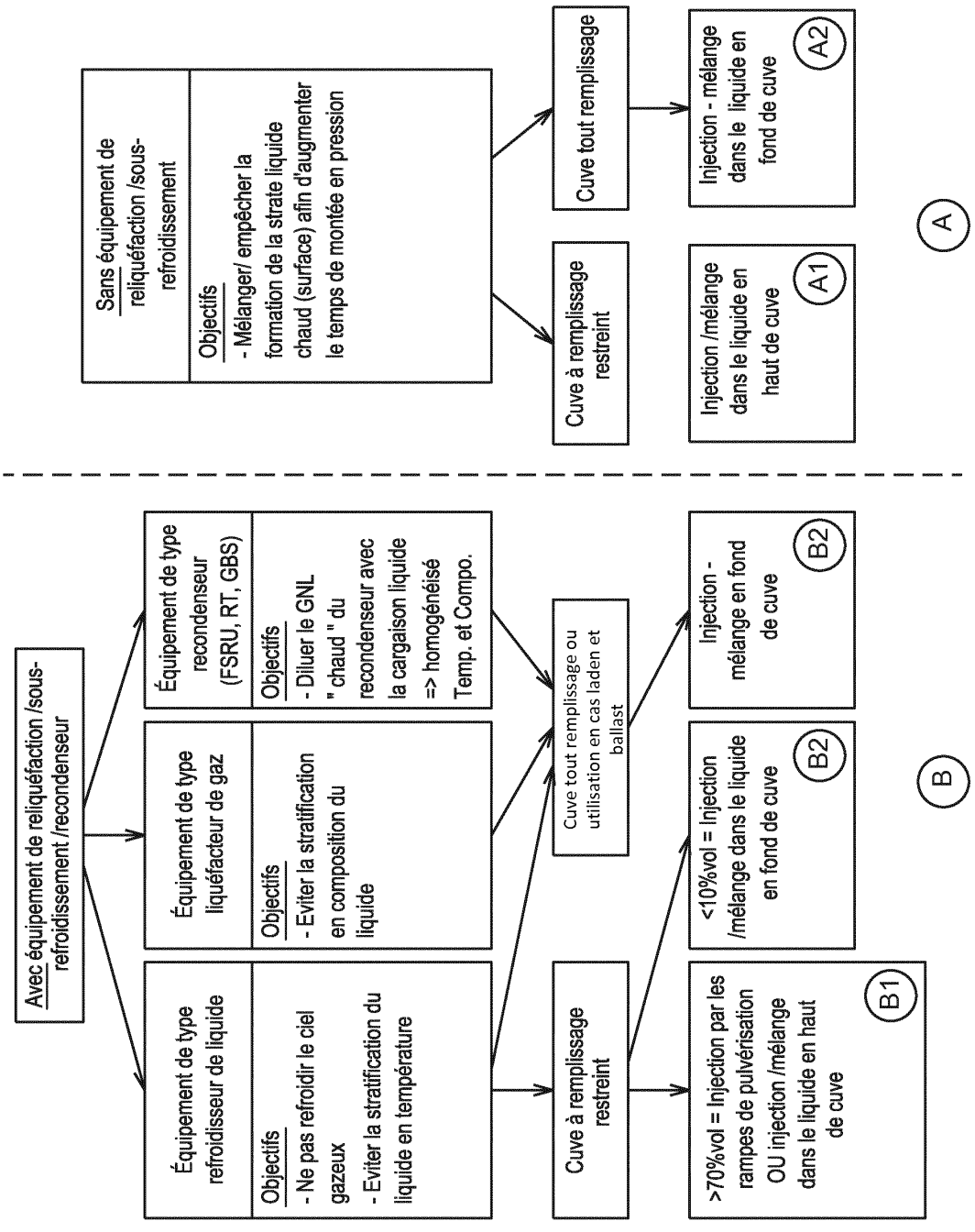
Sans équipement de reliquéfaction /sous-refroidissement
Objectifs
- Mélanger/ empêcher la formation de la strate liquide chaud (surface) afin d'augmenter le temps de montée en pression
Cuve à remplissage restreint
Cuve tout remplissage
Injection /mélange dans le liquide en haut de cuve
A1
Injection - mélange dans le liquide en fond de cuve
A2
A
Avec équipement de reliquéfaction /sous-refroidissement /recondenseur
Équipement de type refroidisseur de liquide
Objectifs
- Ne pas refroidir le ciel gazeux
- Eviter la stratification du liquide en température
Équipement de type liquéfacteur de gaz
Objectifs
- Eviter la stratification en composition du liquide
Équipement de type recondenseur (FSRU, RT, GBS)
Objectifs
- Diluer le GNL " chaud " du recondenseur avec la cargaison liquide => homogénéisé Temp. et Compo.
Cuve à remplissage restreint
Cuve tout remplissage ou utilisation en cas laden et ballast
>70%vol = Injection par les rampes de pulvérisation OU injection /mélange dans le liquide en haut de cuve
B1
<10%vol = Injection /mélange dans le liquide en fond de cuve
B2
Injection - mélange en fond de cuve
B2
B

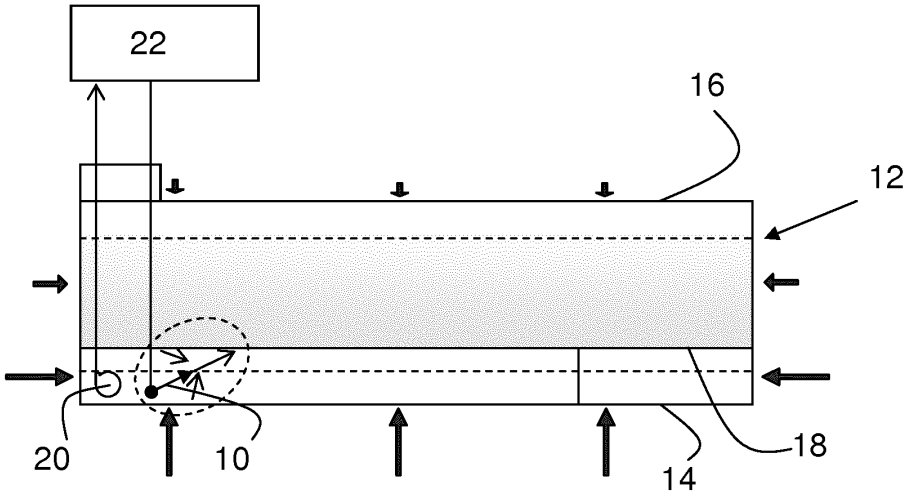

Fig. 30

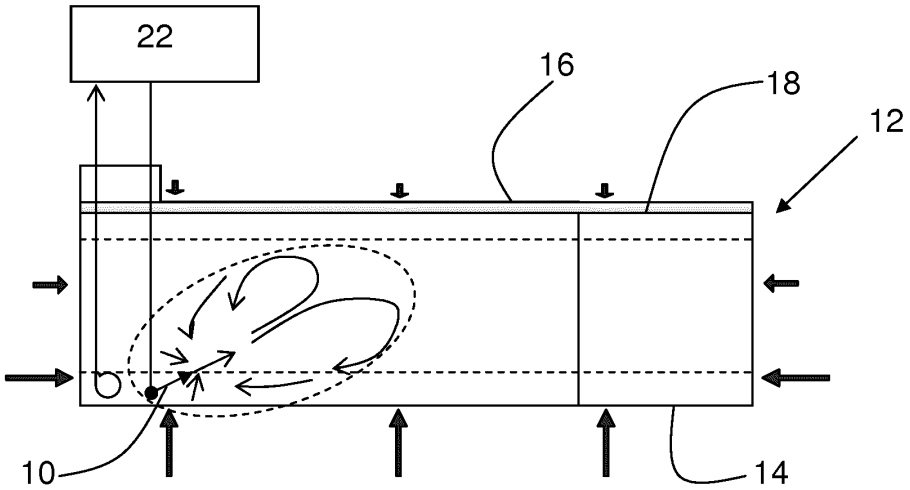

Fig. 31