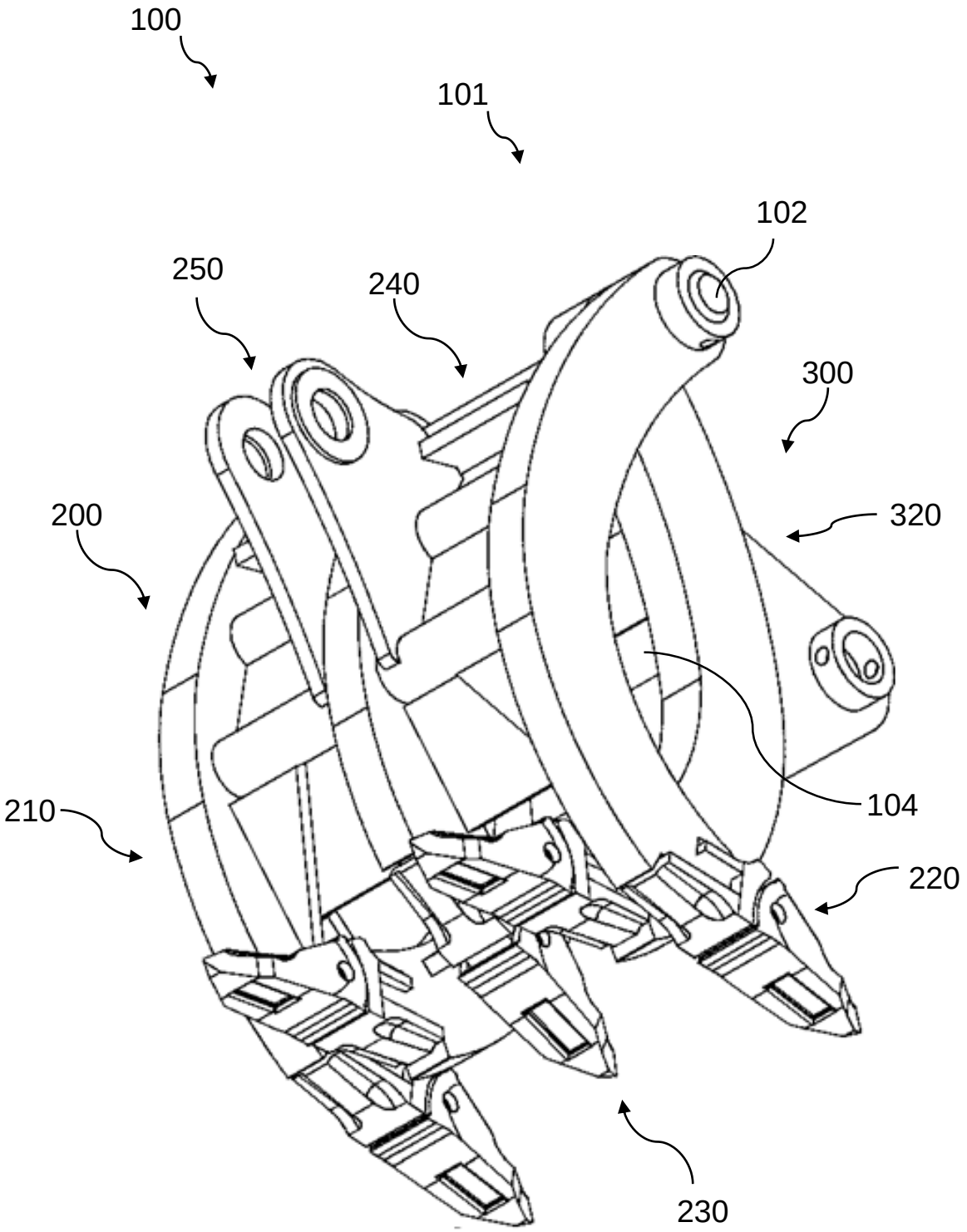

Fig. 1

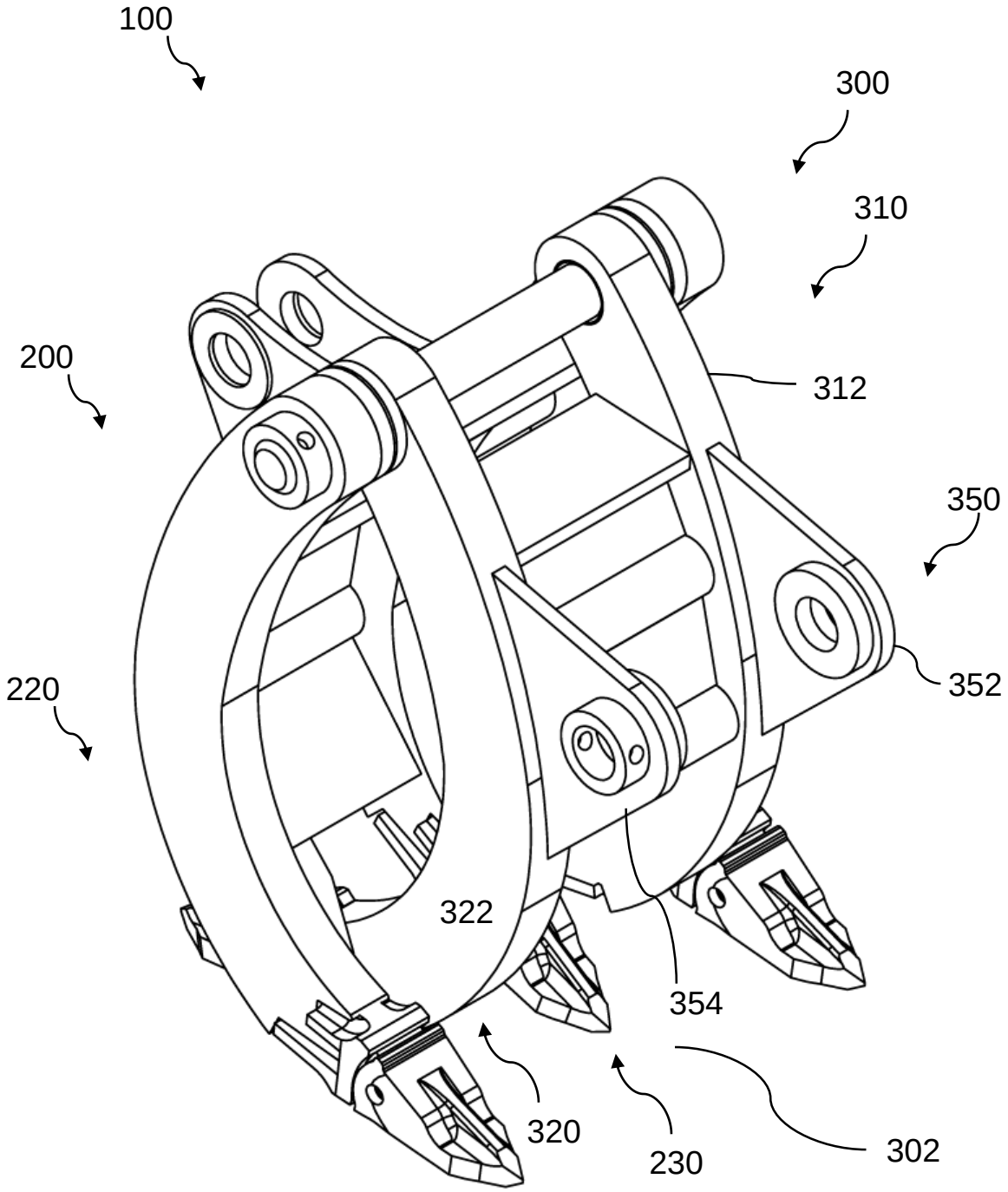

Fig. 2

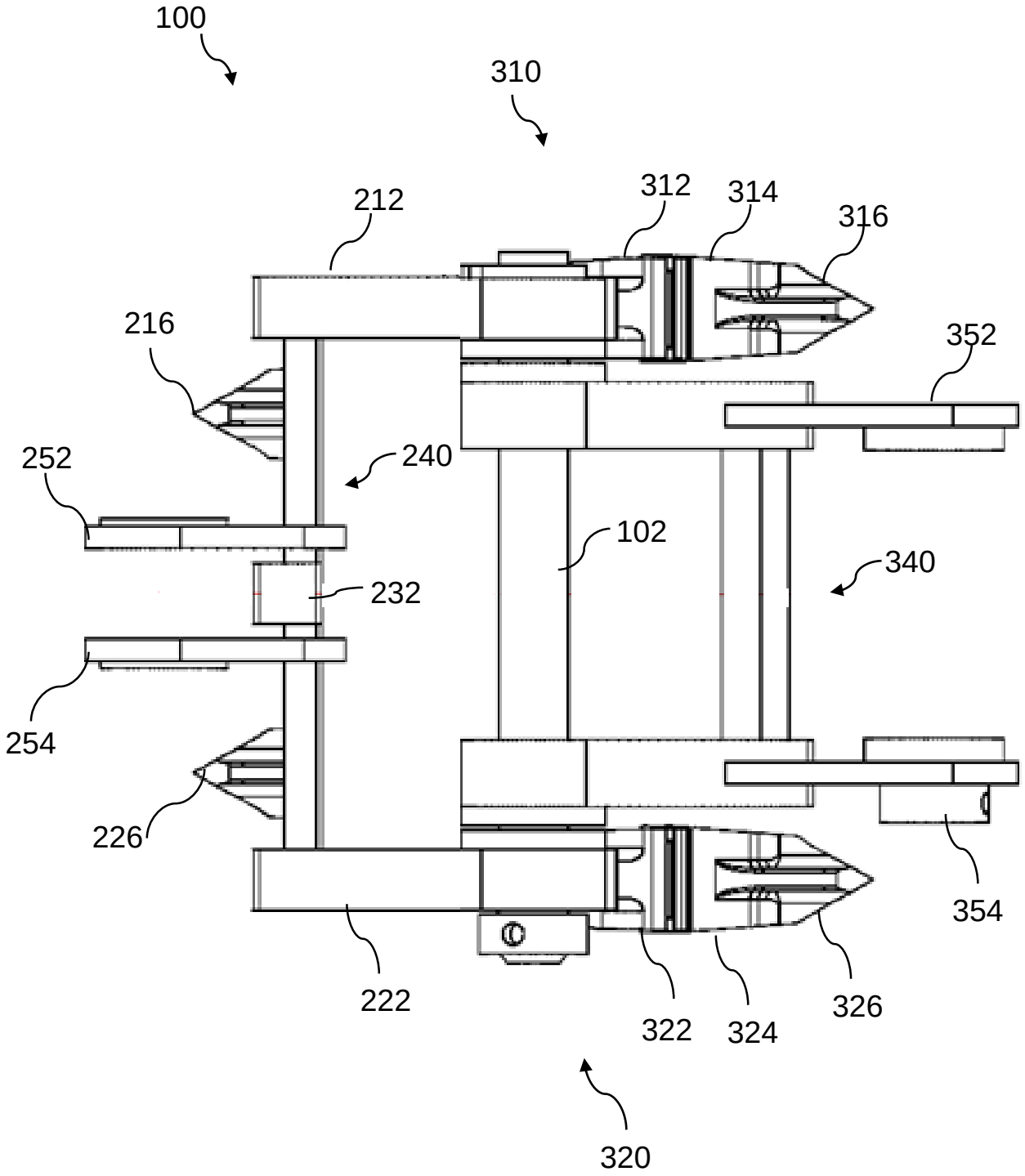
100
310
212
312
314
316
216
352
252
240
102
340
232
254
226
354
222
322
324
326
320

Fig. 3

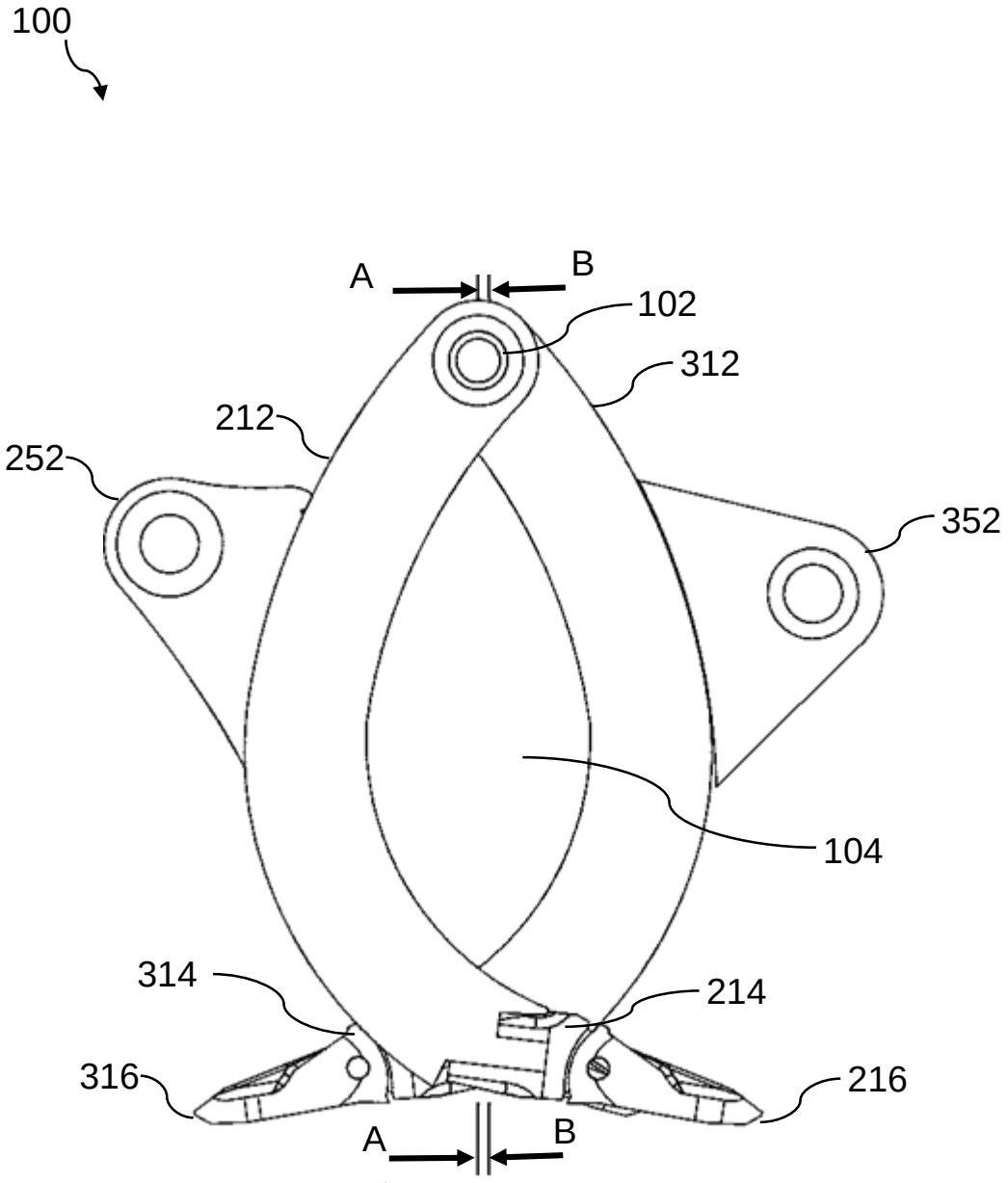

Fig. 4

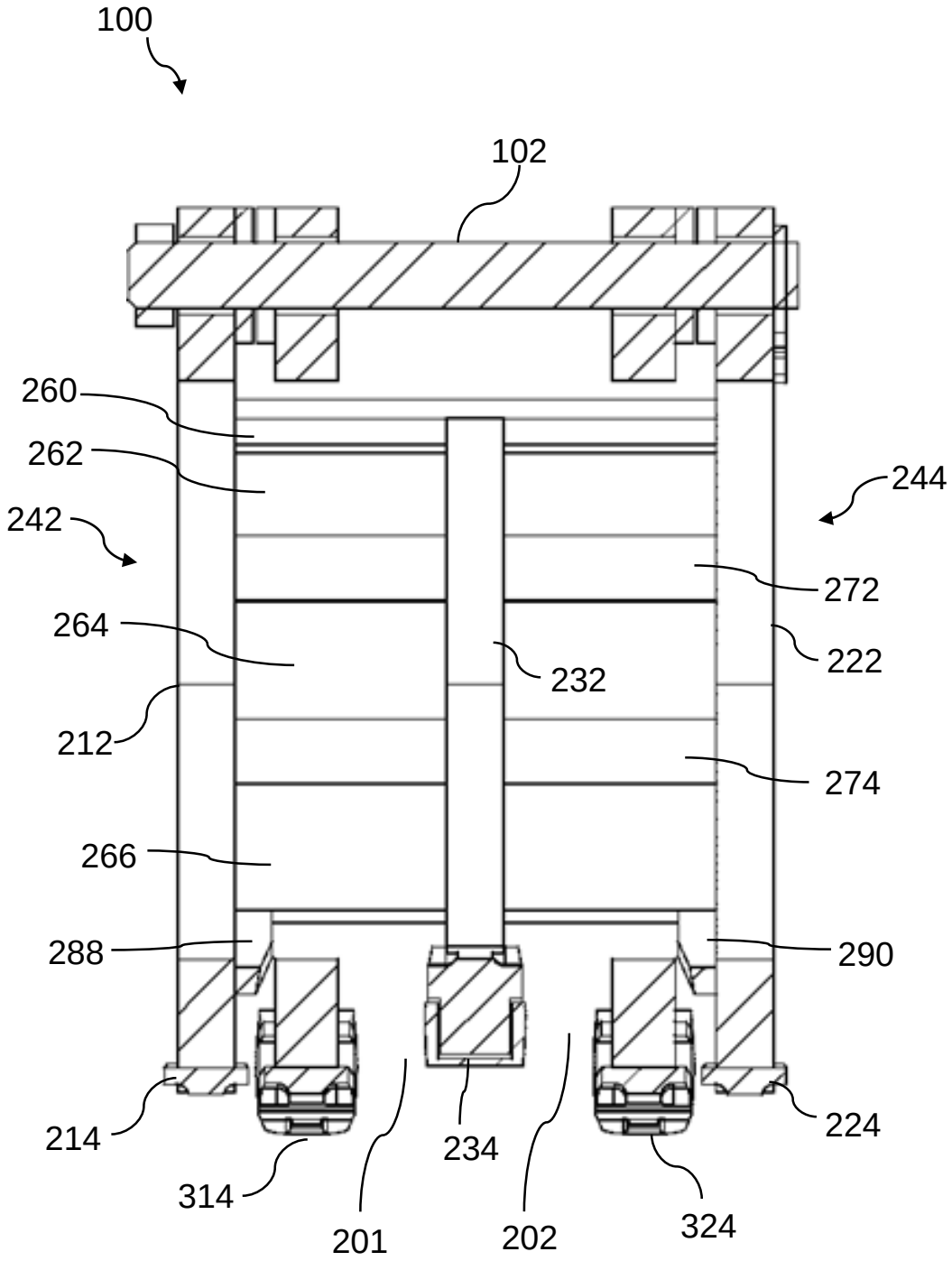
100
102
260
262
242
244
272
264
222
232
212
274
266
288
290
214
234
224
314
201
202
324

Fig. 5

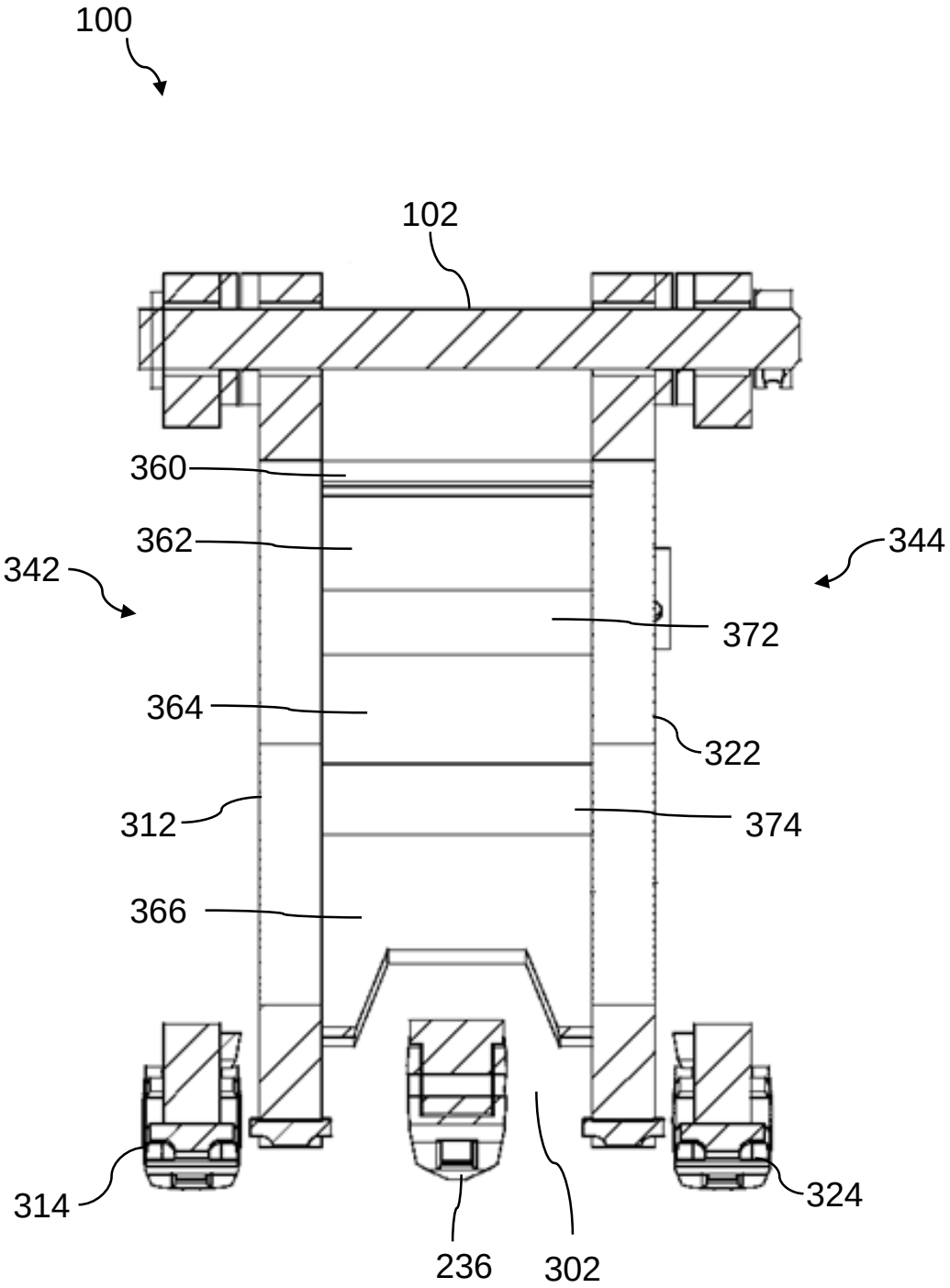

Fig. 6

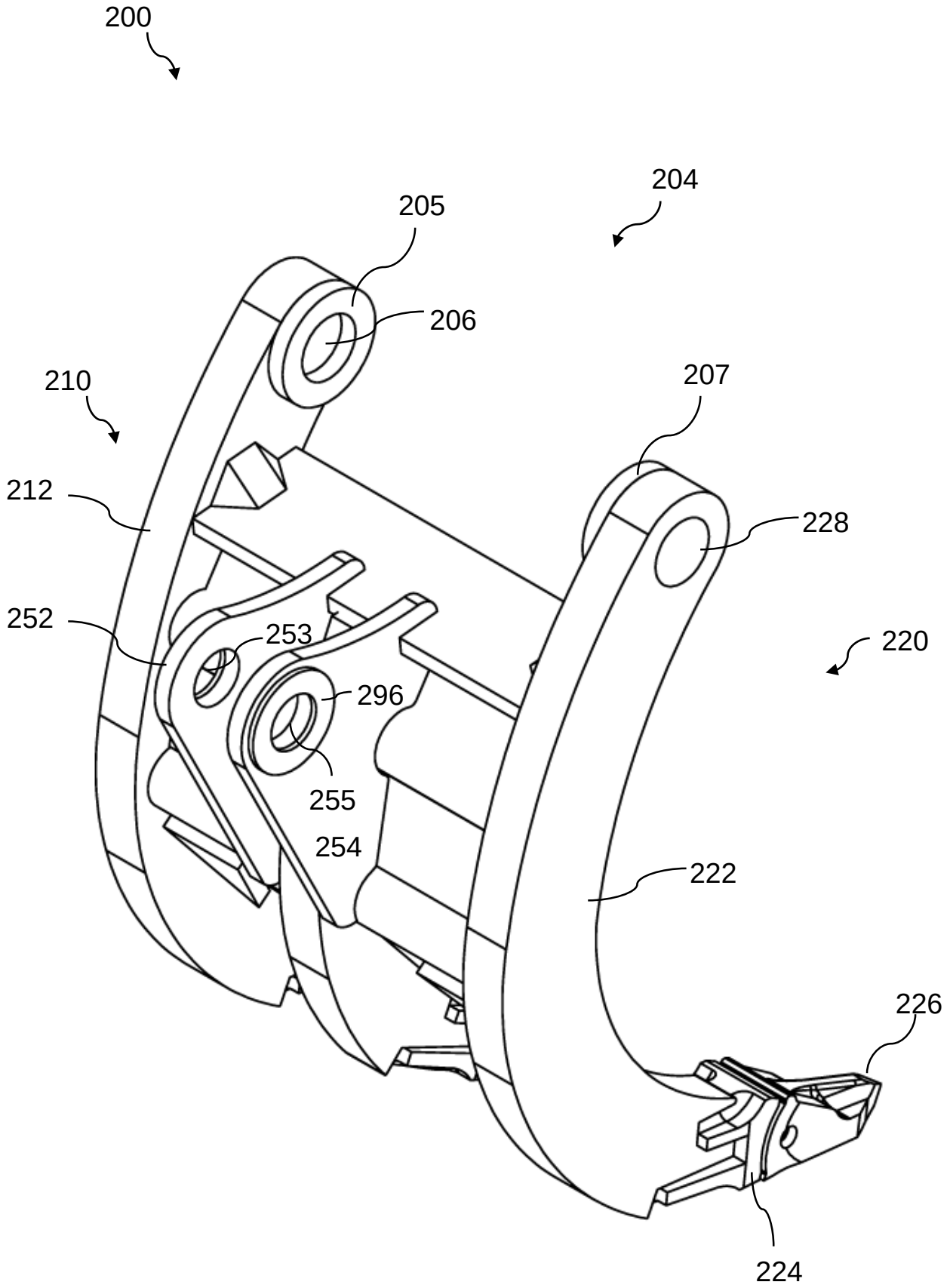
200
204
205
206
210
207
212
228
252
253
220
296
255
254
222
226
224

Fig. 7

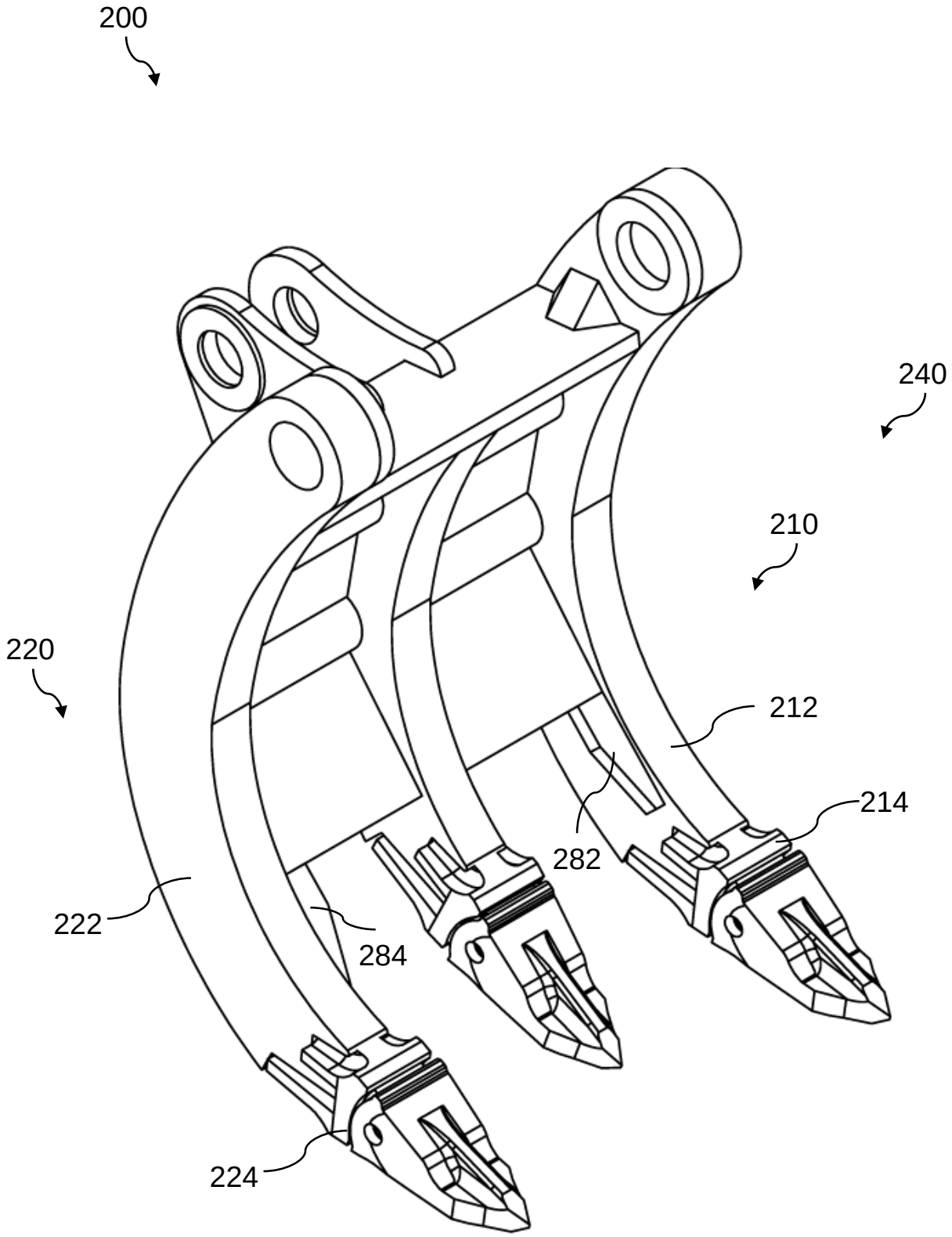

Fig. 8

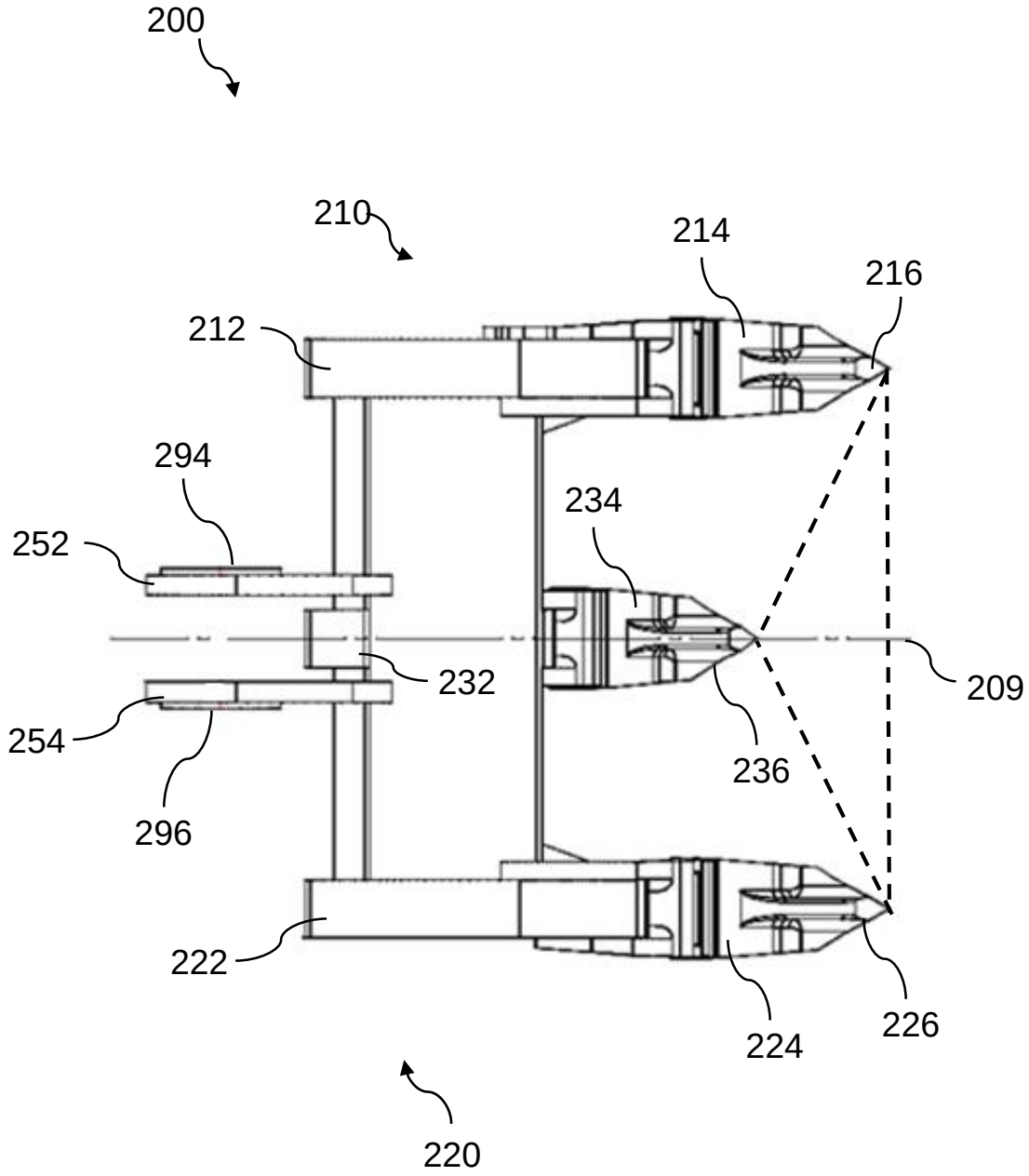
200
210
214
216
212
294
234
252
232
209
254
236
296
222
224
226
220

Fig. 9

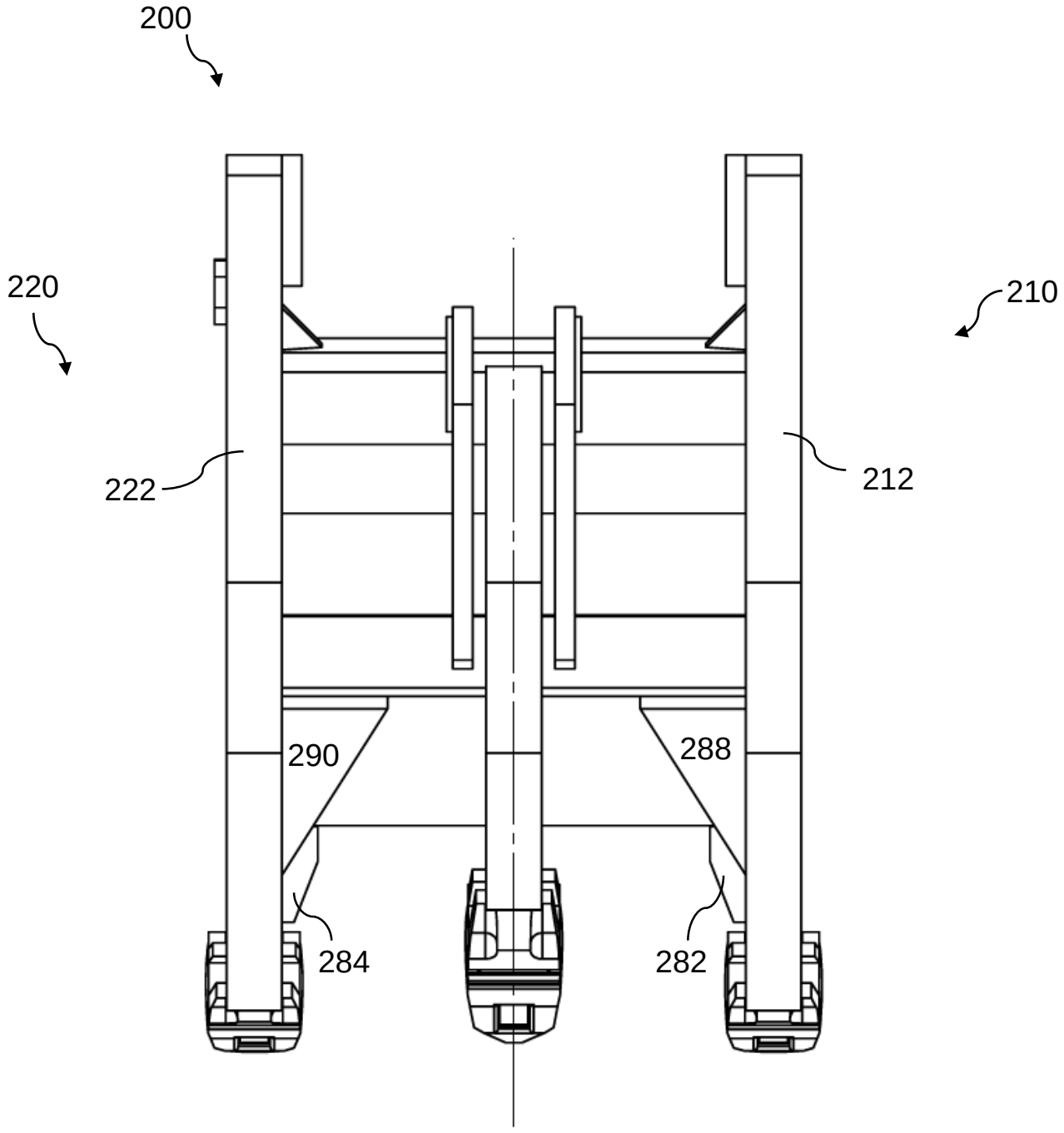

Fig. 10

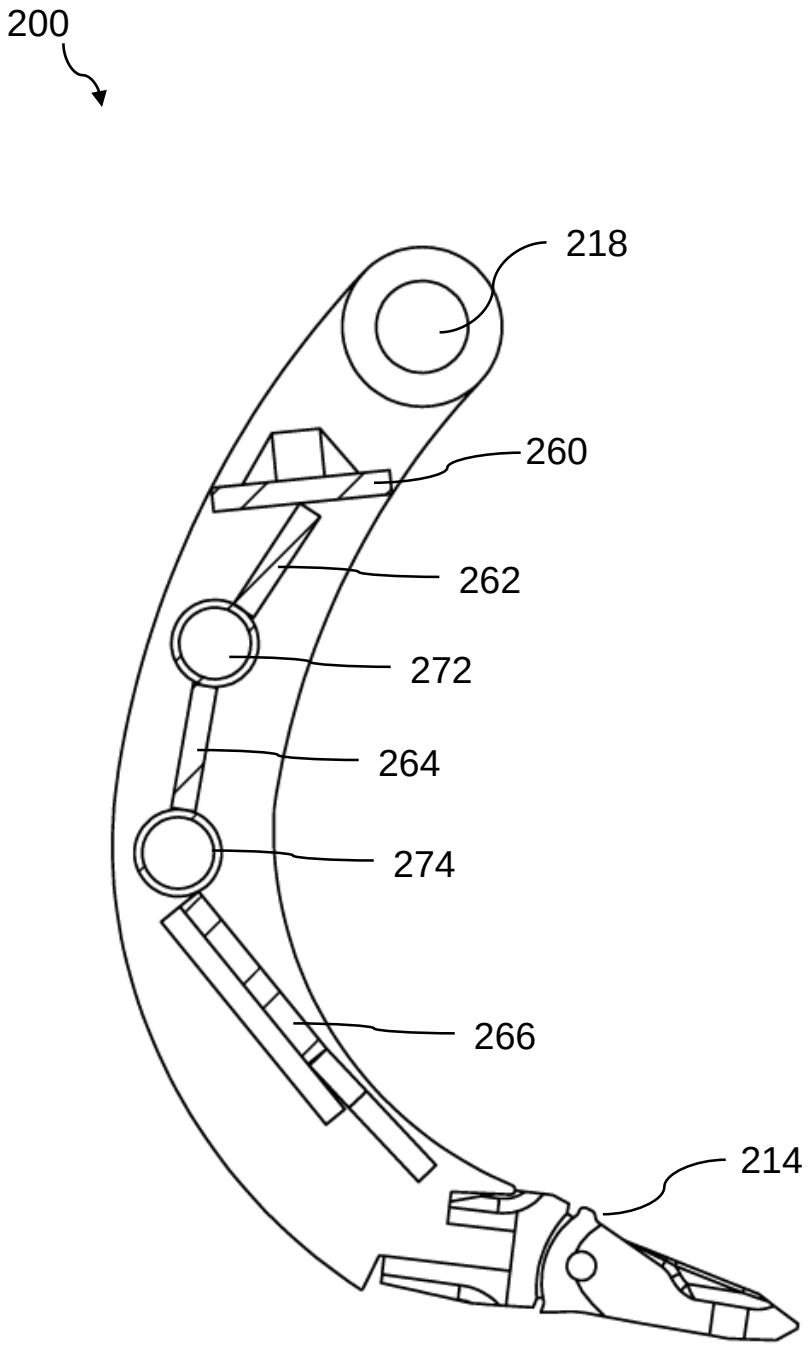

Fig. 11

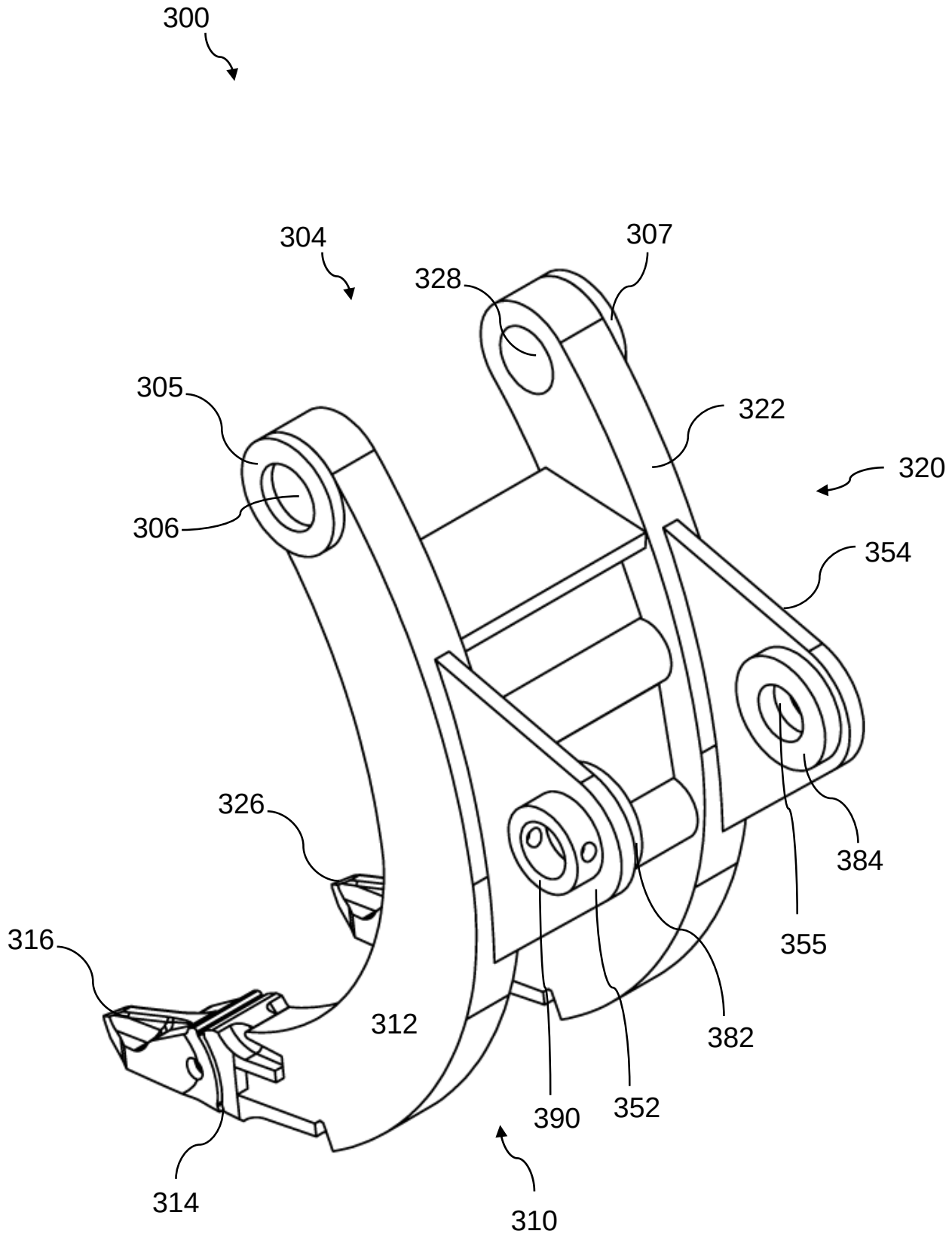
300
304
307
328
305
322
320
306
354
326
384
316
355
312
382
390
352
314
310

Fig. 12

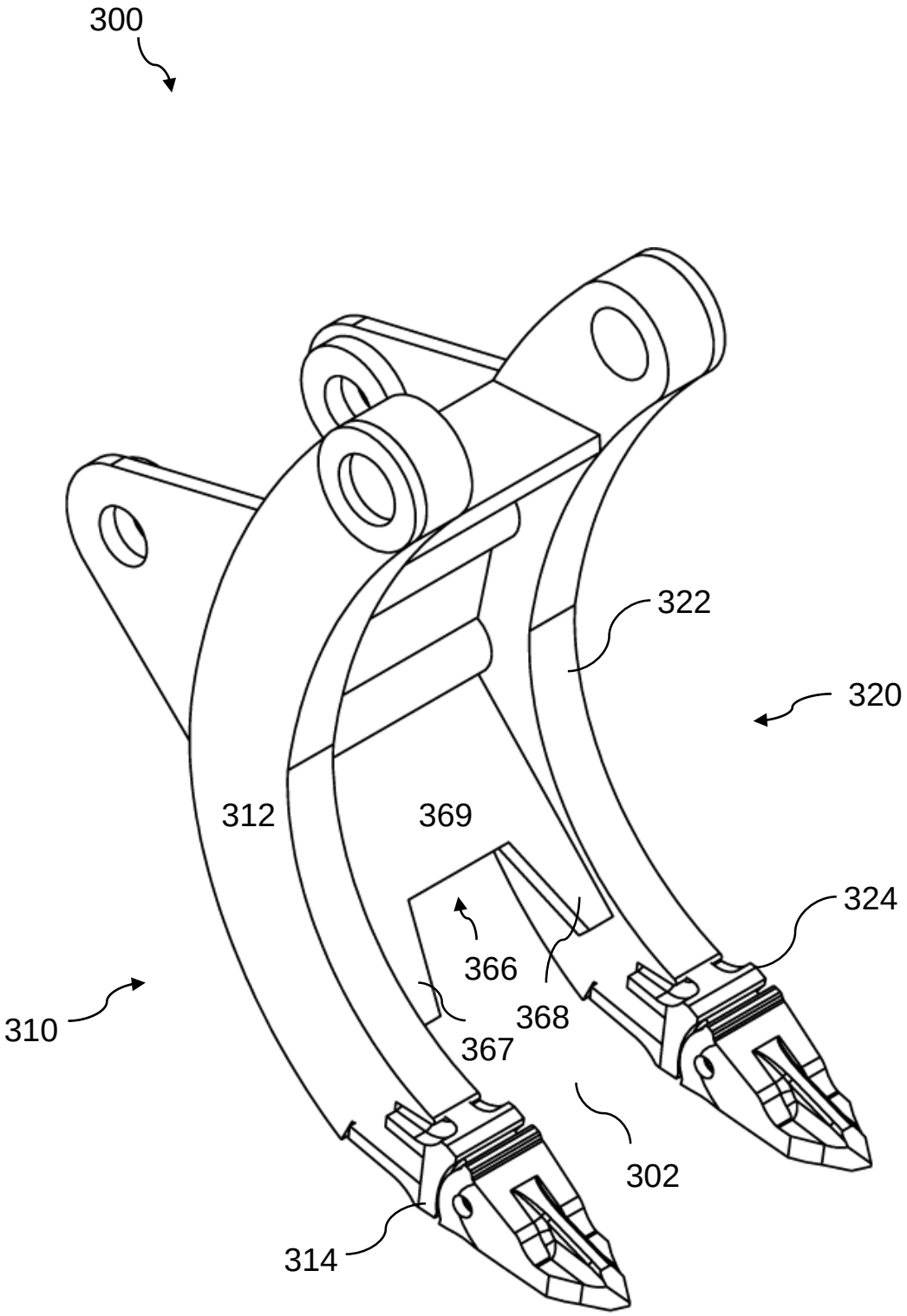

Fig. 13

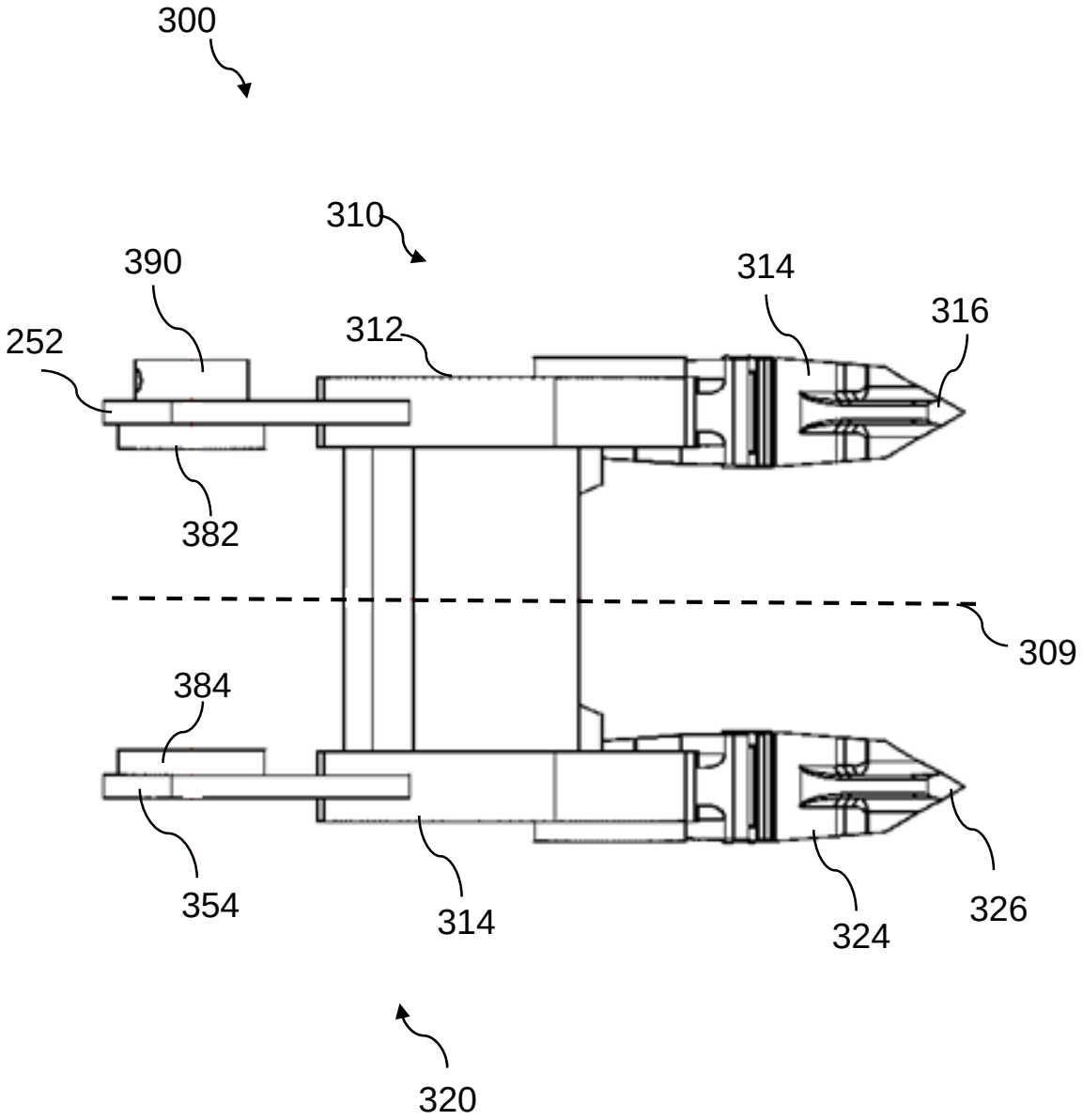

Fig. 14

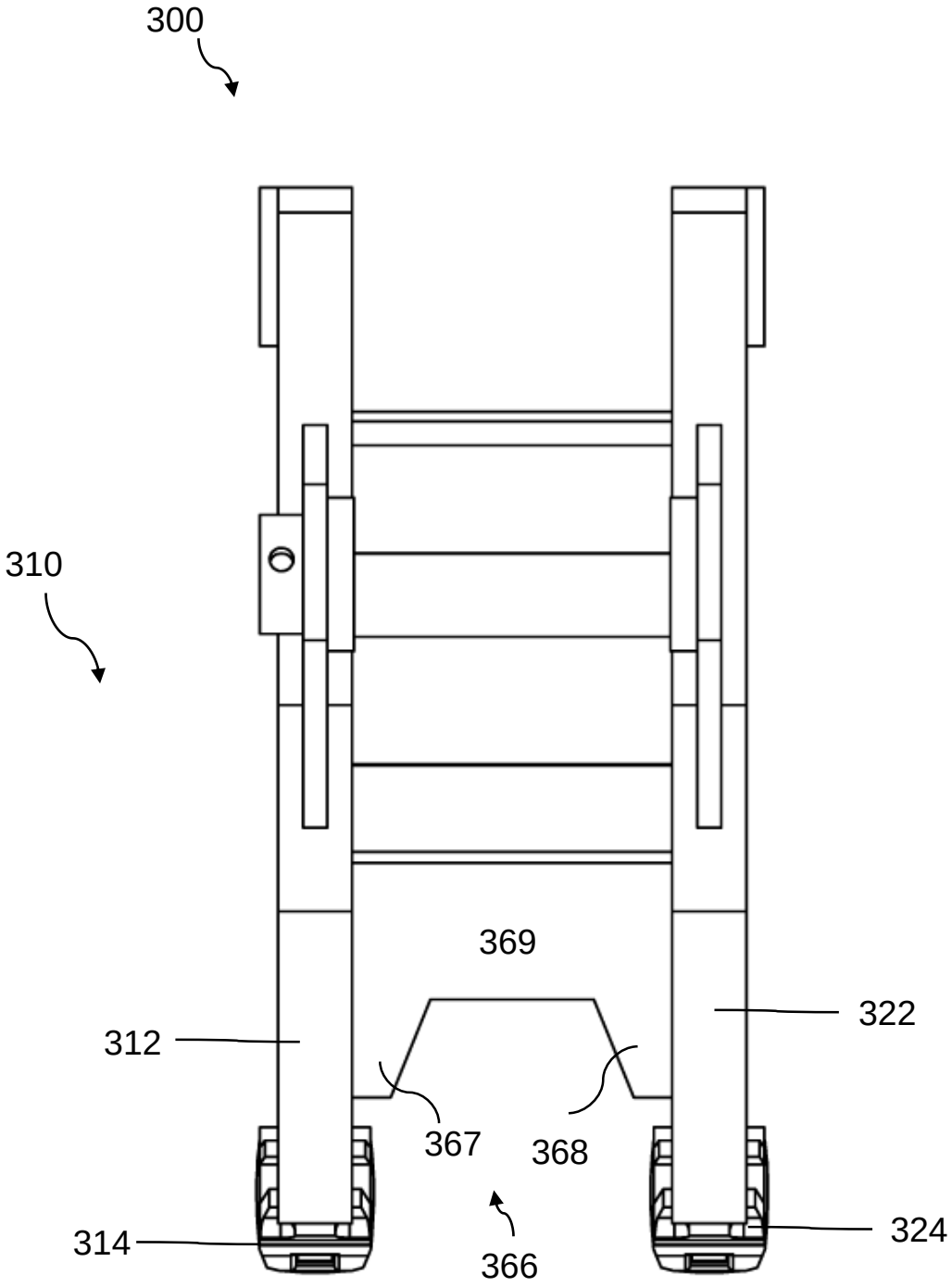

Fig. 15

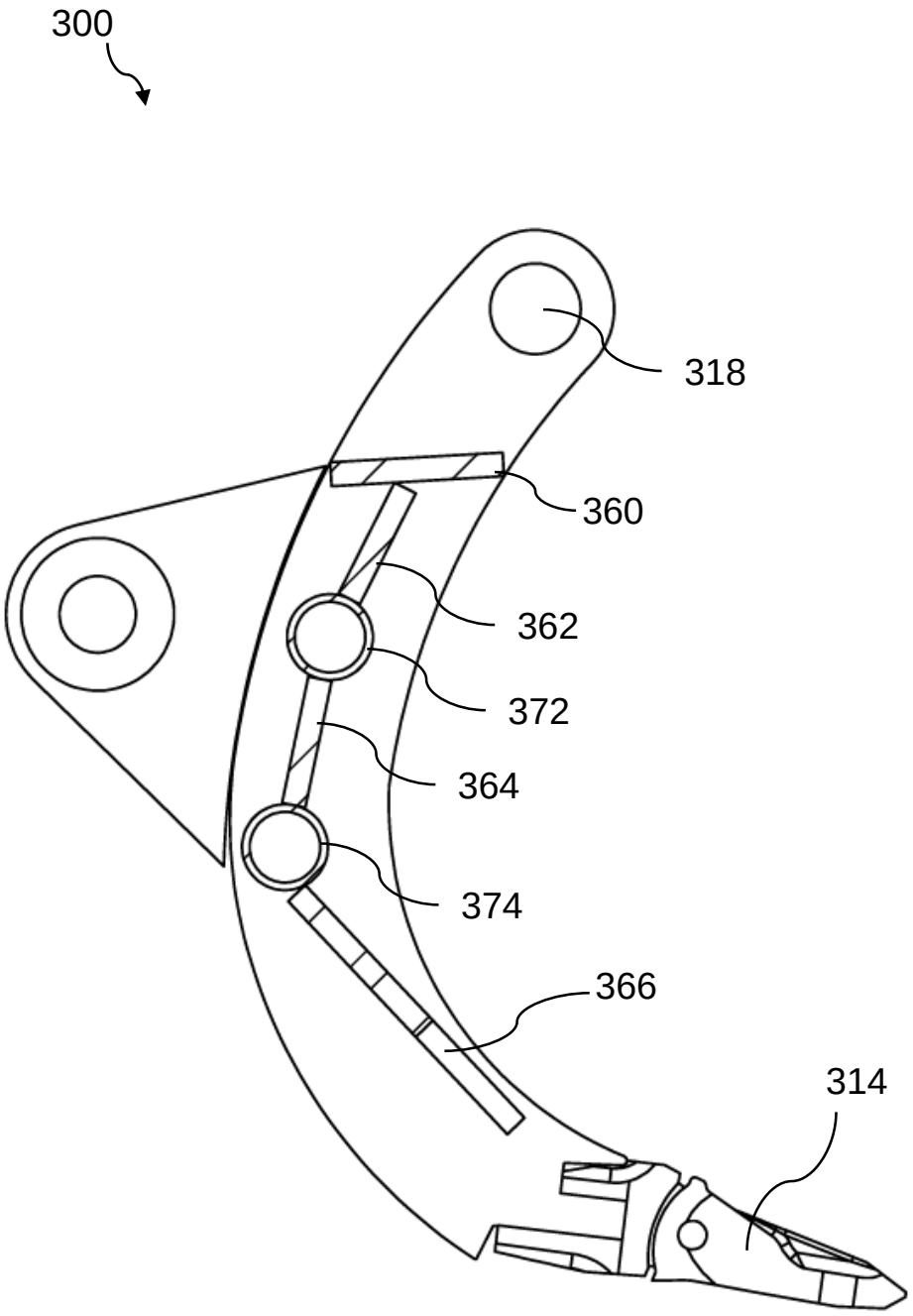

Fig. 16

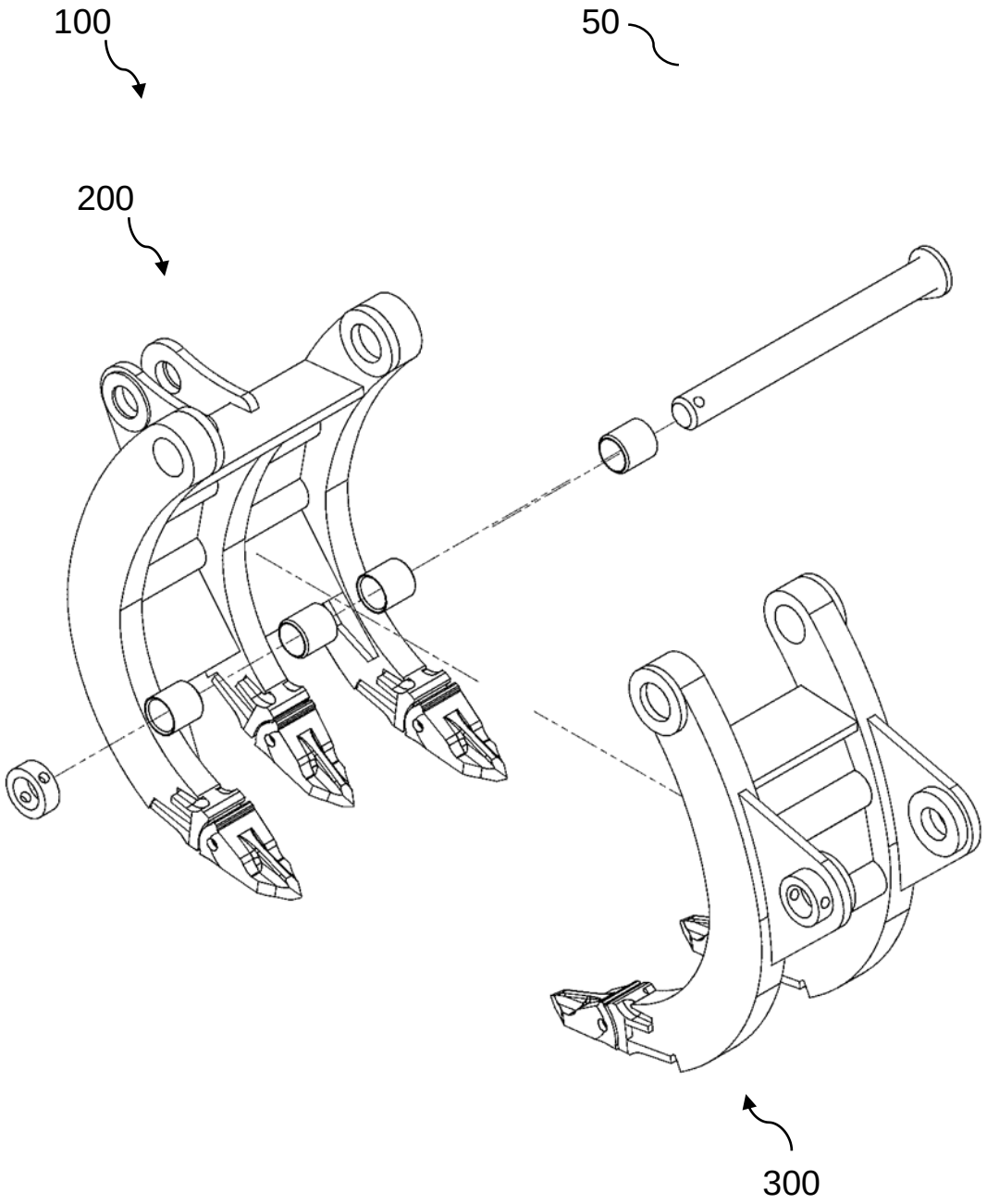

Fig. 17

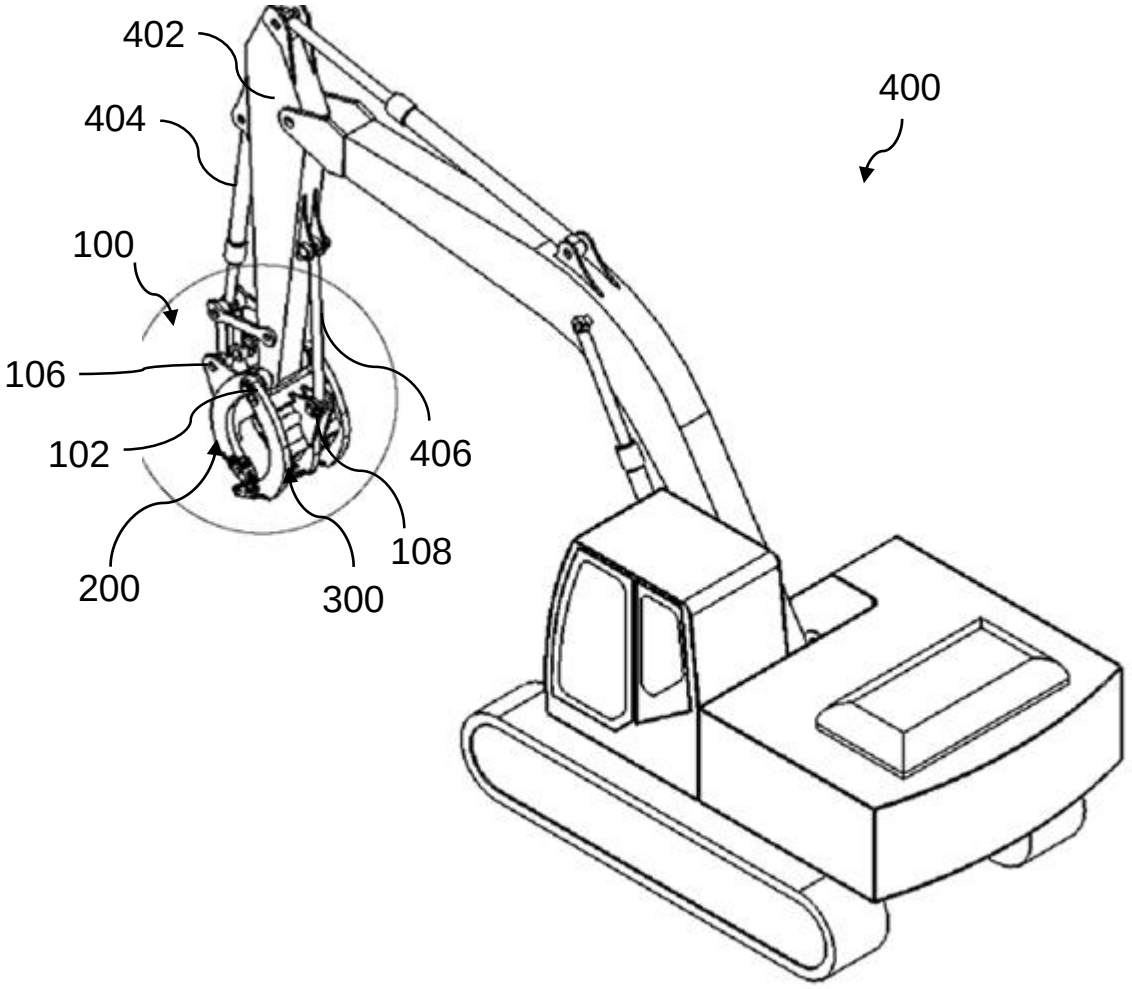

Fig. 18

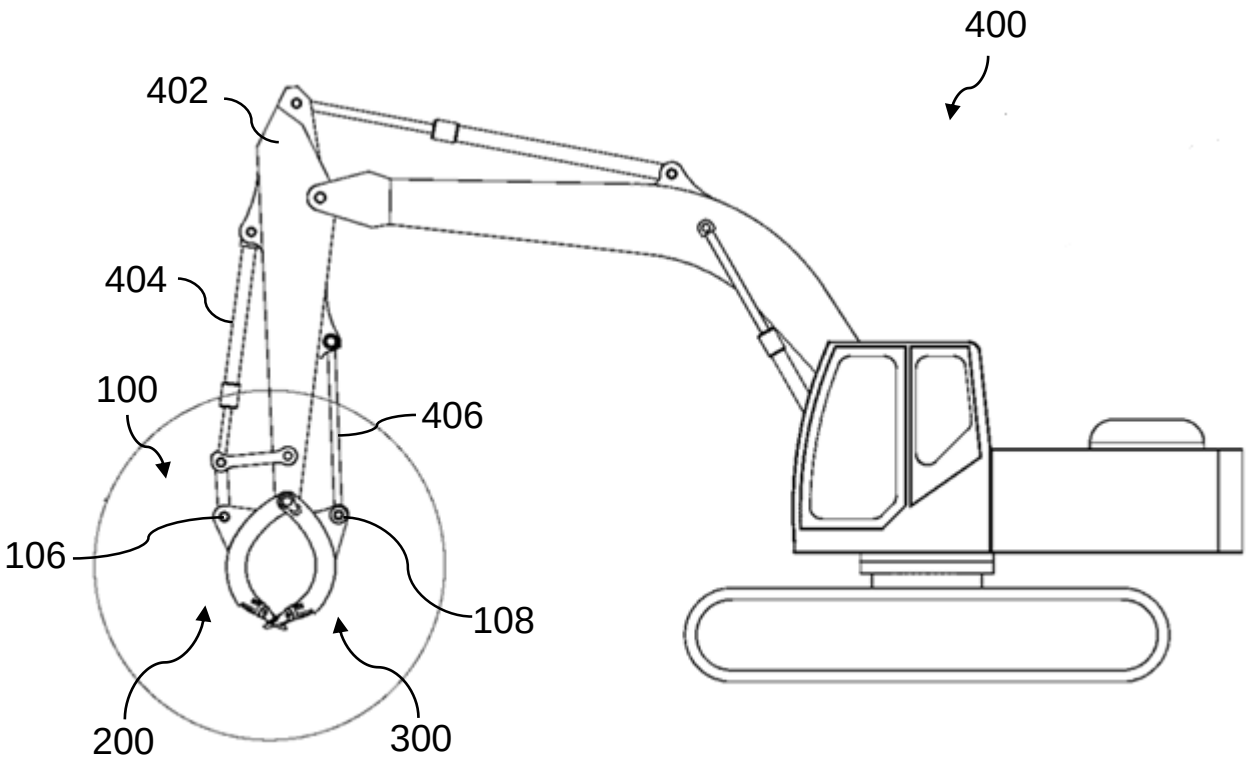

Fig. 19

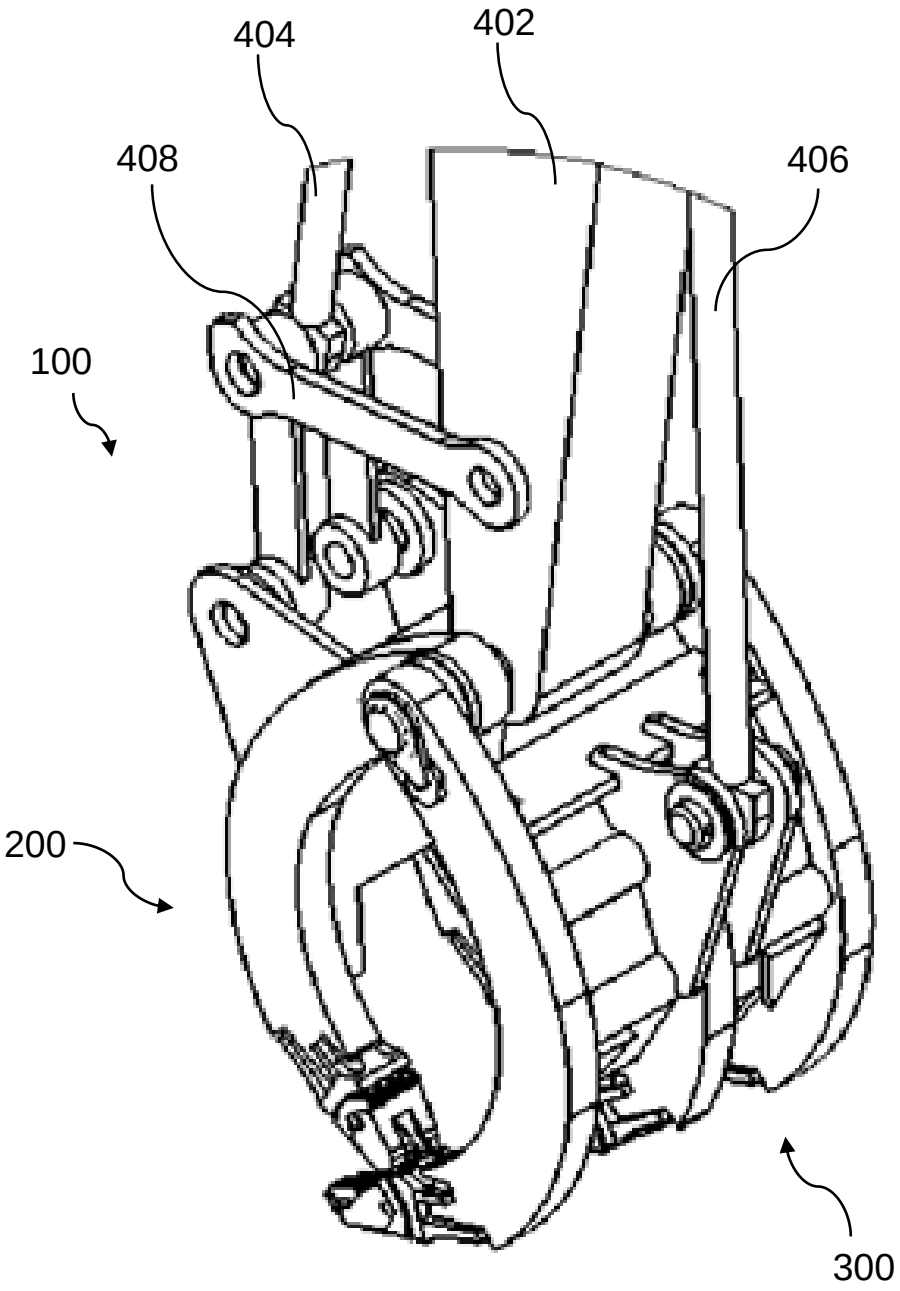

Fig. 20

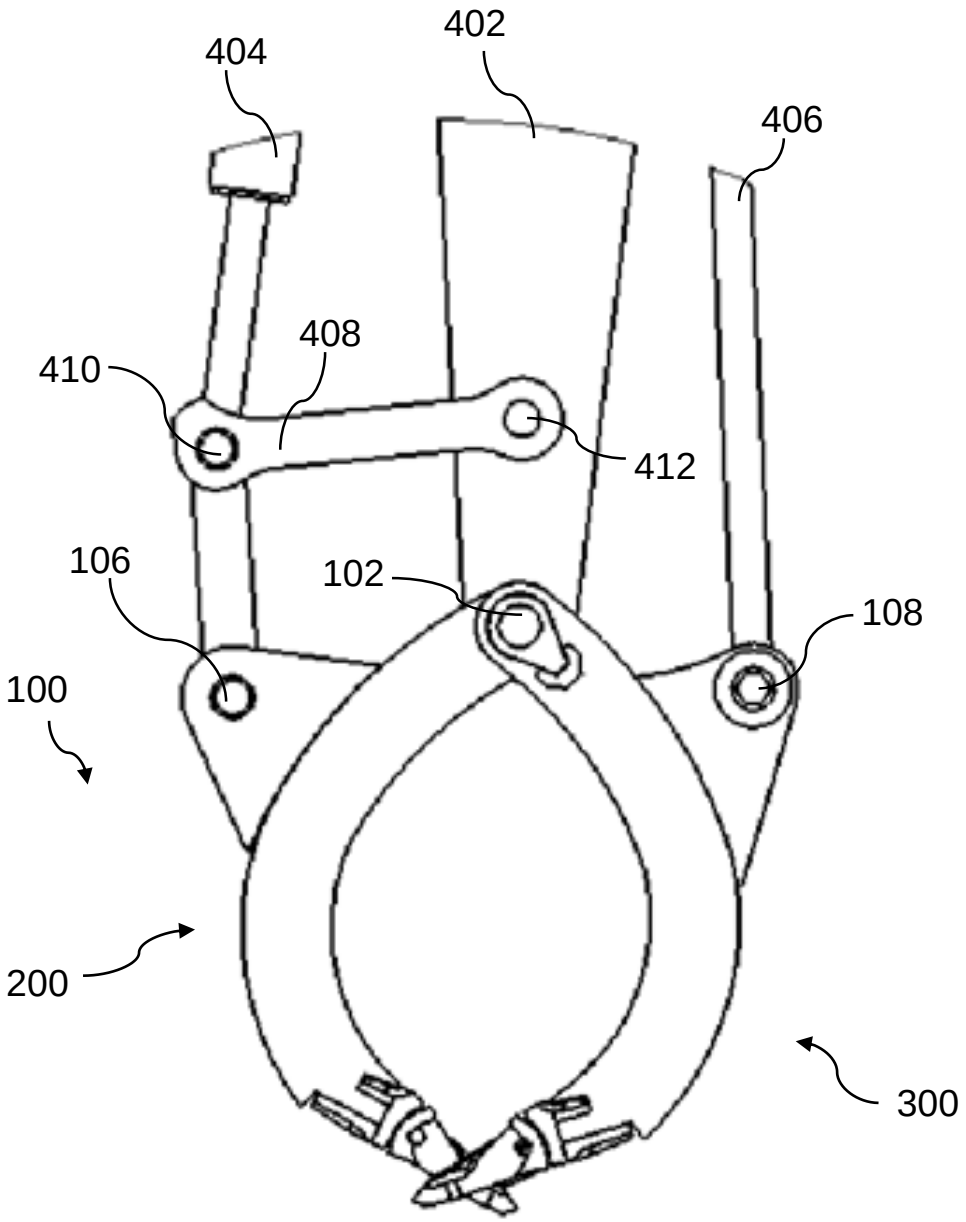

Fig. 21

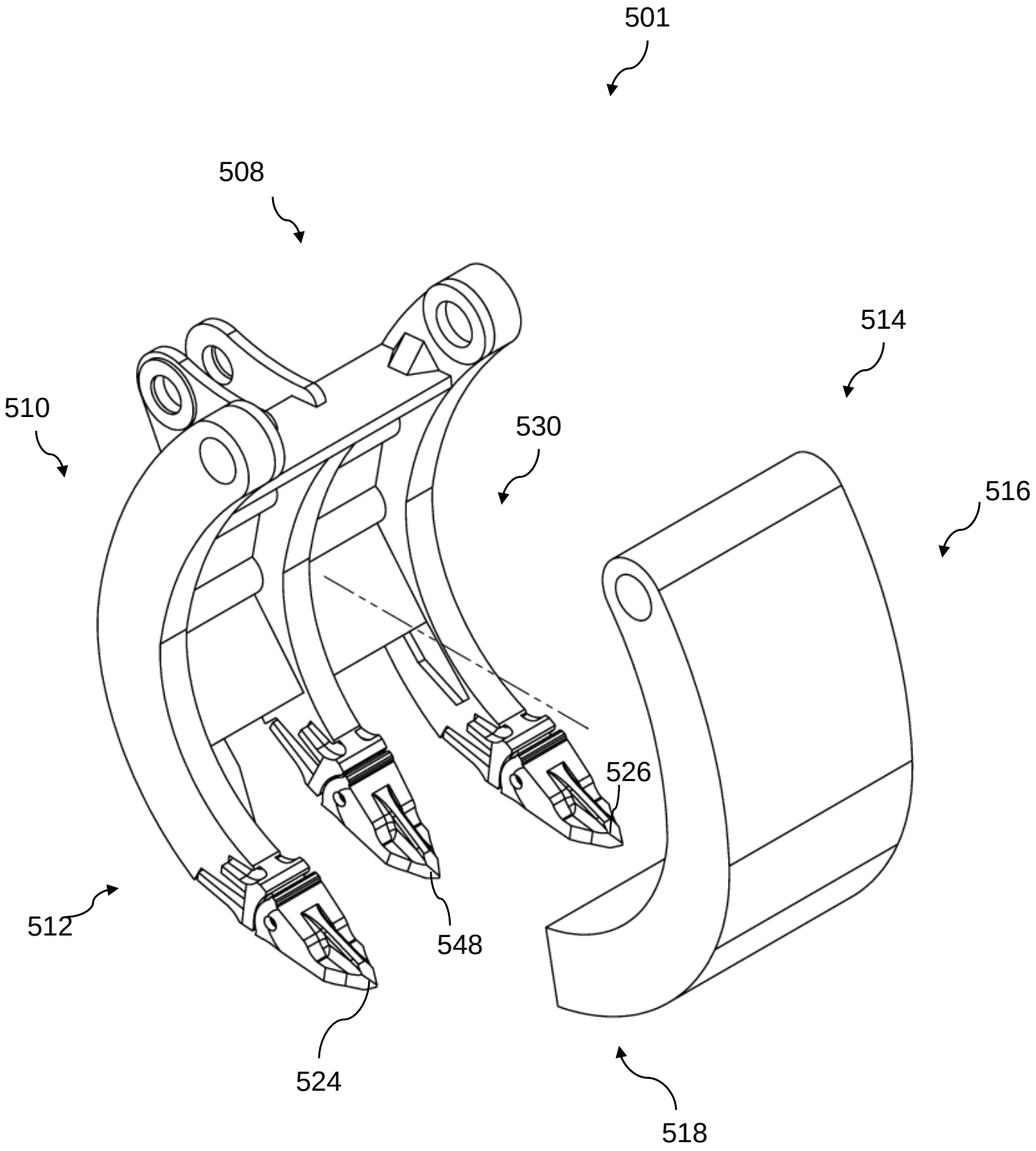

Fig. 22