[図1]

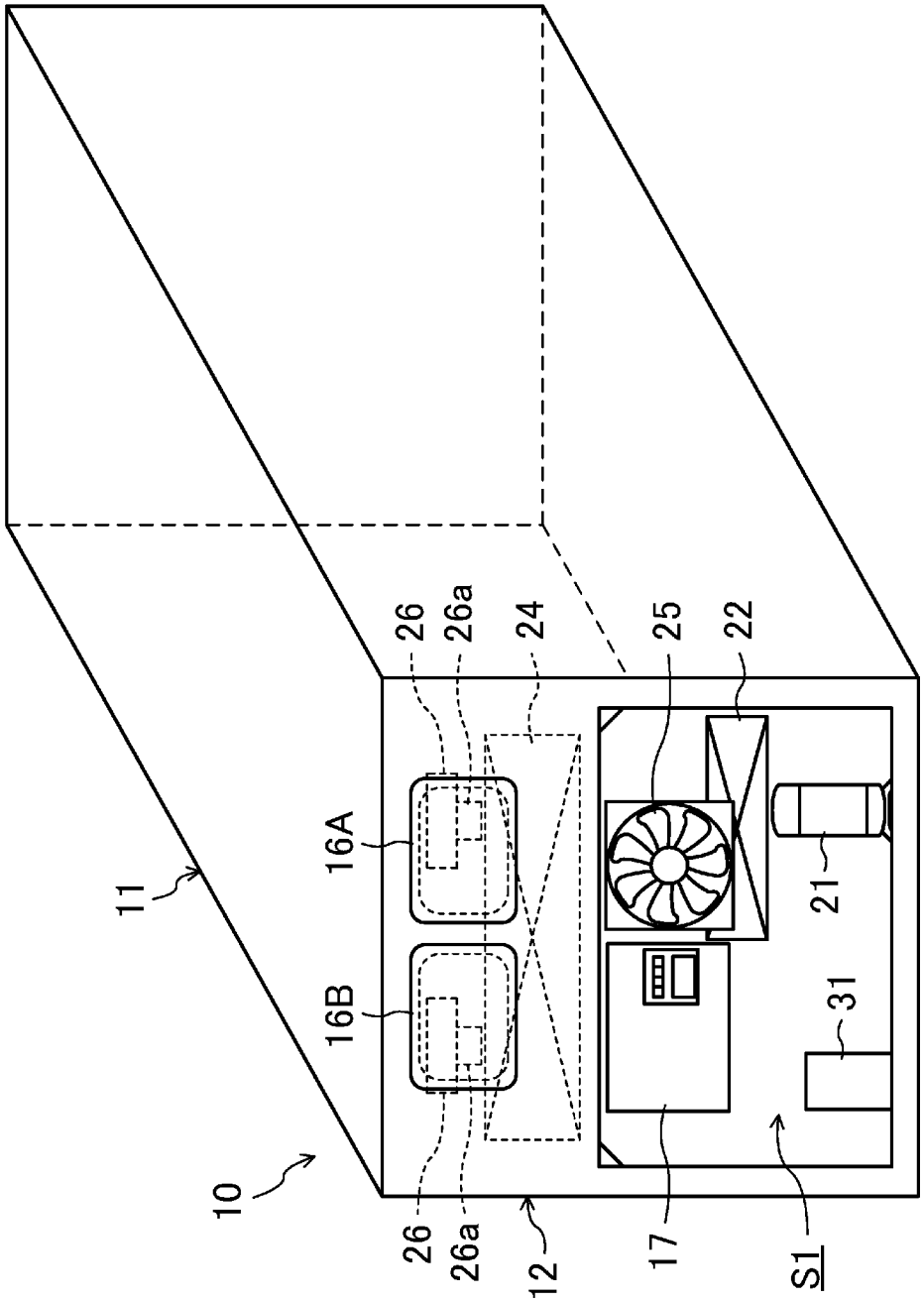

[図2]

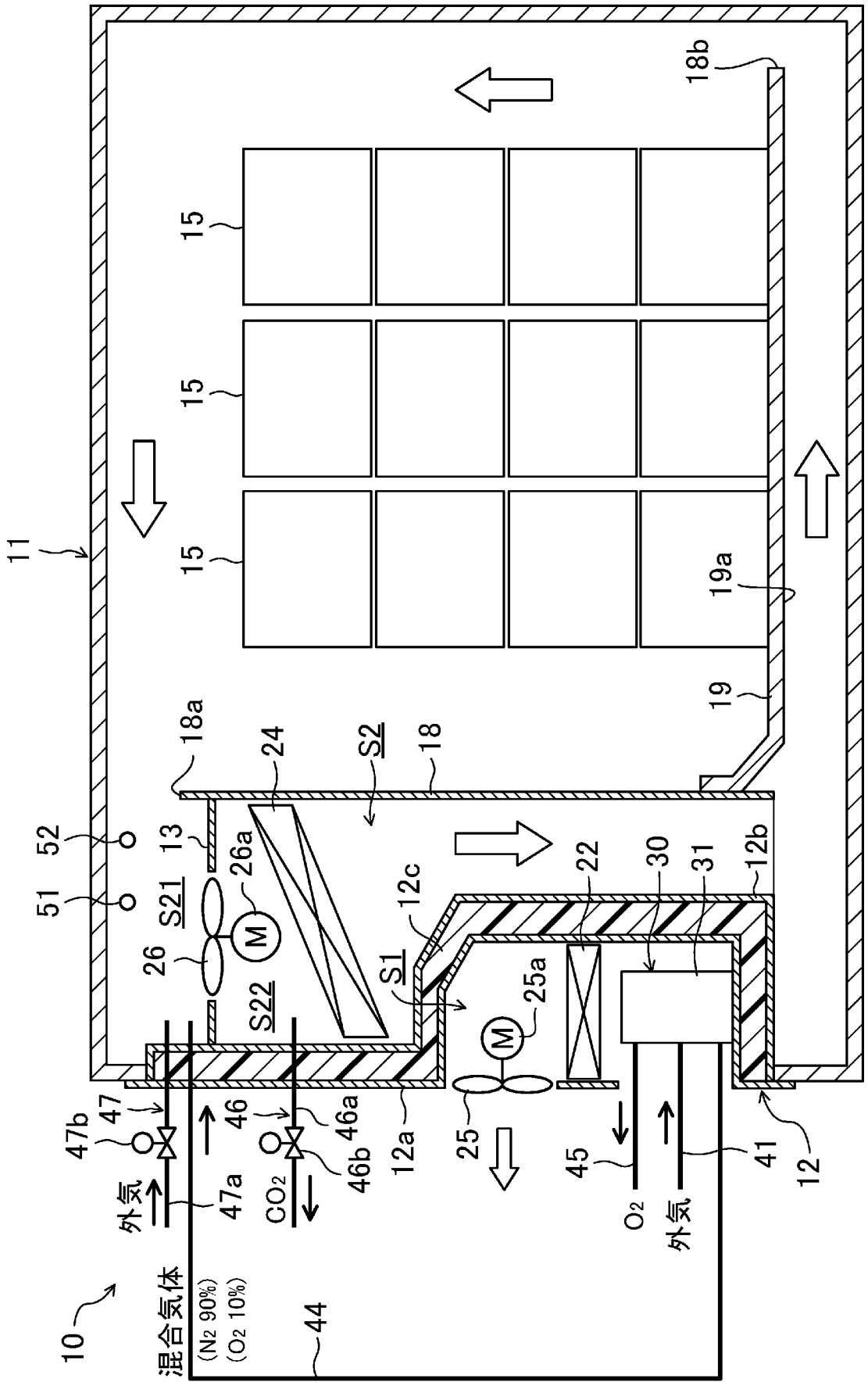
11
15
15
15
18b
19a
19
18a
24
S2
18
52
51
13
26a
S21
26
M
S22
S1
12c
22
30
31
12b
25a
M
25
12a
46a
46b
46
47
47b
外気
47a
CO2
混合気体
(N2 90%)
(O2 10%)
10
44
45
O2
外気
41
12

[図3]

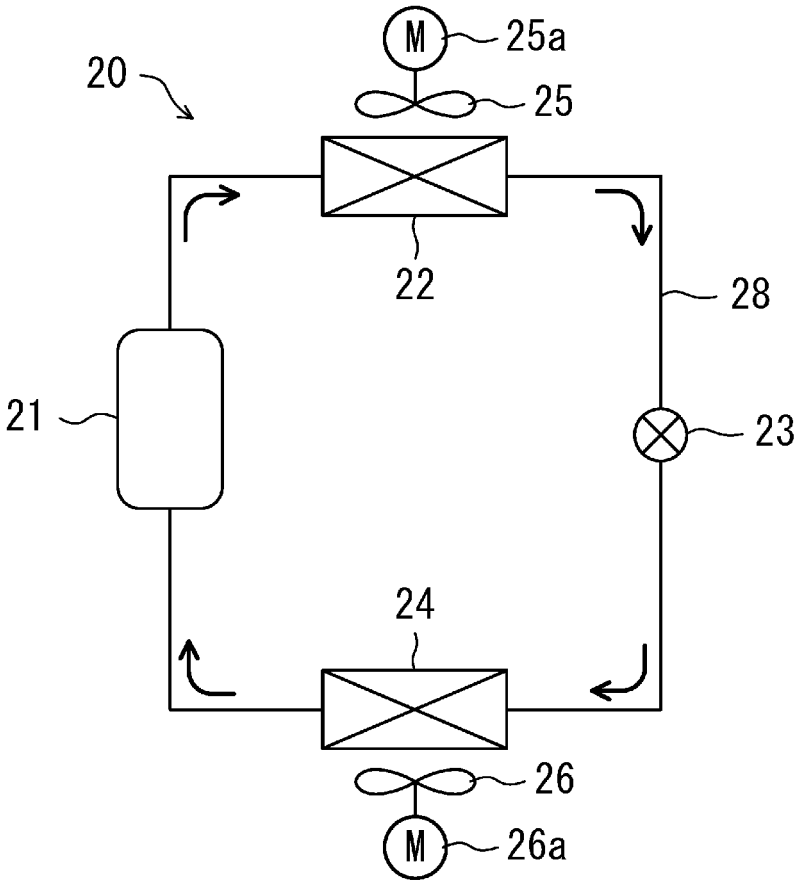

[図4]

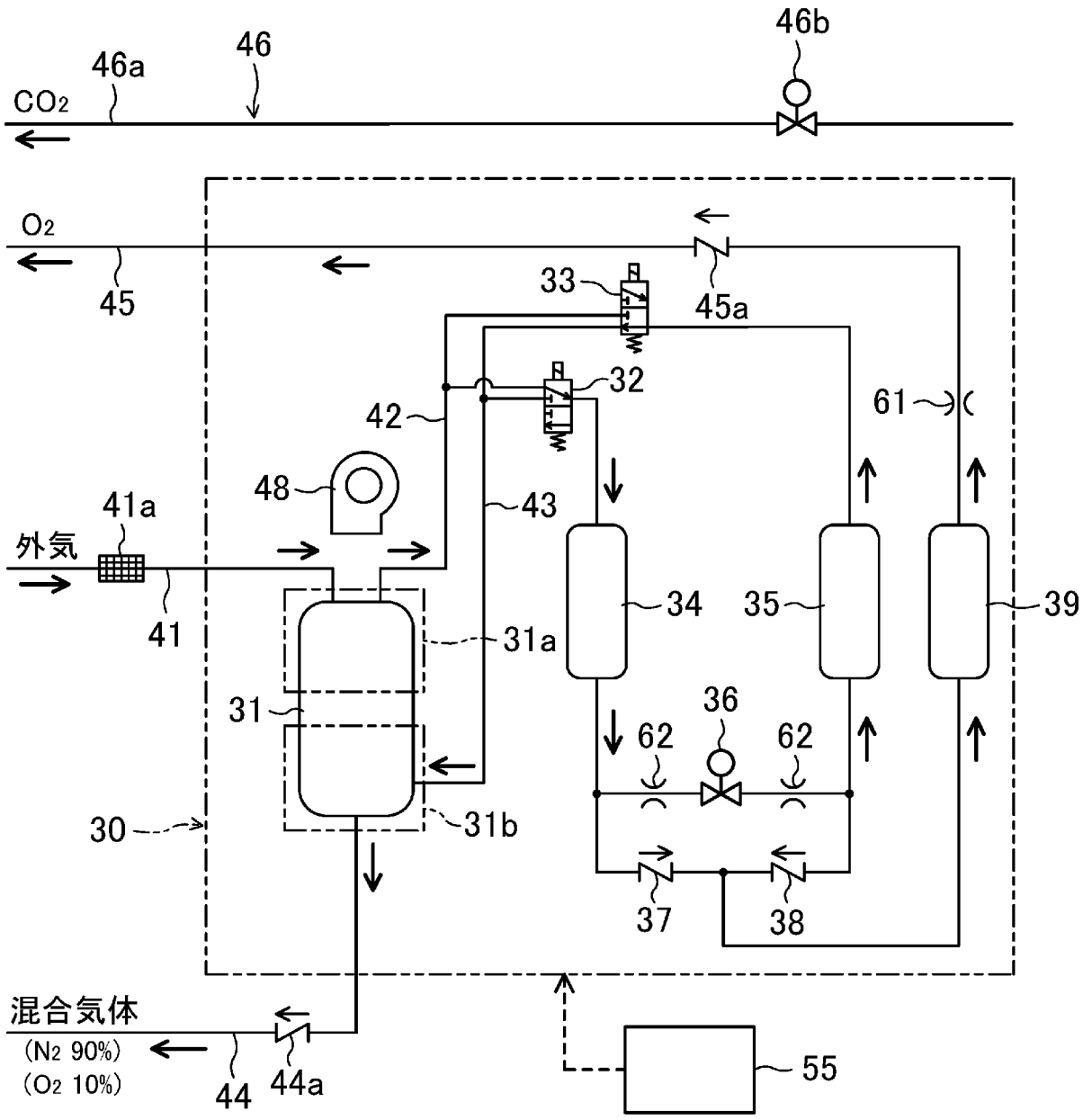
46b
46
46a
CO2
O2
45
33
45a
32
42
61
48
43
41a
外気
41
34
35
39
31a
31
36
62
62
30
31b
37
38
混合気体
(N2 90%)
(O2 10%)
44
44a
55

[図5]

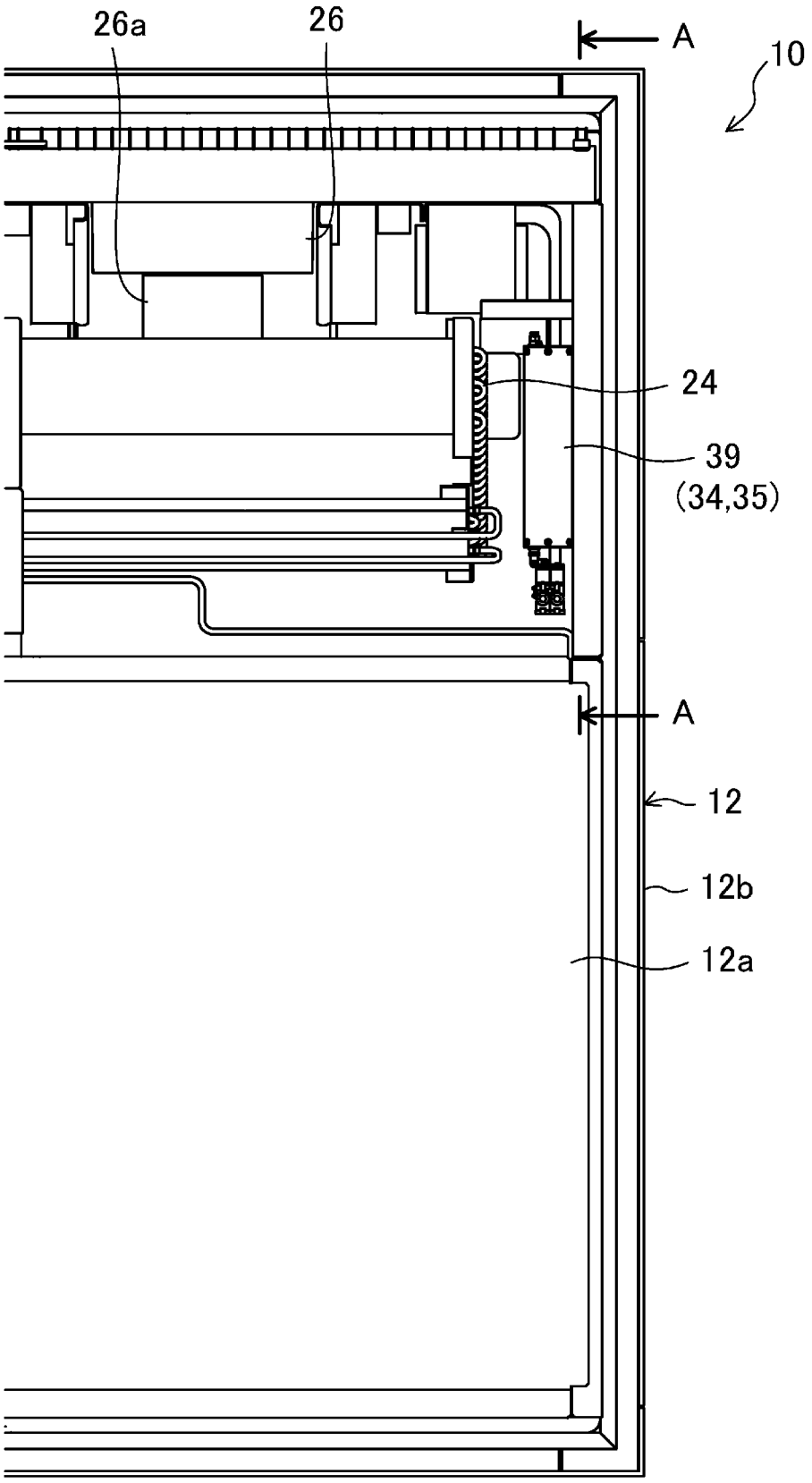

[図6]

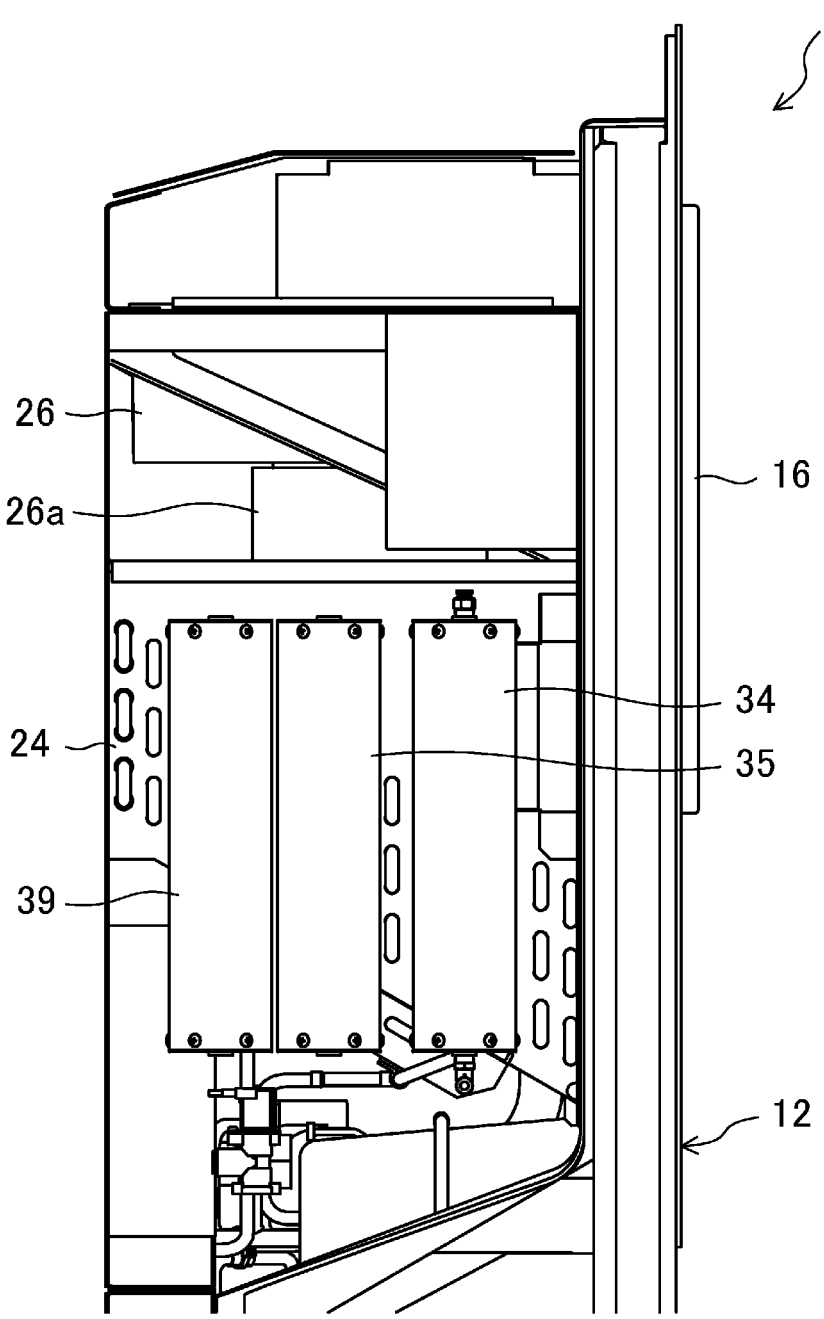

[図7]

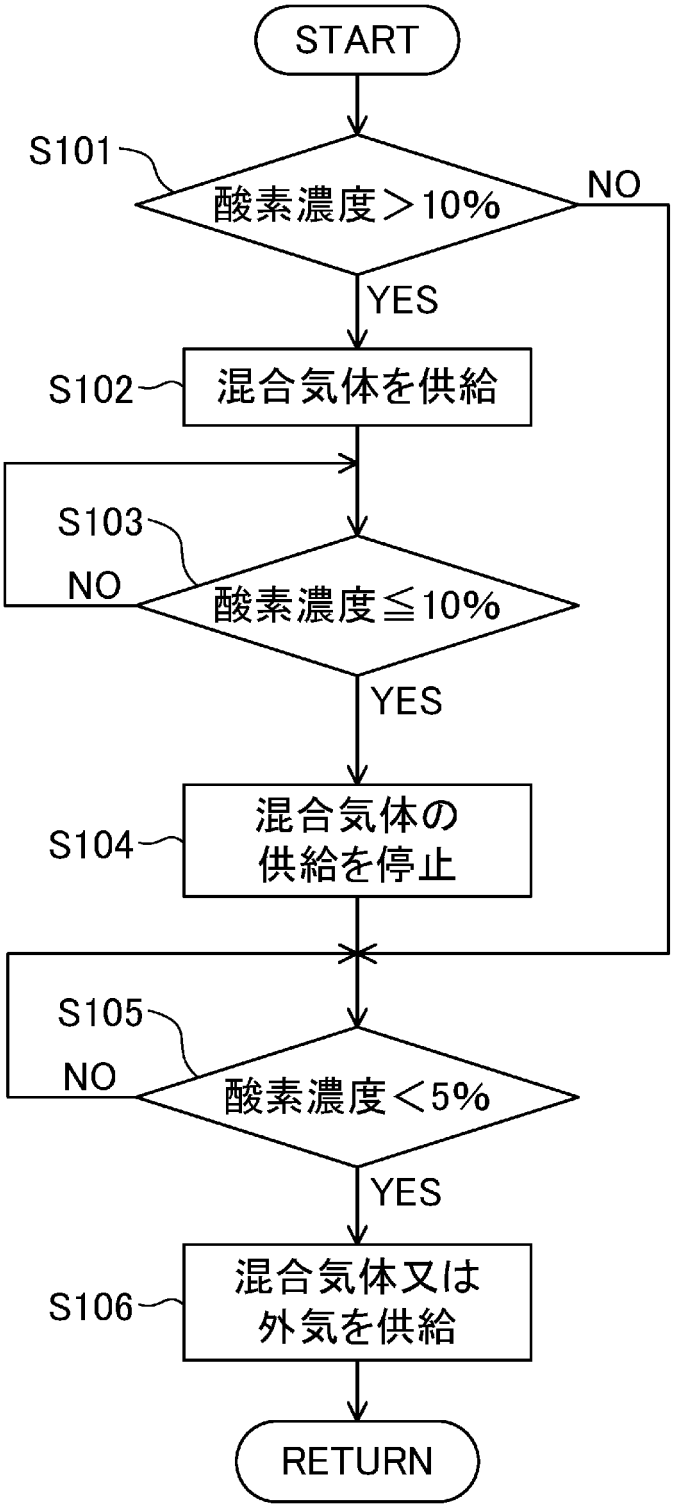
START
S101
酸素濃度＞10%
NO
YES
S102
混合気体を供給
S103
NO
酸素濃度≦10%
YES
S104
混合気体の
供給を停止
S105
NO
酸素濃度＜5%
YES
S106
混合気体又は
外気を供給
RETURN

[図8]

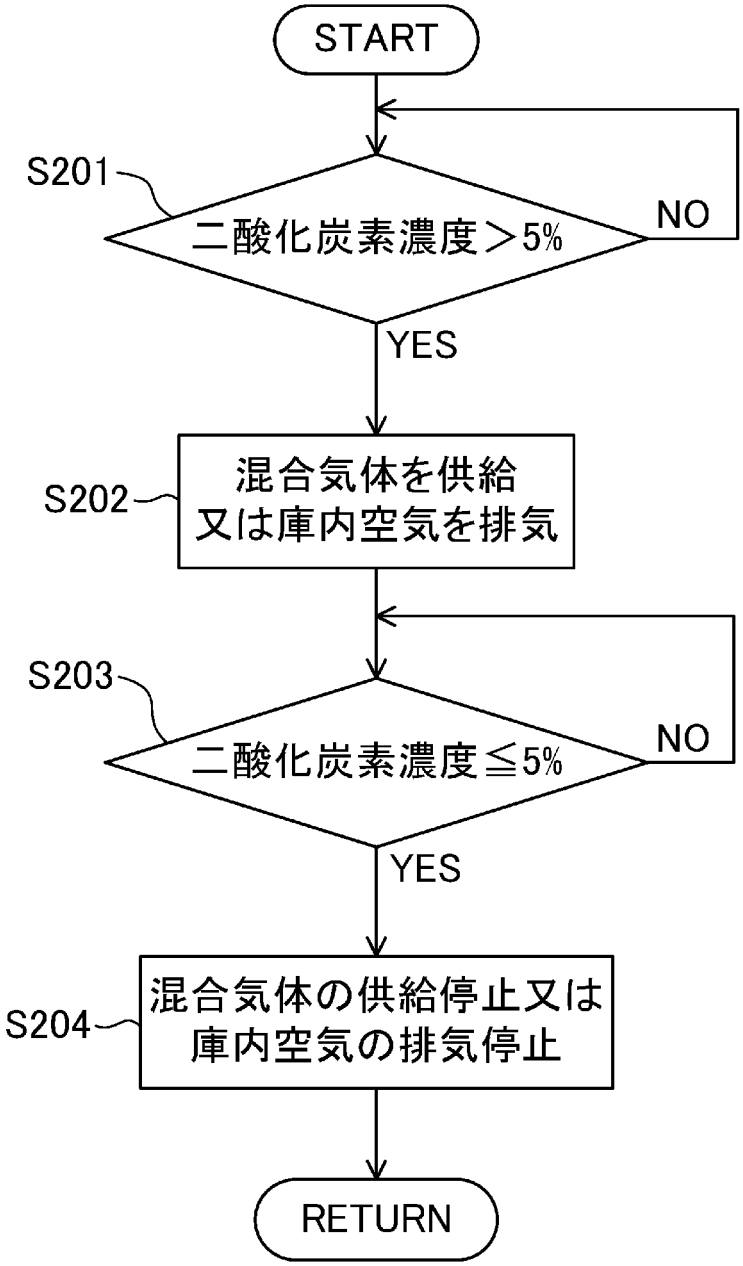
START
S201
二酸化炭素濃度＞5%
NO
YES
S202
混合気体を供給
又は庫内空気を排気
S203
二酸化炭素濃度≦5%
NO
YES
S204
混合気体の供給停止又は
庫内空気の排気停止
RETURN

[図9]

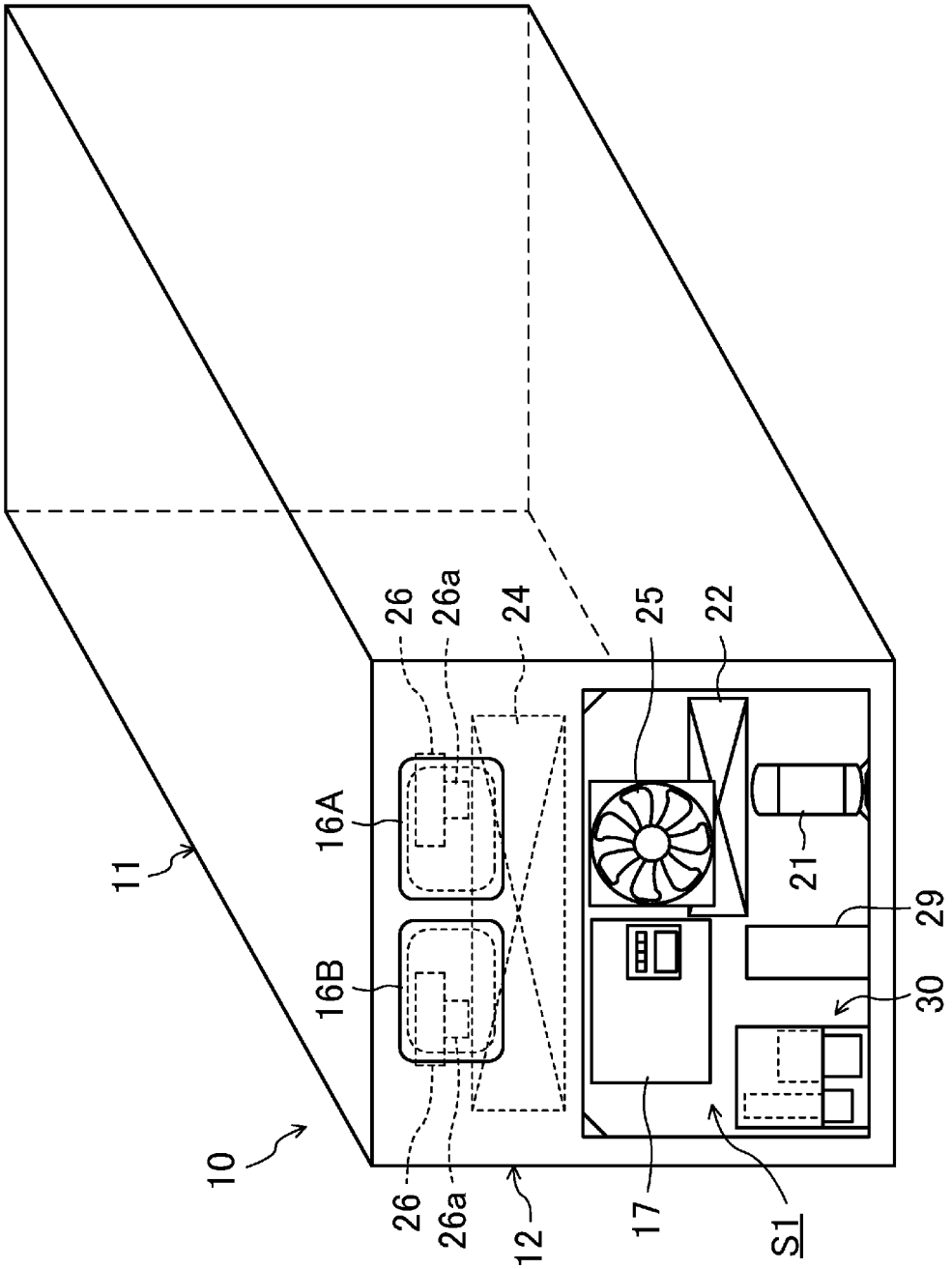

[図10]

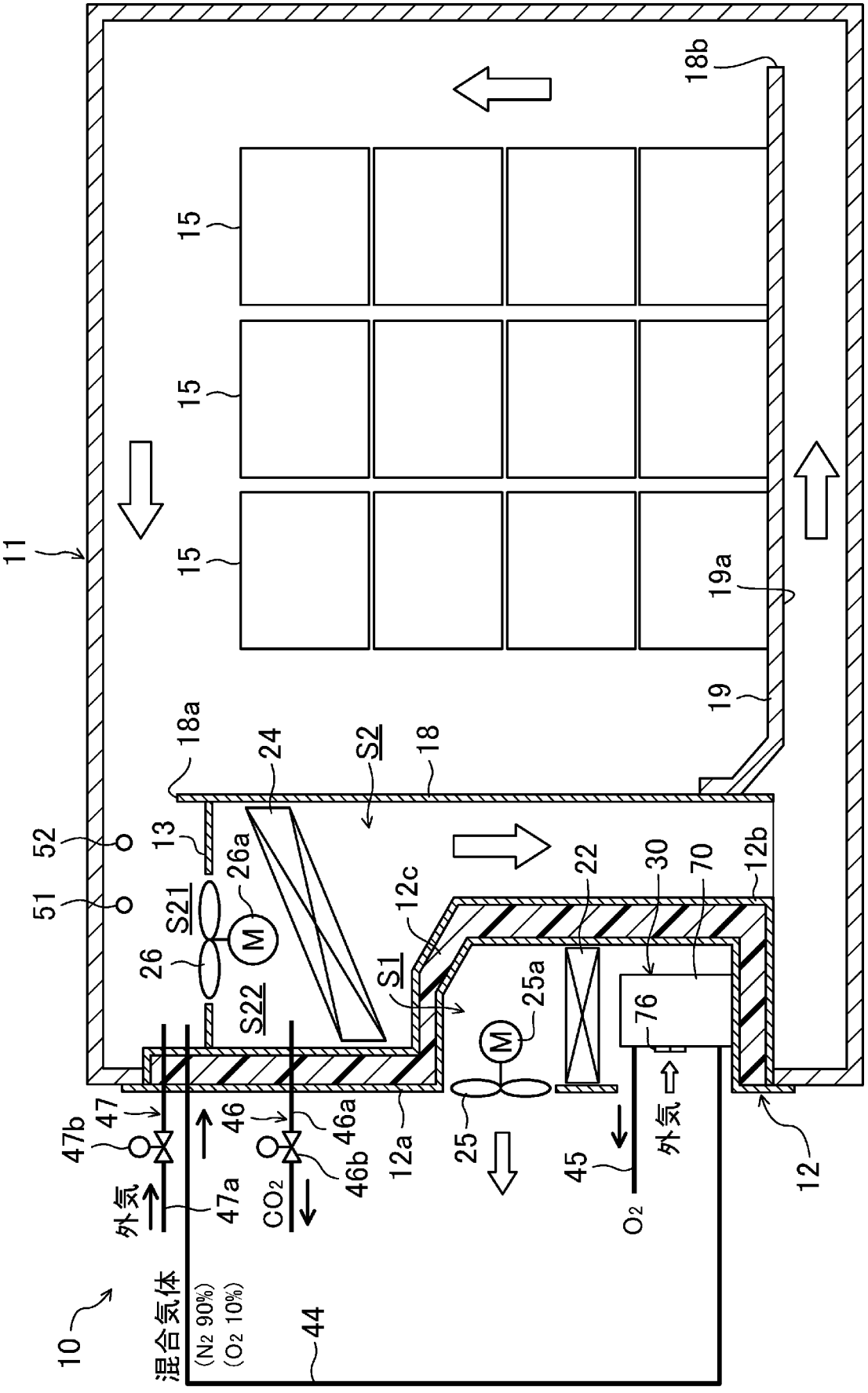

10
11
12
12a
12b
12c
13
15
18
18a
18b
19
19a
22
24
25
25a
26
26a
30
44
45
46
46a
46b
47
47a
47b
51
52
70
76
S1
S2
S21
S22
M
外気
CO2
O2
混合気体
(N2 90%)
(O2 10%)

[図11]

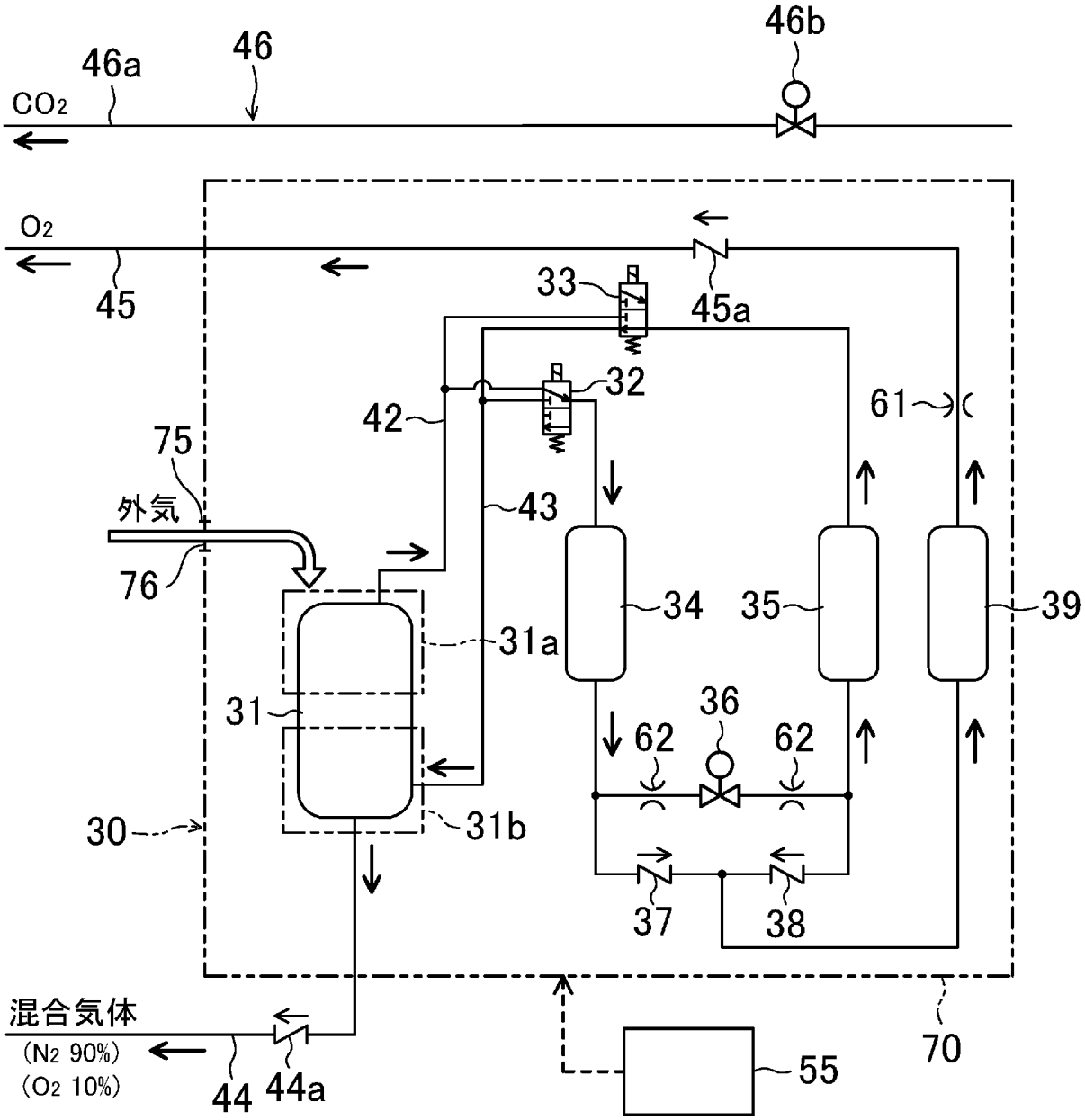
46b
46a
46
CO2
O2
45
45a
33
32
42
61
75
外気
43
76
34
35
39
31a
31
36
62
62
30
31b
37
38
混合気体
(N2 90%)
(O2 10%)
44
44a
55
70

[図12]

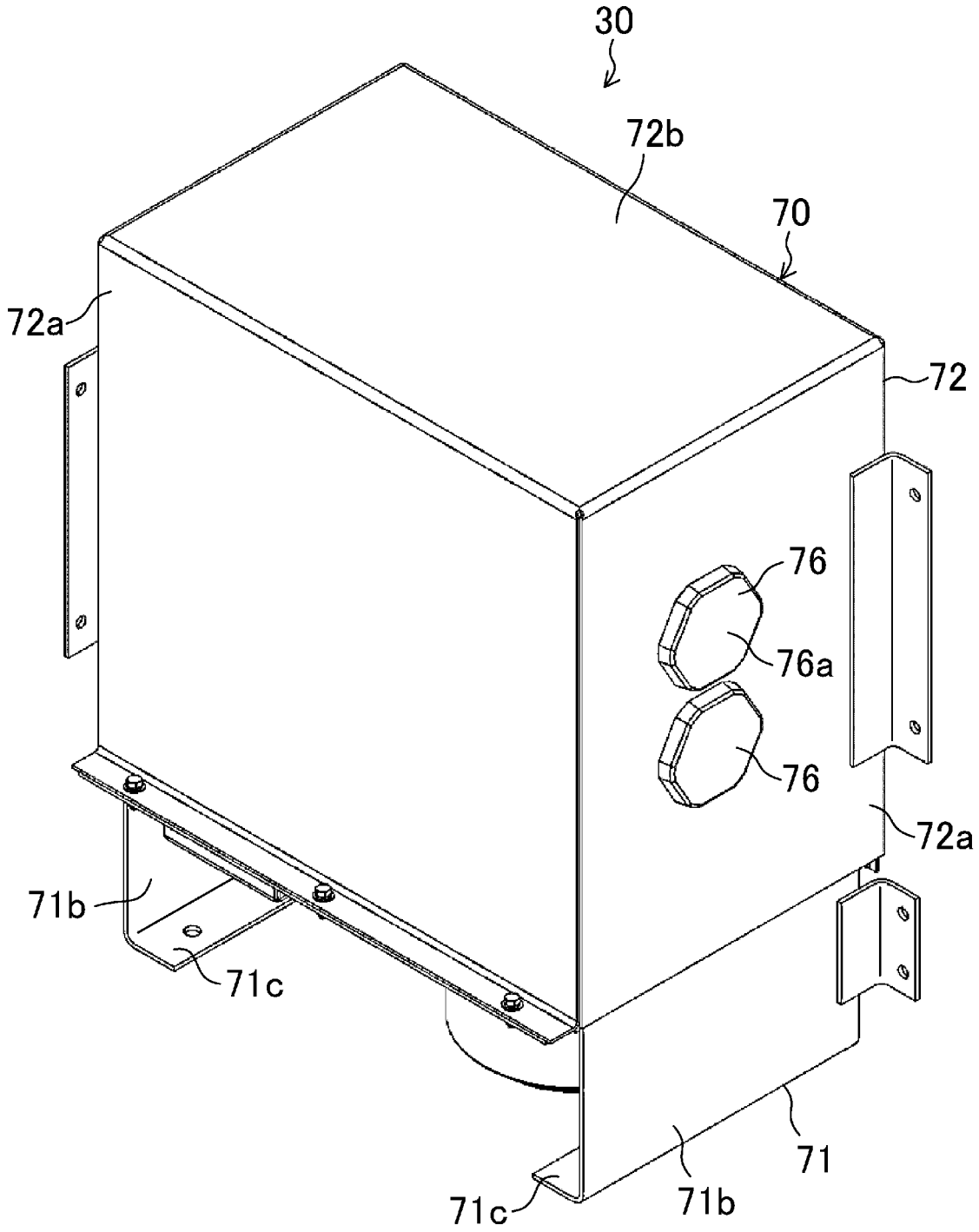

[図13]

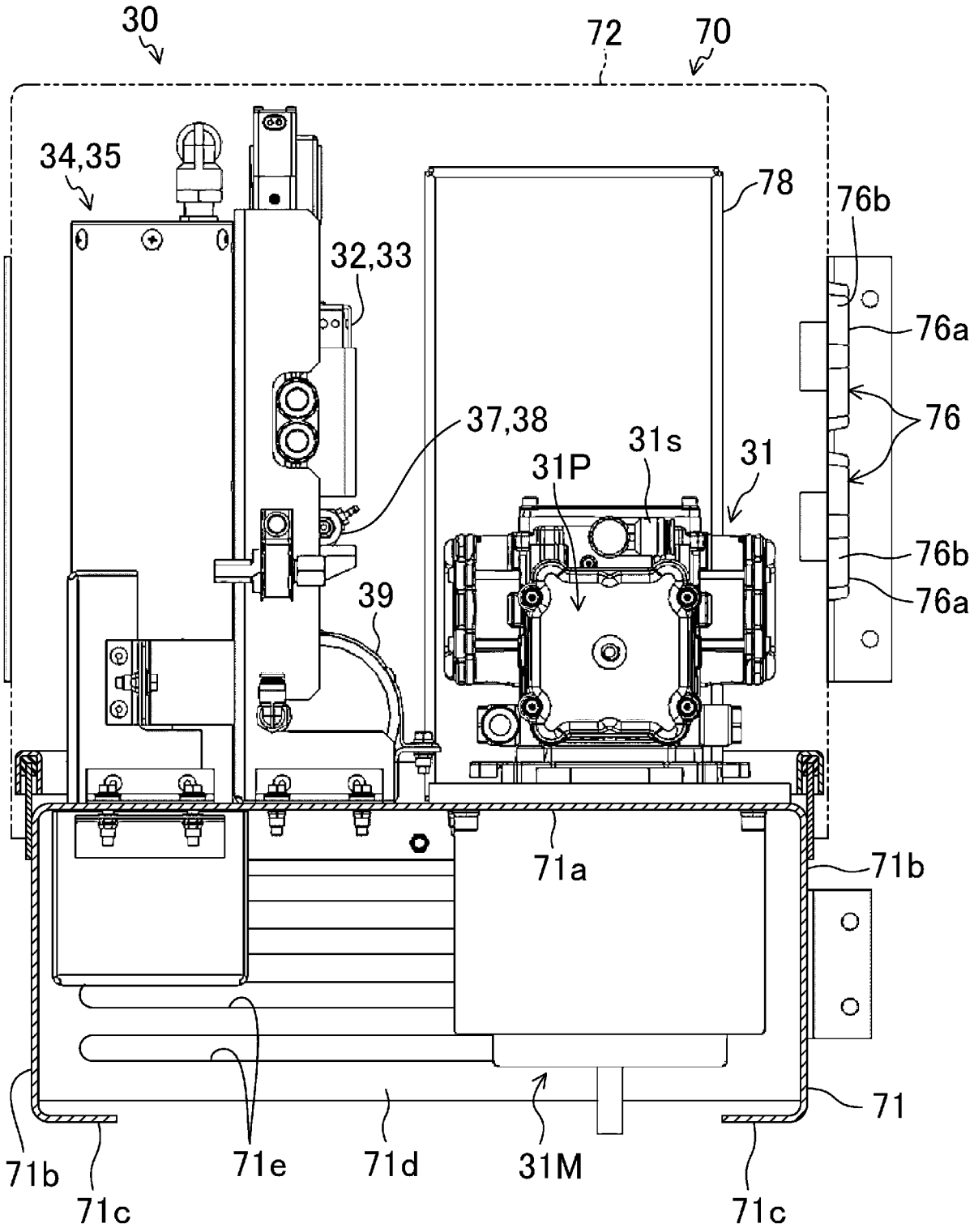
30
72
70
34,35
78
76b
32,33
76a
76
37,38
31s
31P
31
76b
39
76a
71a
71b
71
71b
71e
71d
31M
71c
71c

[図14]

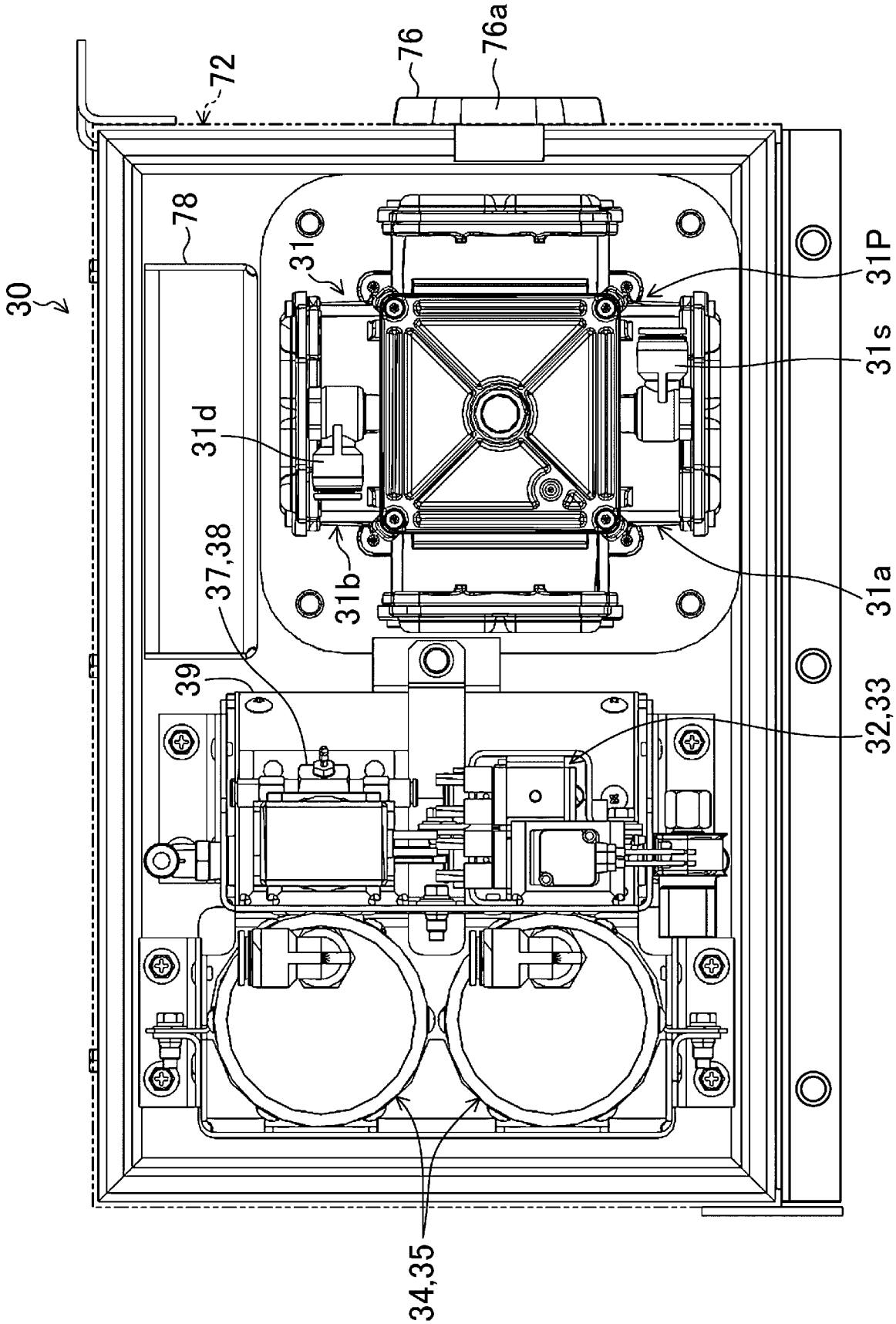

[図15]

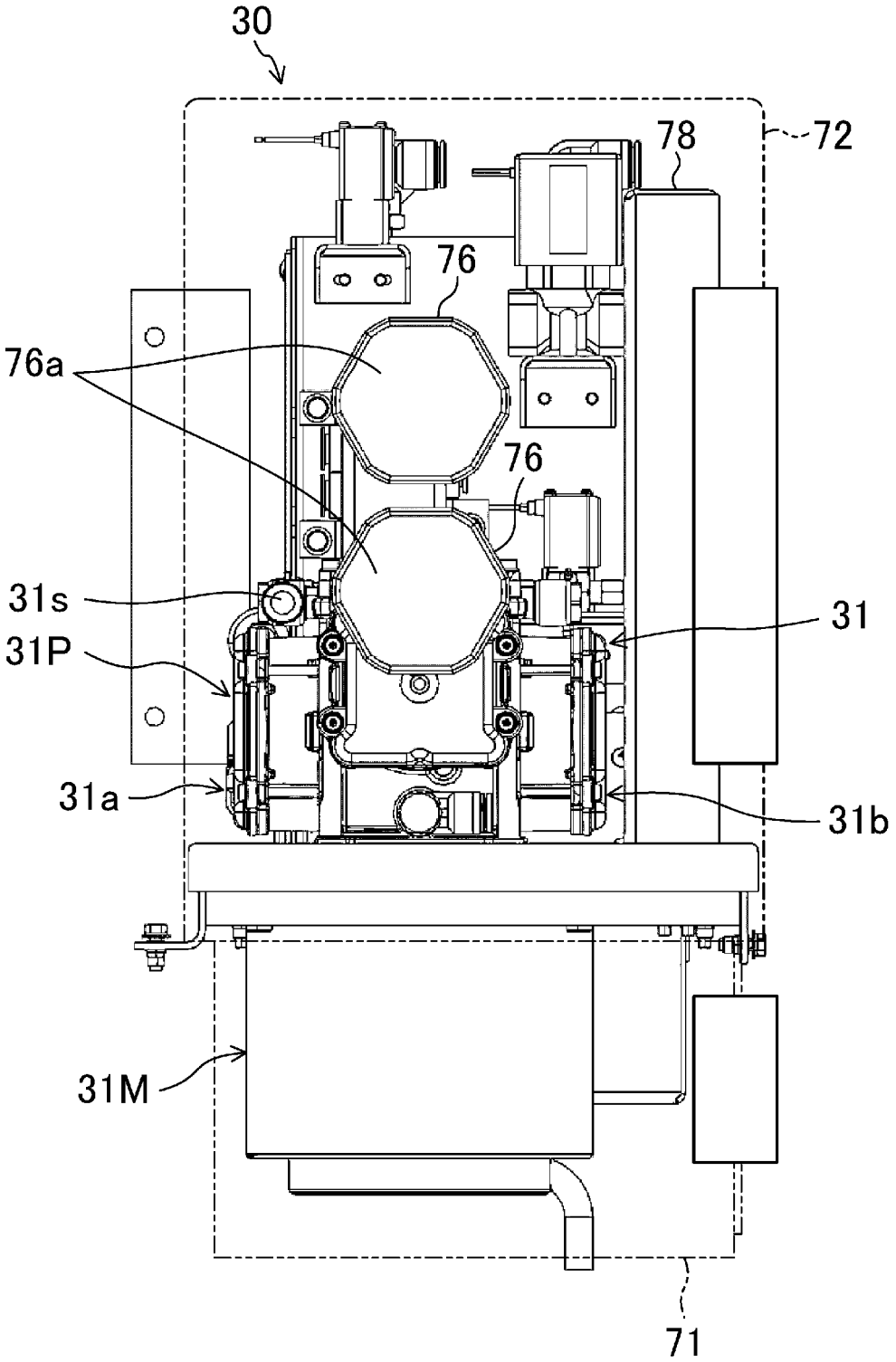

[図16]

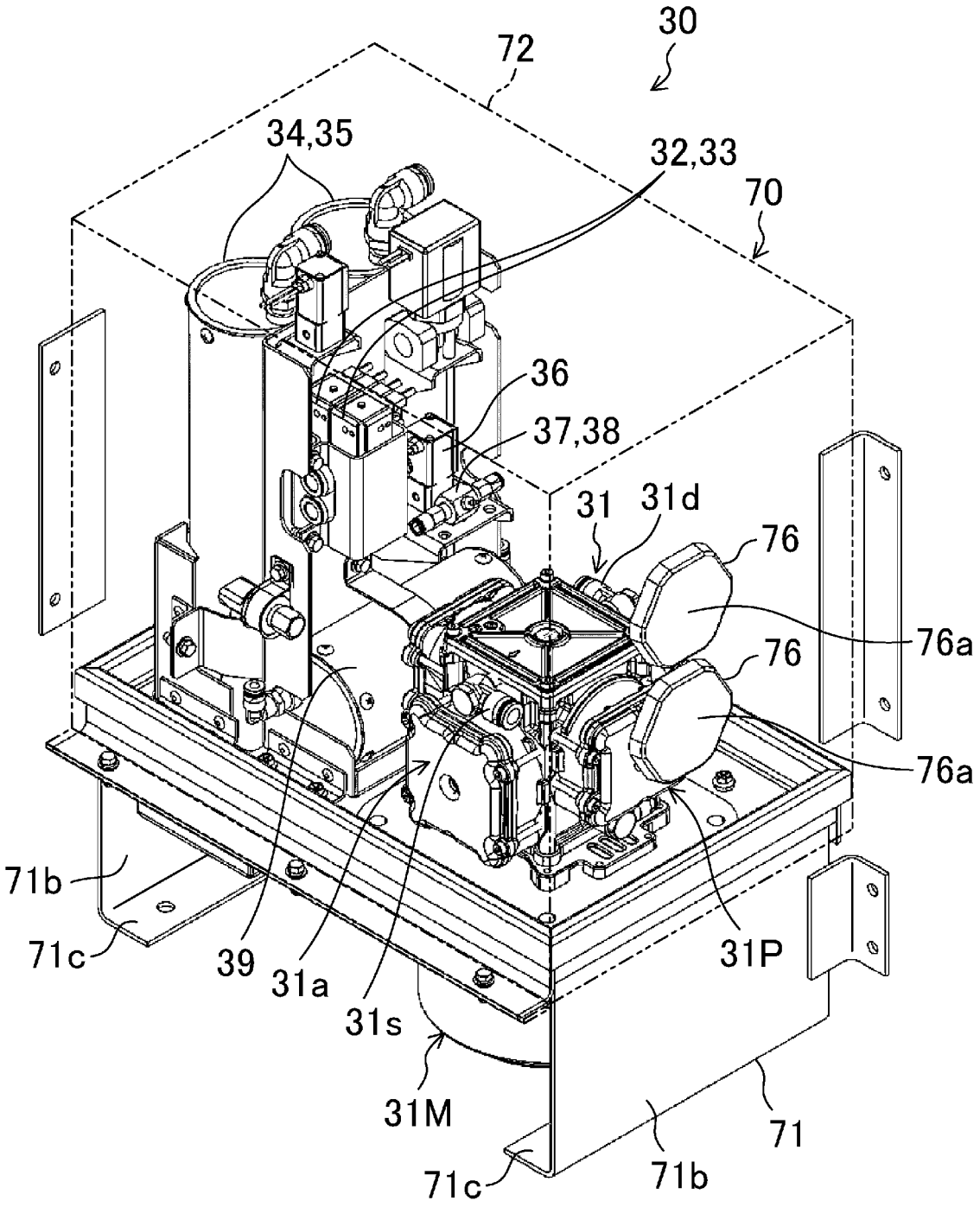
30
72
34,35
32,33
70
36
37,38
31
31d
76
76a
76
76a
71b
71c
39
31a
31s
31M
31P
71
71b
71c

[図17]

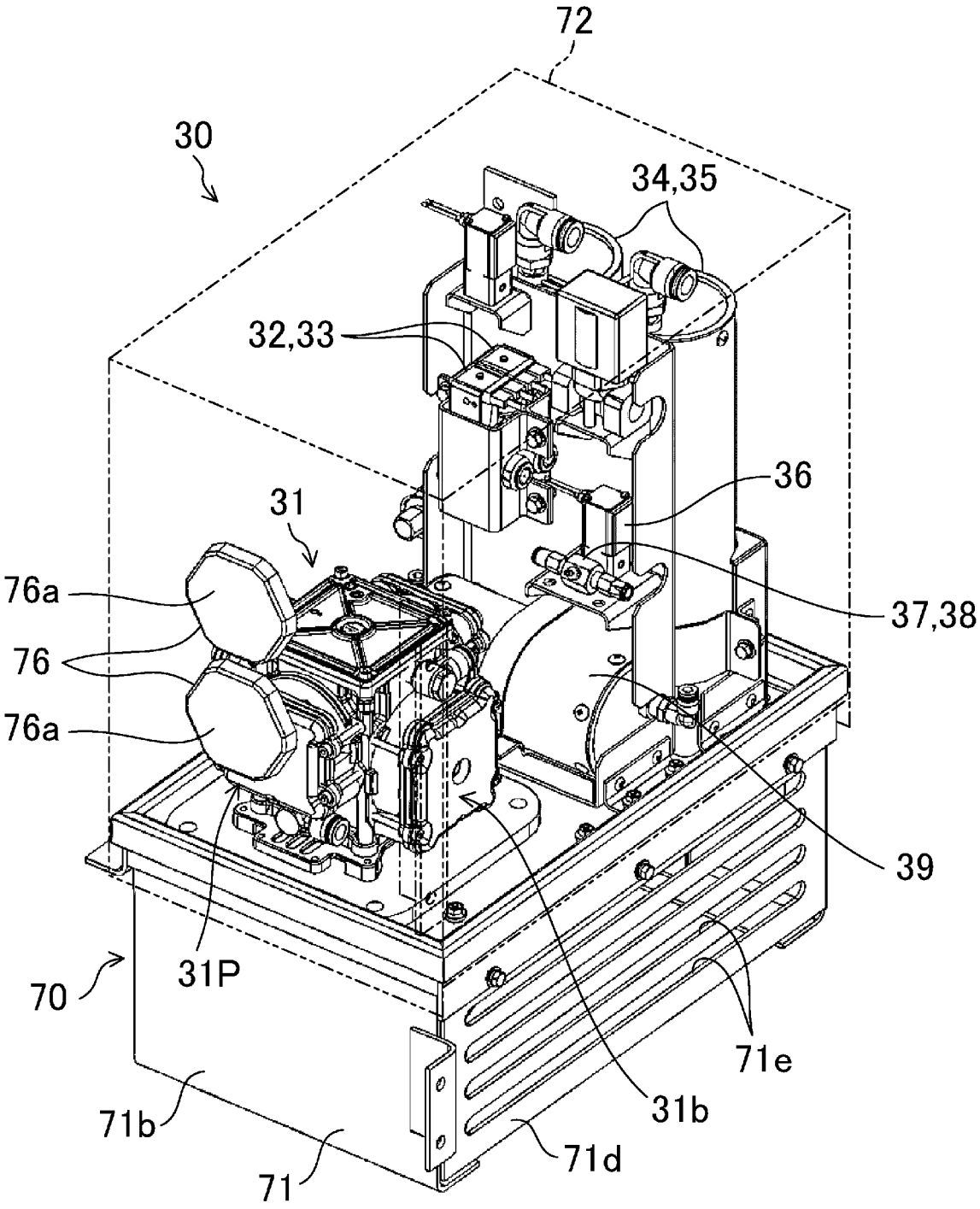

[図18]

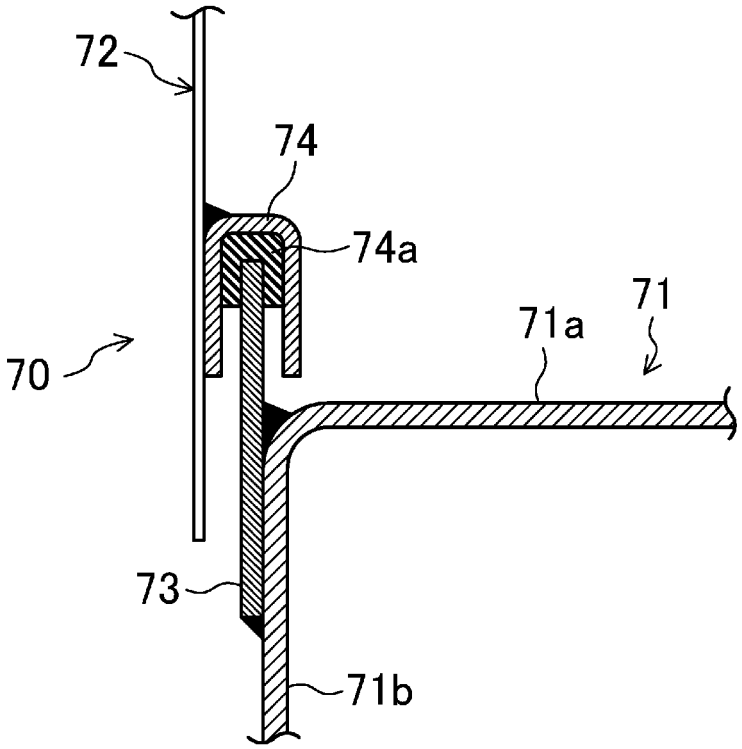


[図19]

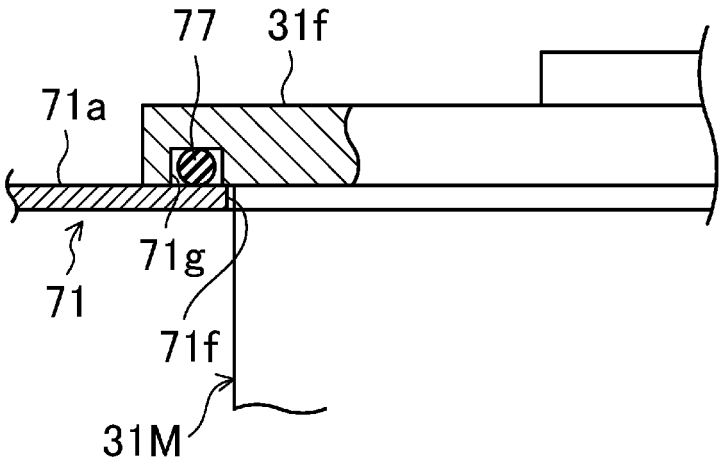

[図20]

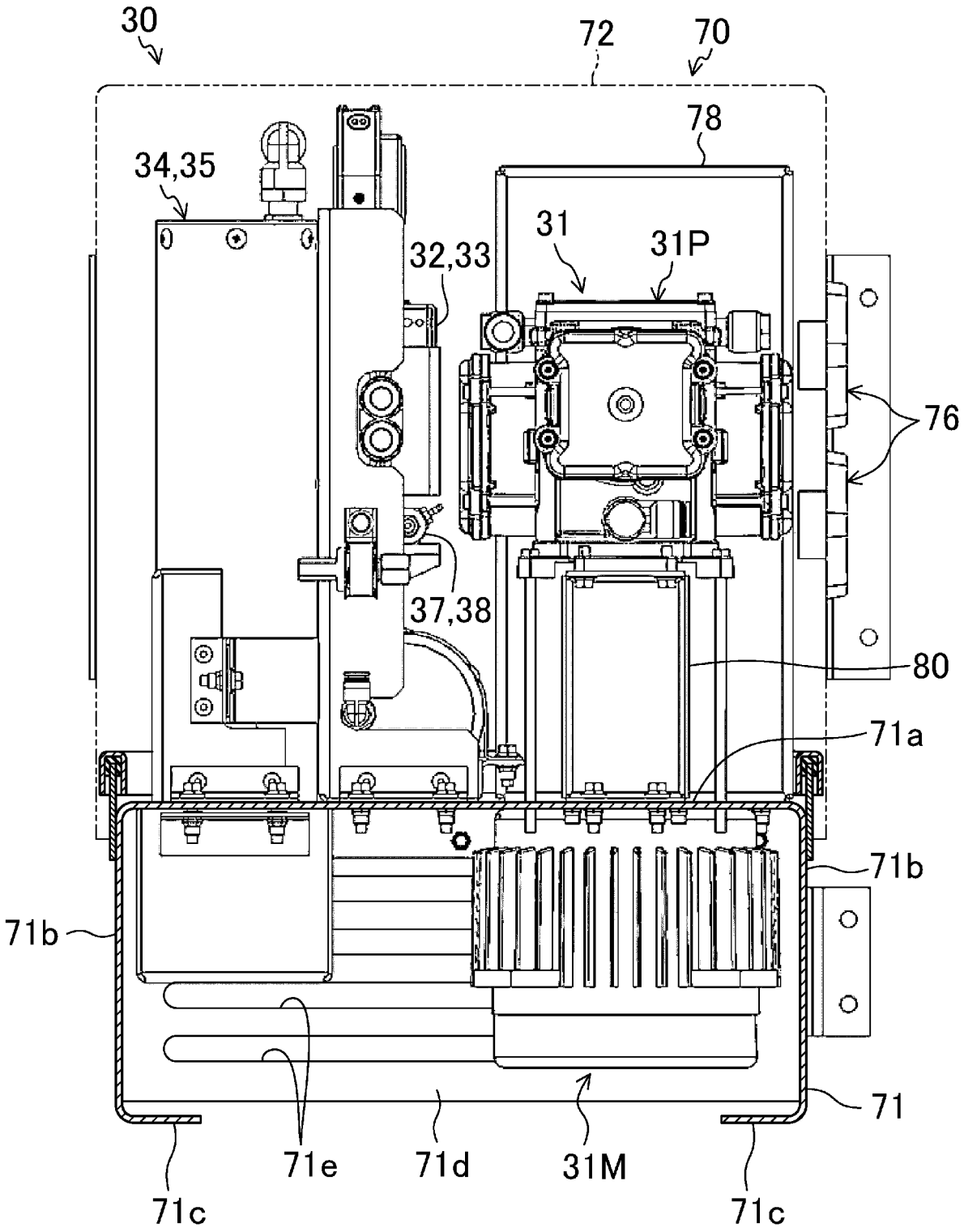
30
72
70
78
34,35
31
31P
32,33
76
37,38
80
71a
71b
71b
71
71e
71d
31M
71c
71c

[図21]

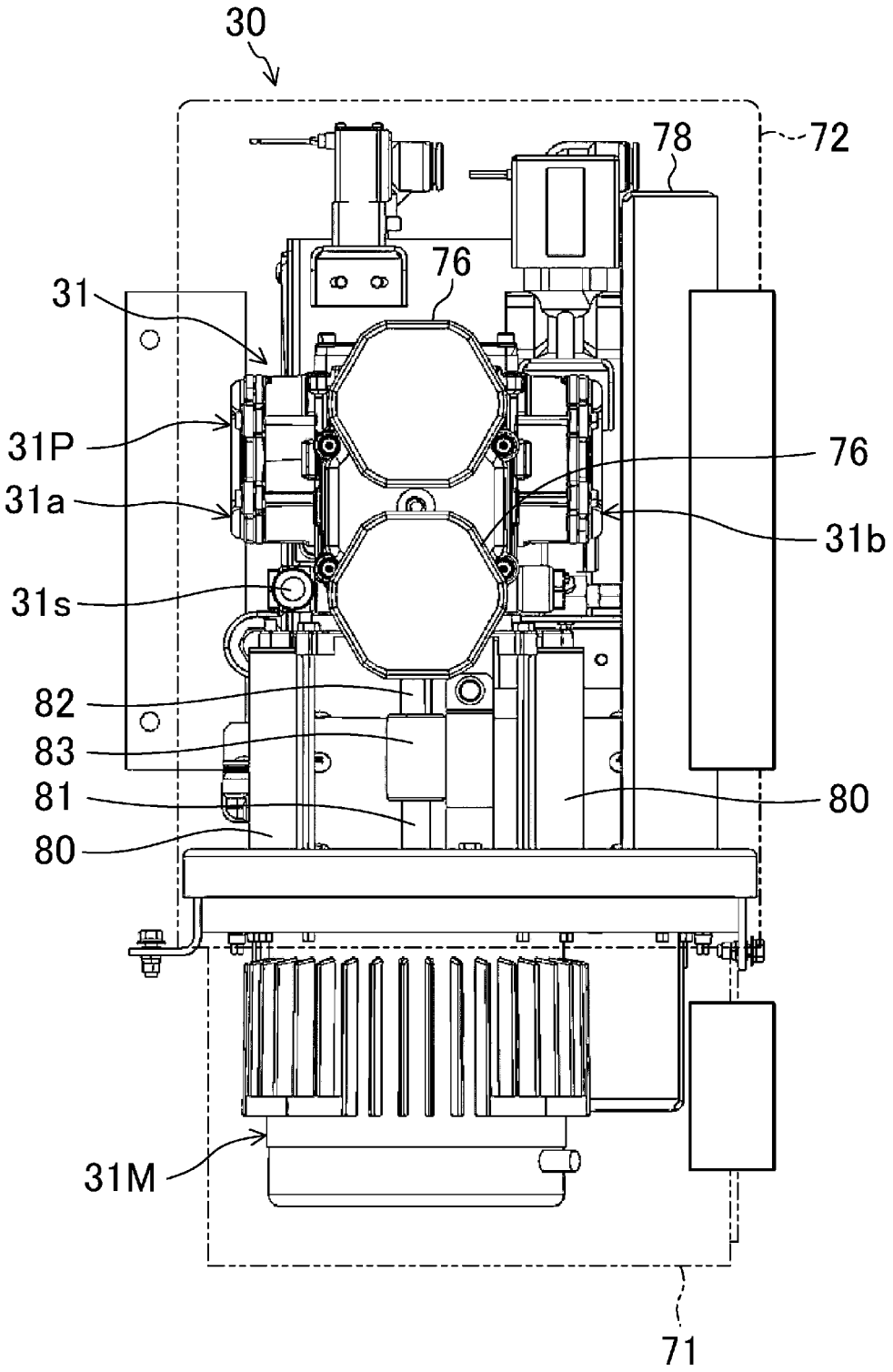

[図22]

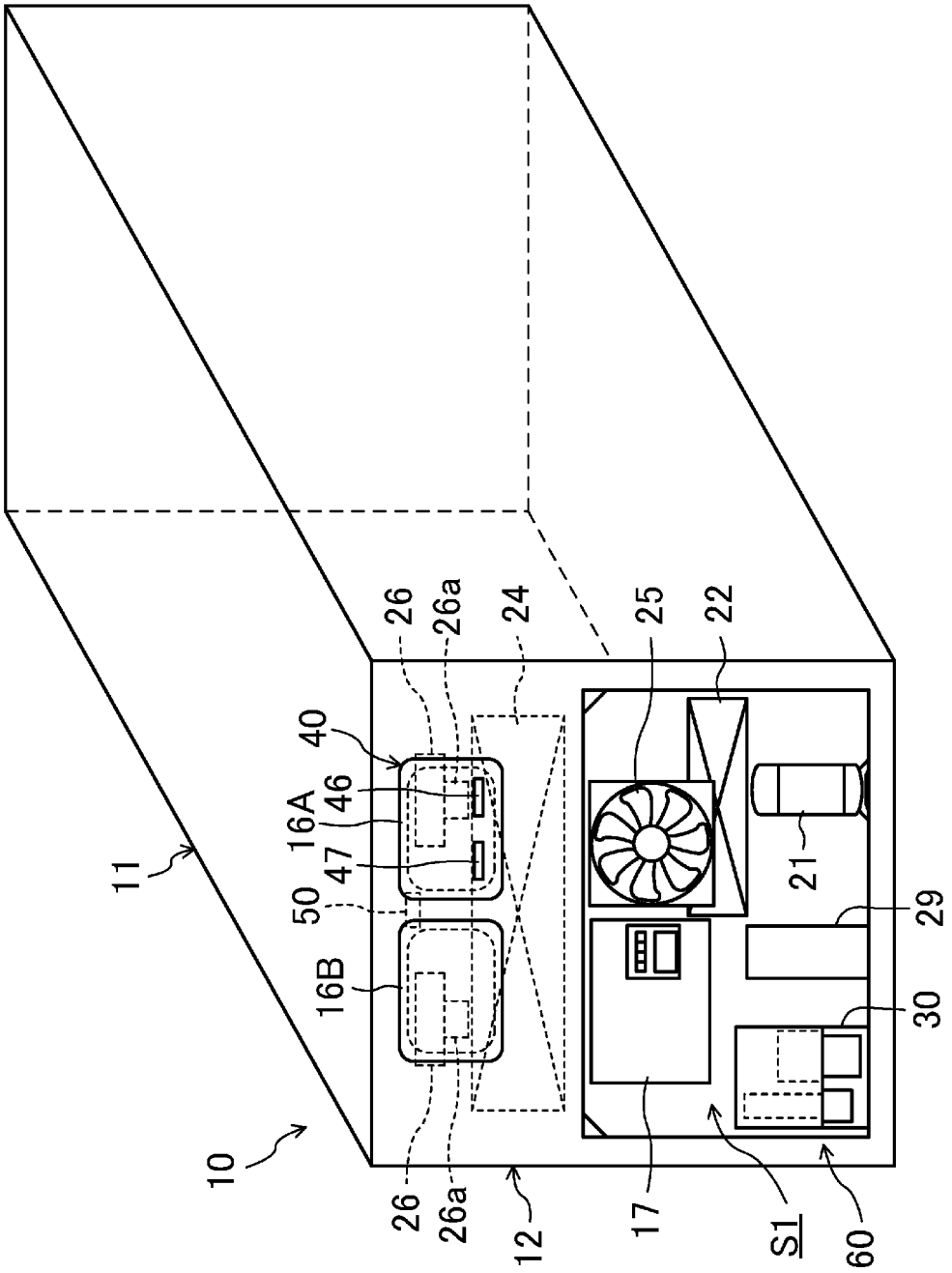

[図23]

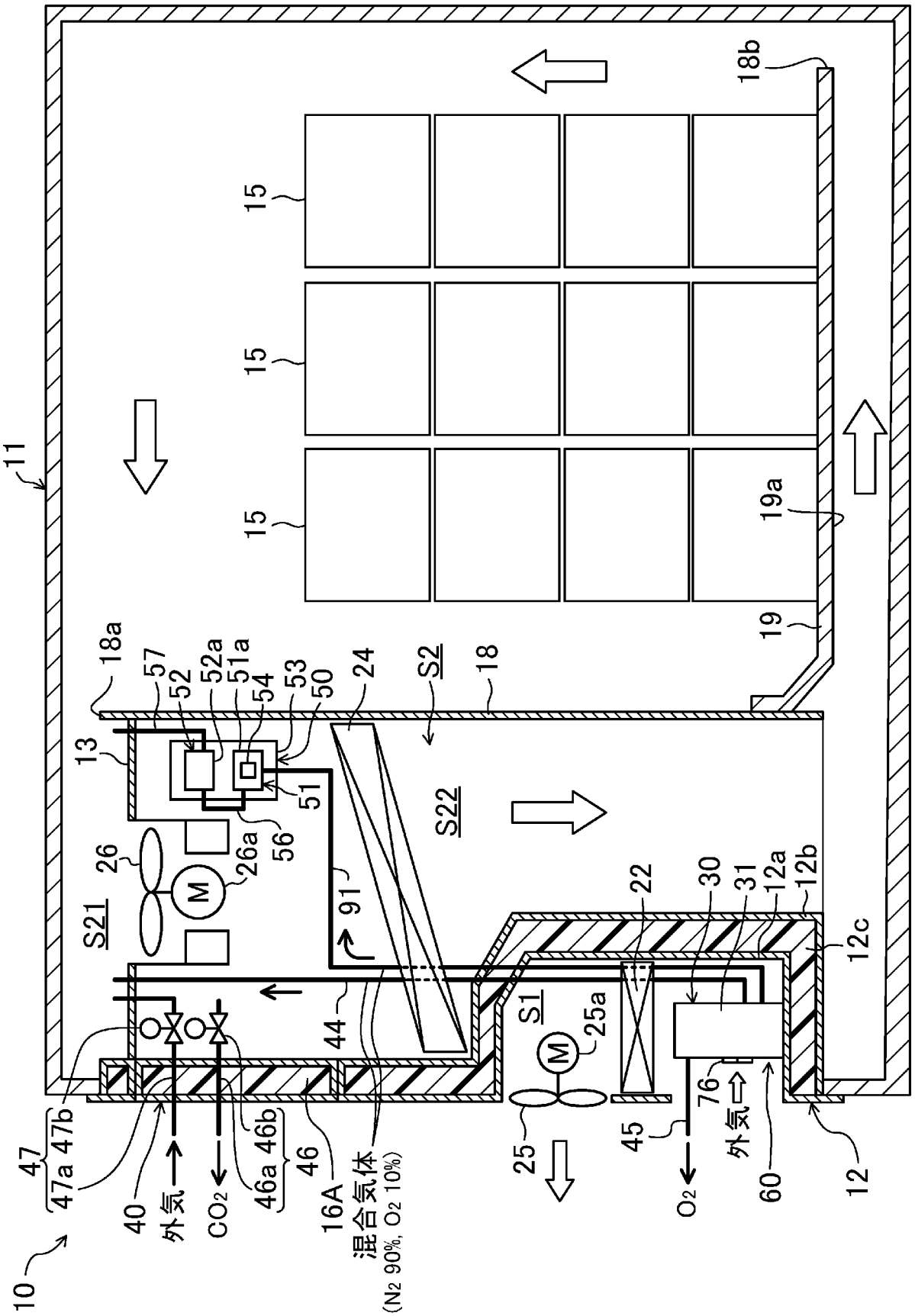
10
11
12
12a
12b
12c
13
15
16A
18
18a
18b
19
19a
22
24
25
25a
26
26a
30
31
40
44
45
46
46a
46b
47
47a
47b
50
51
51a
52
52a
53
54
56
57
60
76
91
S1
S2
S21
S22
M
外気
CO2
O2
外気⇨
混合気体
(N2 90%, O2 10%)

[図24]

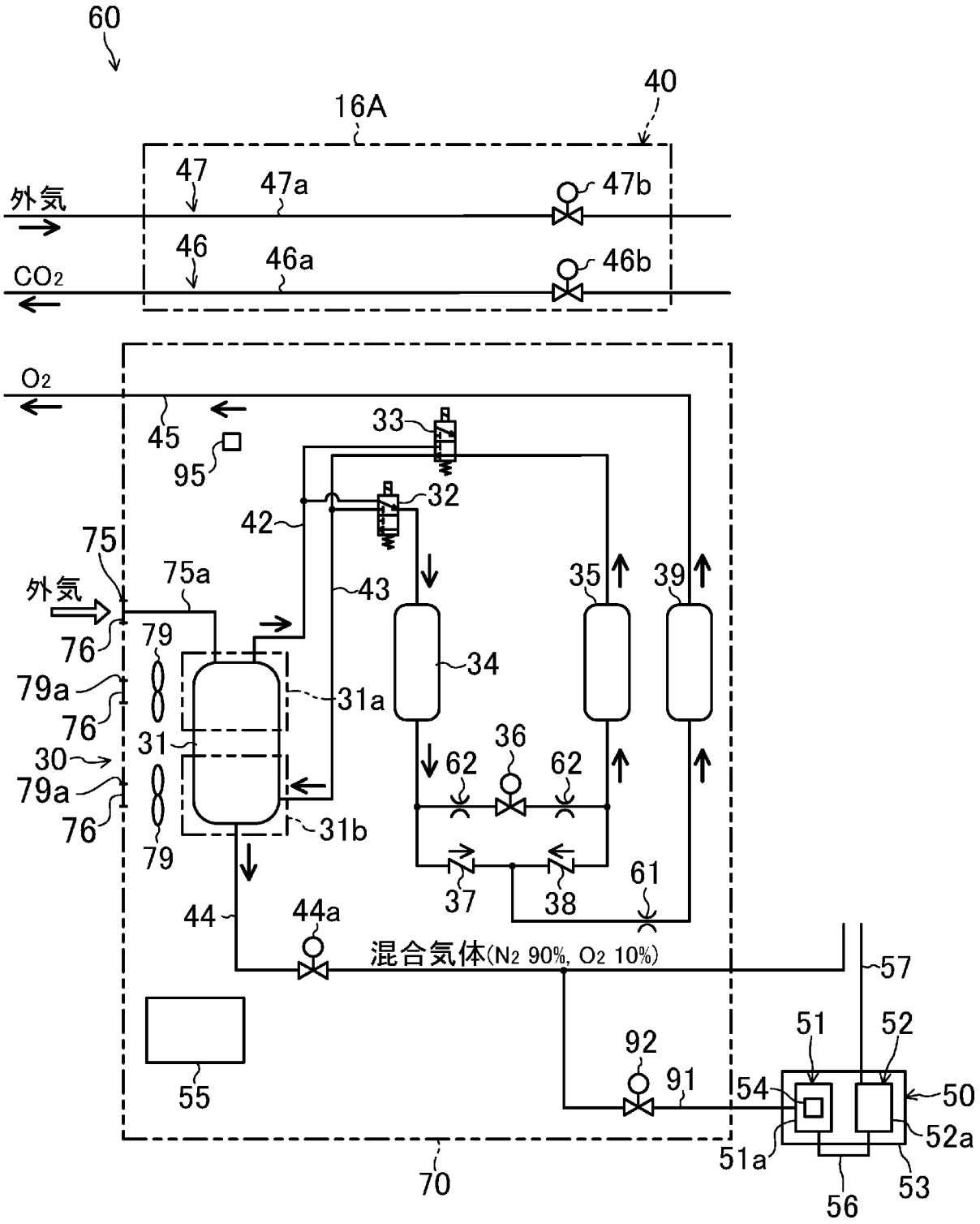
60
40
16A
47
47a
47b
外気
46
46a
46b
CO2
O2
45
95
33
32
42
75
外気
75a
43
35
39
76
79
34
79a
31a
76
31
36
30
62
62
79a
76
31b
79
37
38
61
44
44a
混合気体(N2 90%, O2 10%)
57
55
92
91
51
52
54
50
52a
51a
53
56
70

[図25]

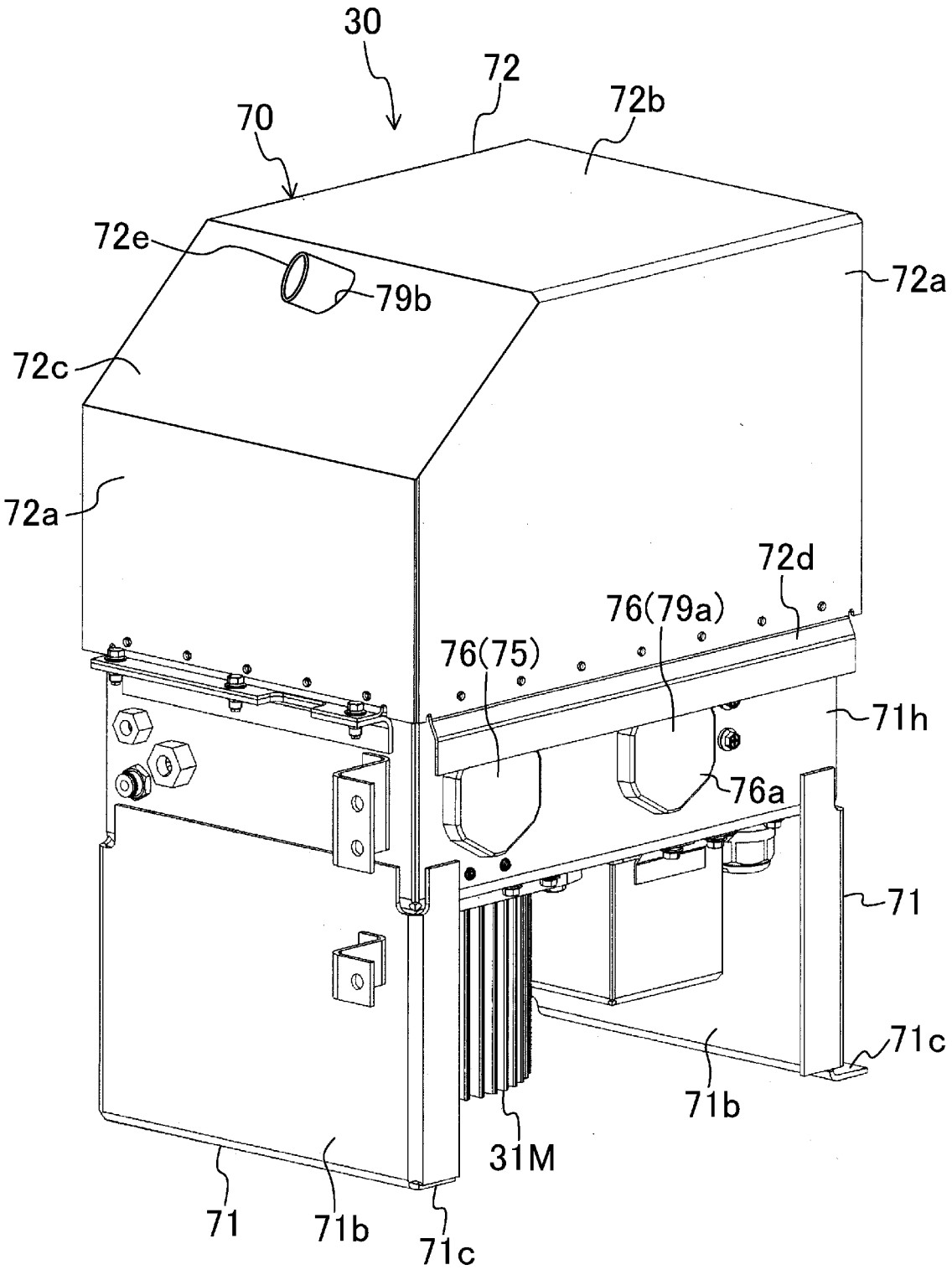
30
72
72b
70
72e
79b
72a
72c
72a
72d
76(79a)
76(75)
71h
76a
71
71c
71b
31M
71
71b
71c

[図26]

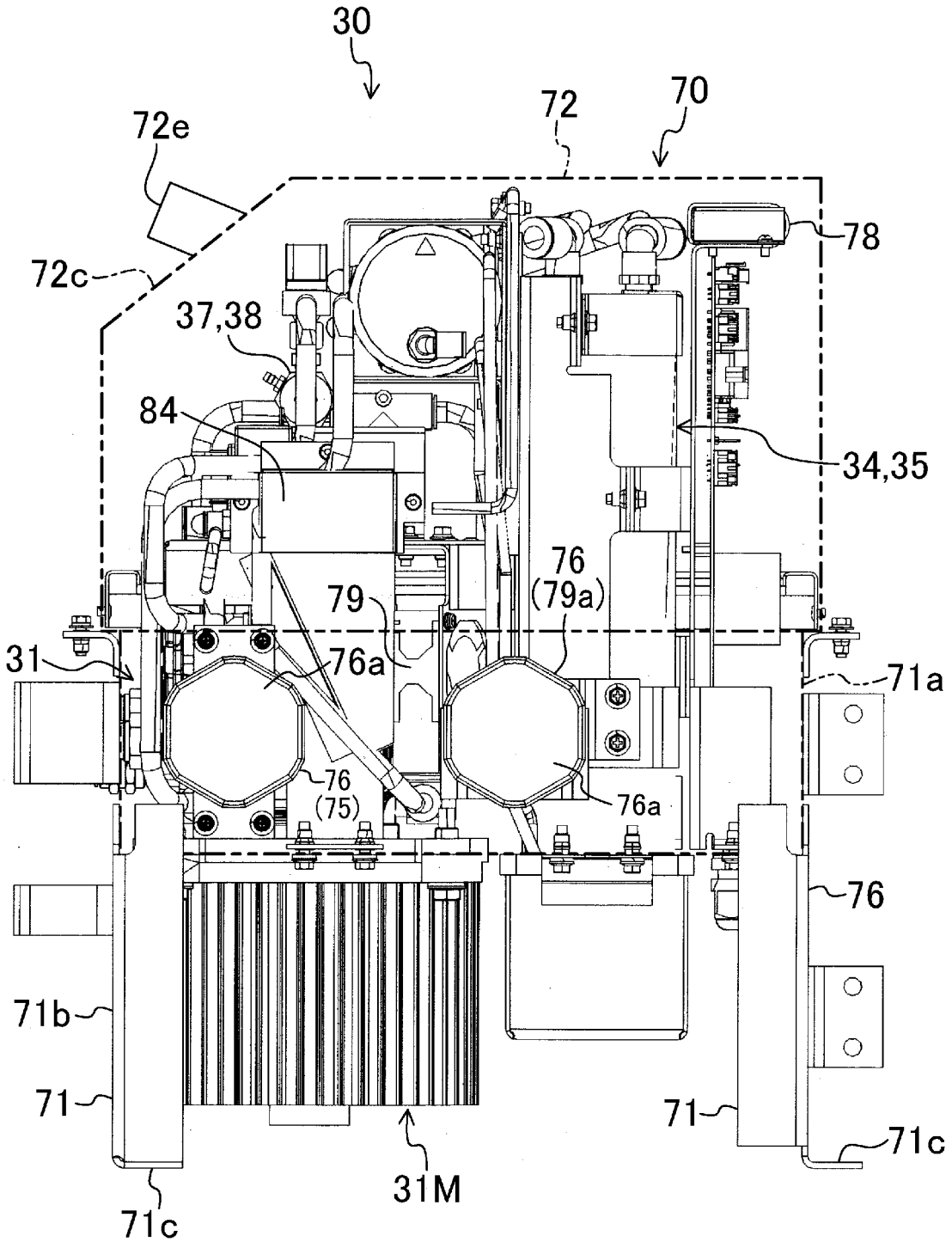
30
72
70
72e
72c
78
37,38
84
34,35
76
(79a)
79
31
76a
71a
76
(75)
76a
76
71b
71
71
71c
31M
71c

[図27]

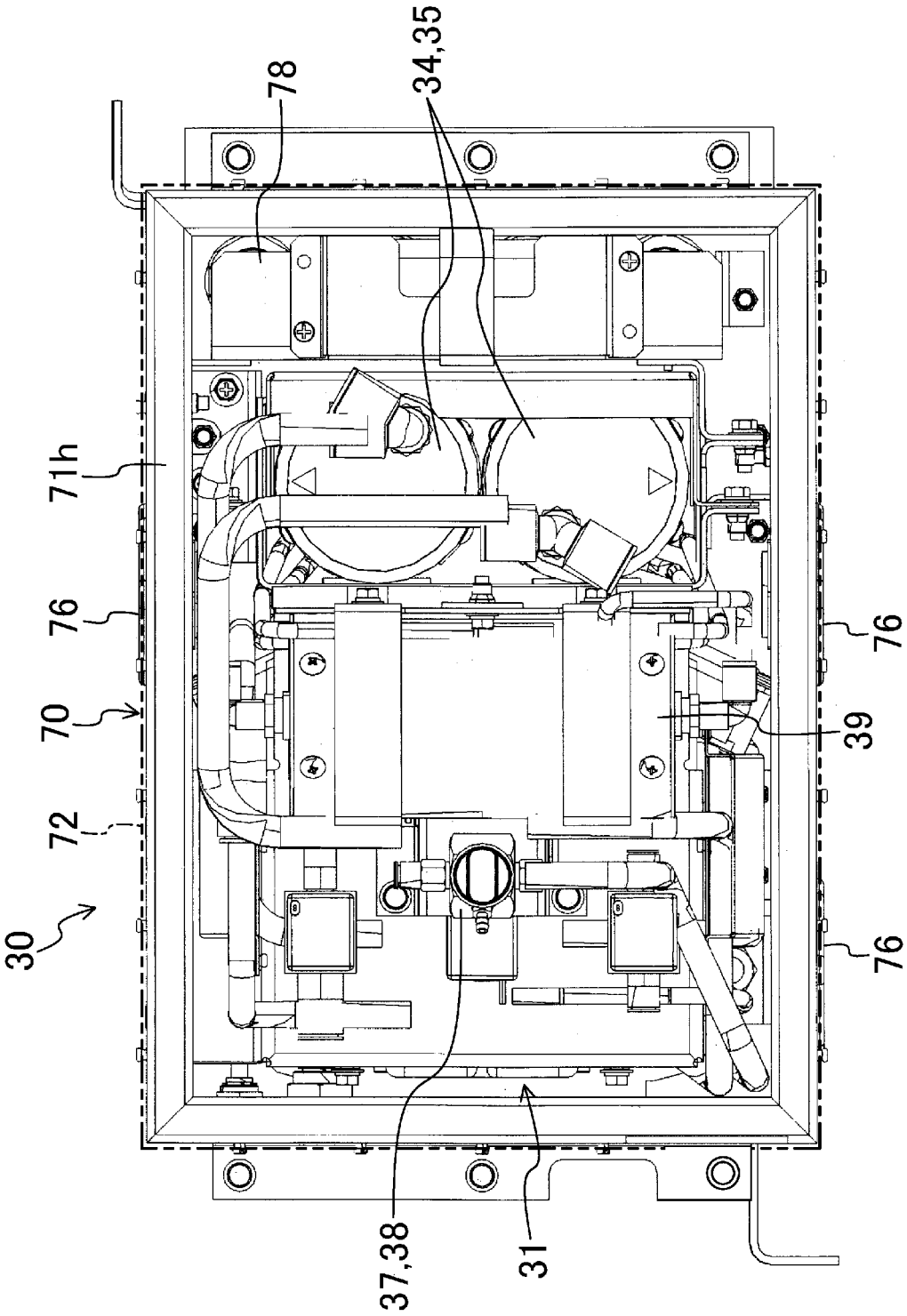

[図28]

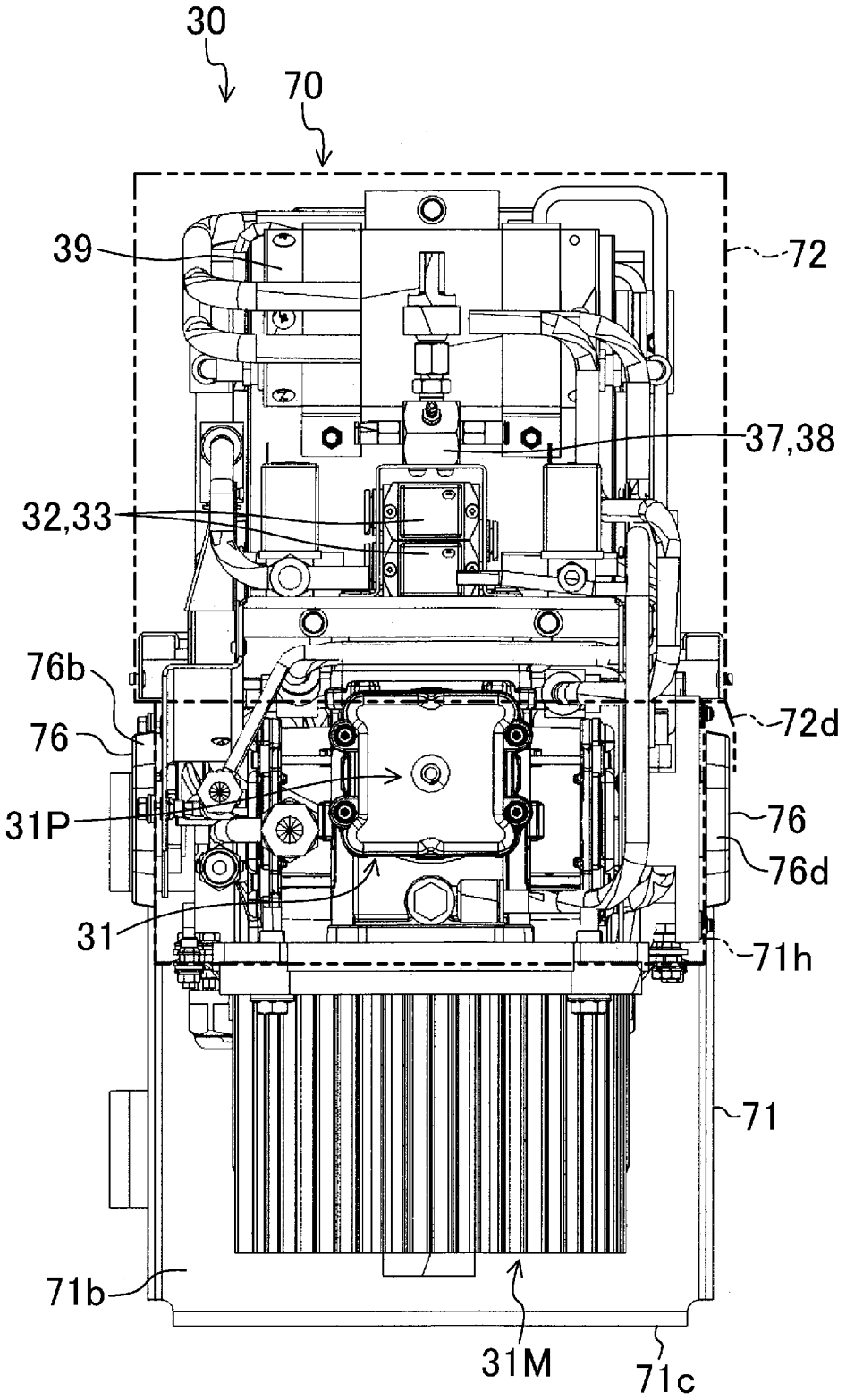

[図29]

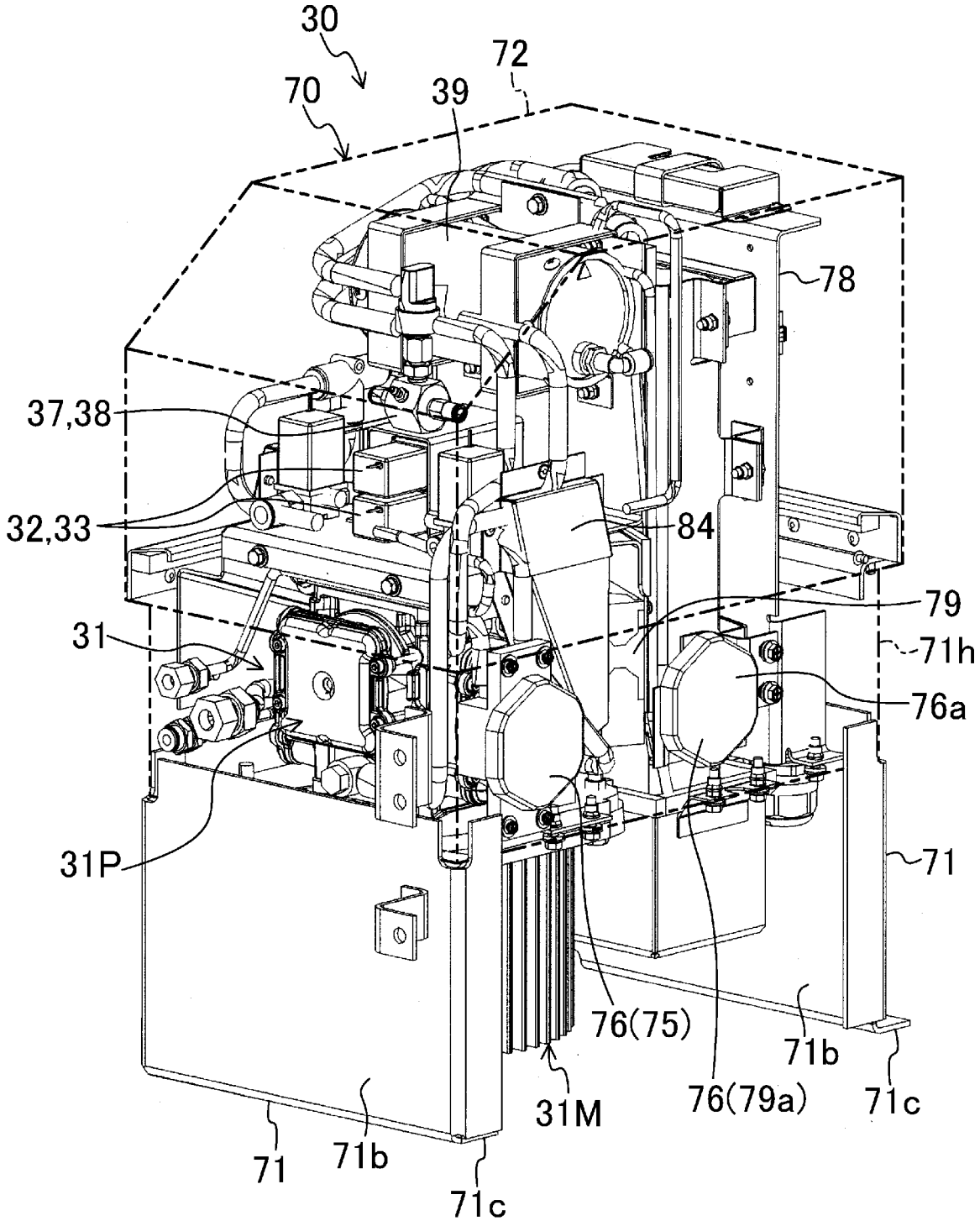
30
72
70
39
78
37,38
32,33
84
79
31
71h
76a
31P
71
76(75)
71b
71c
31M
76(79a)
71
71b
71c

[図30]

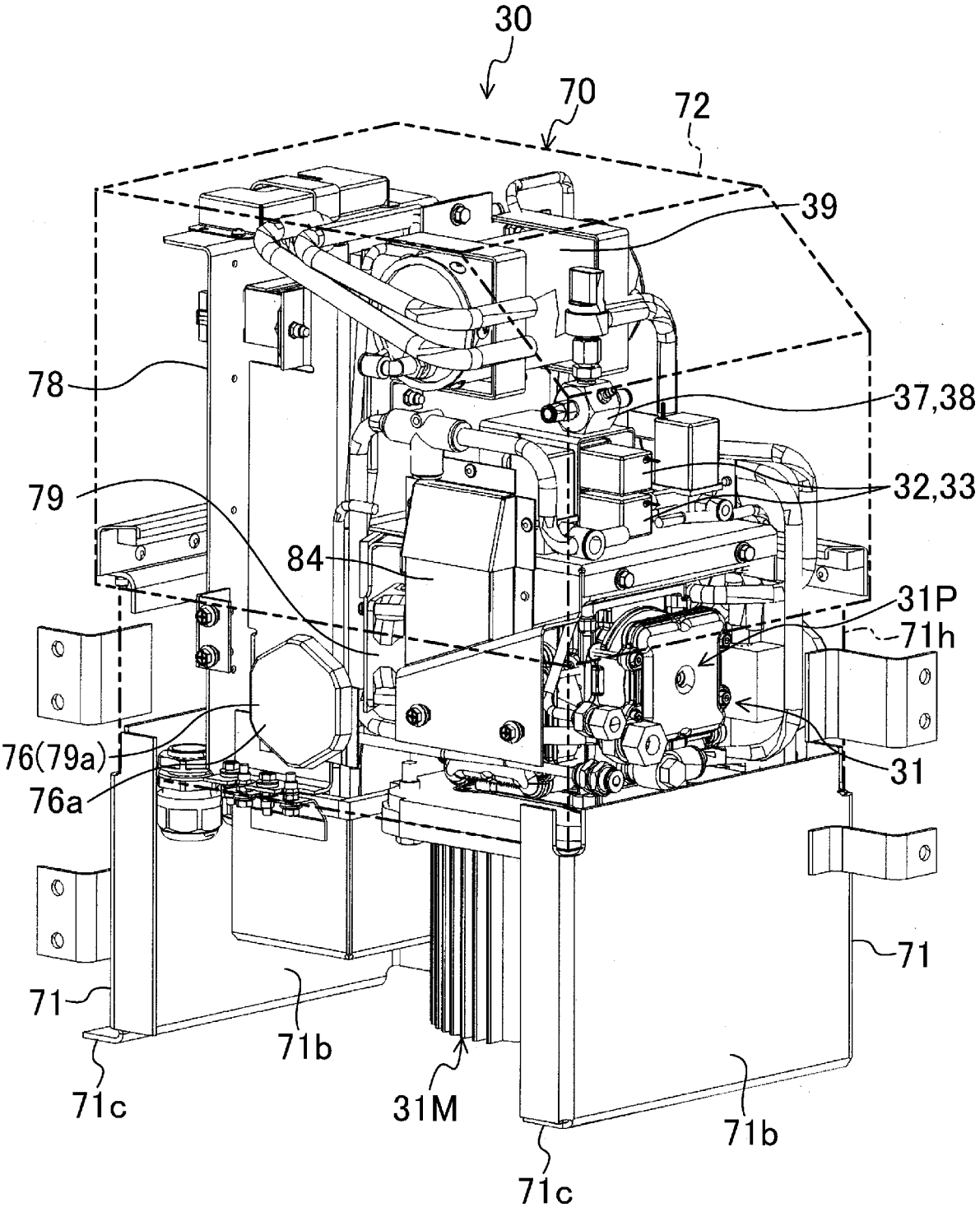
30
70
72
39
78
37,38
79
32,33
84
31P
71h
76(79a)
76a
31
71
71
71b
71c
31M
71b
71c