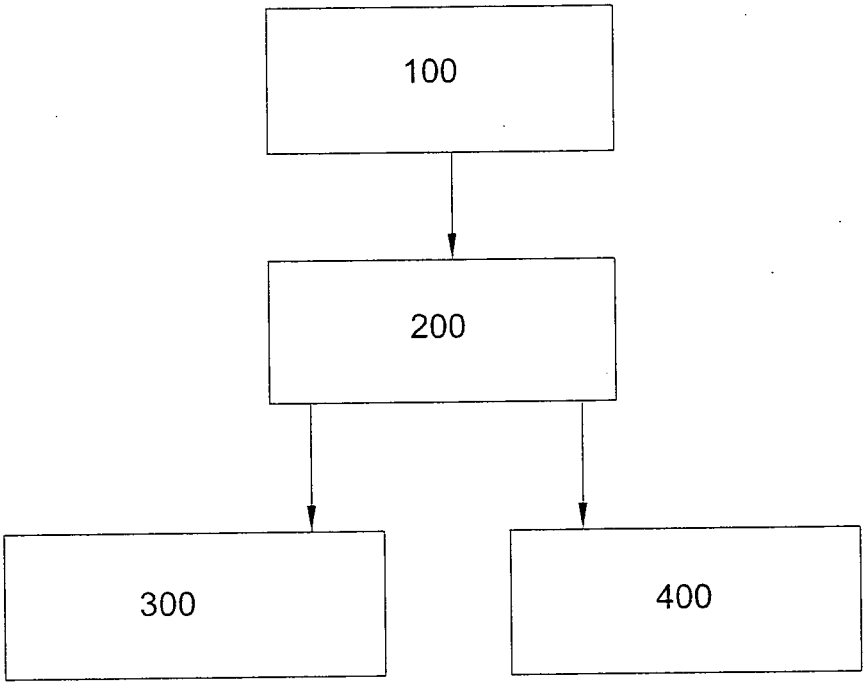

FIG. 1A

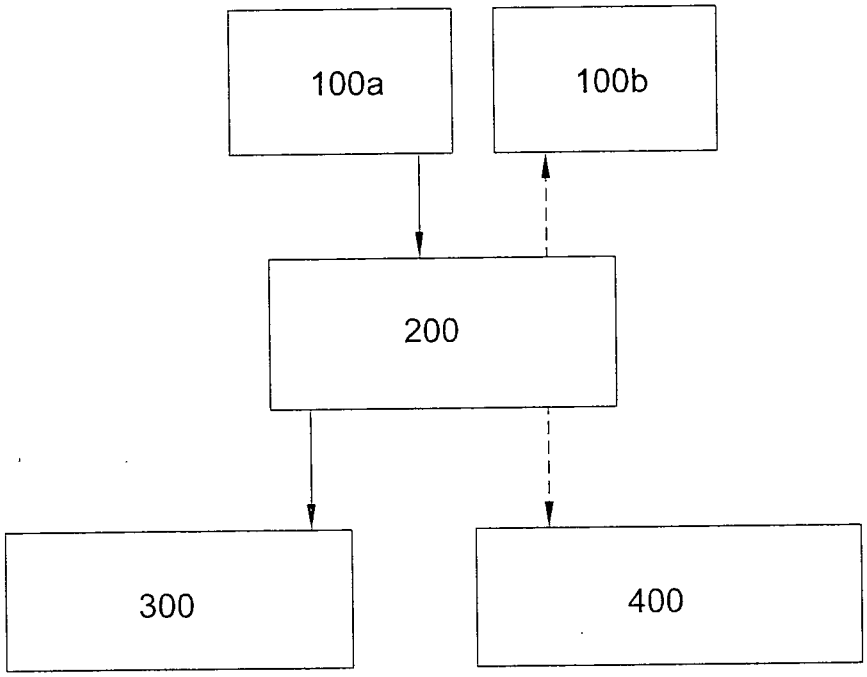

FIG. 1B

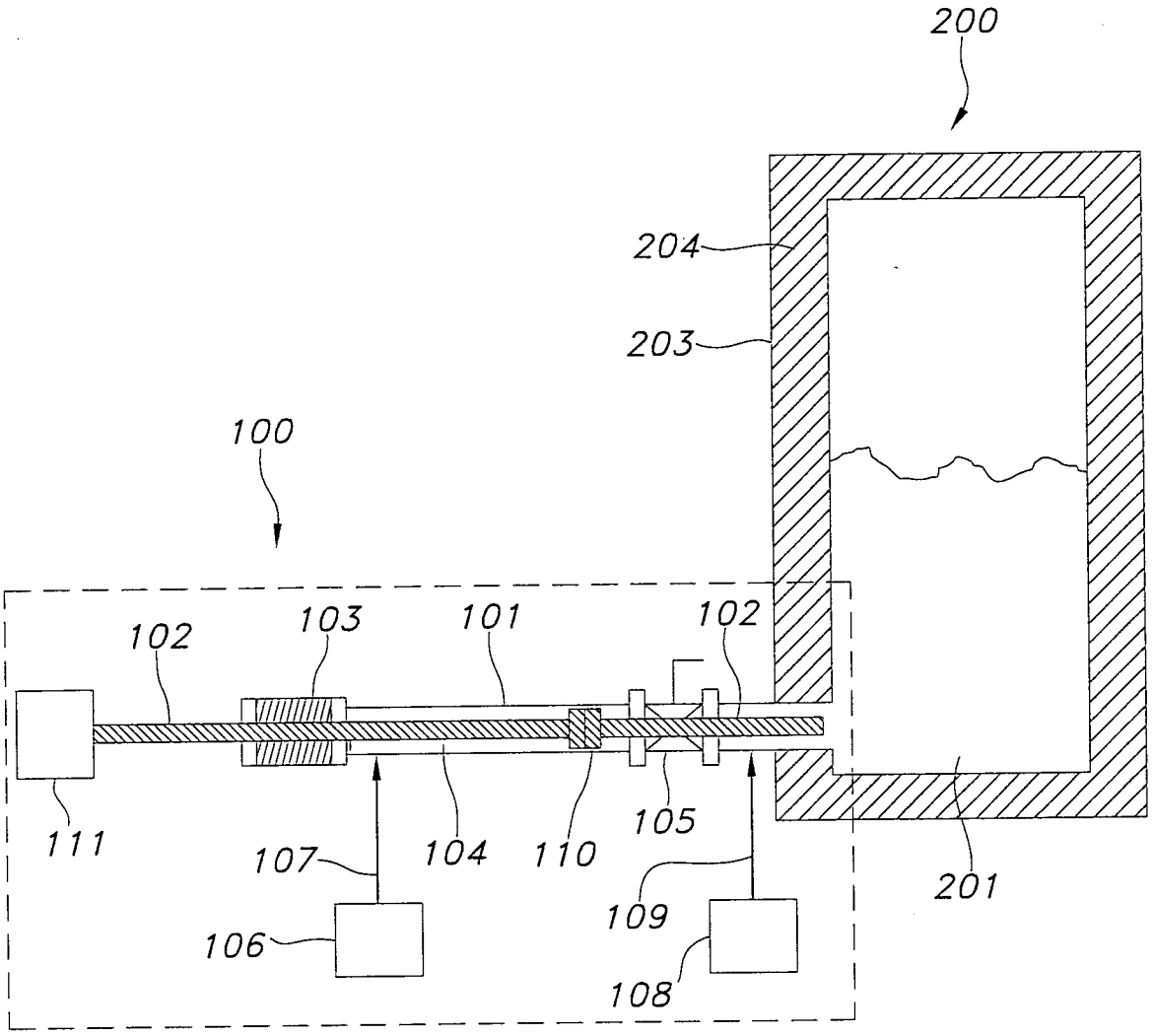
200
204
203
100
102
103
101
102
111
107
104
110
105
109
106
108
201

FIG. 2

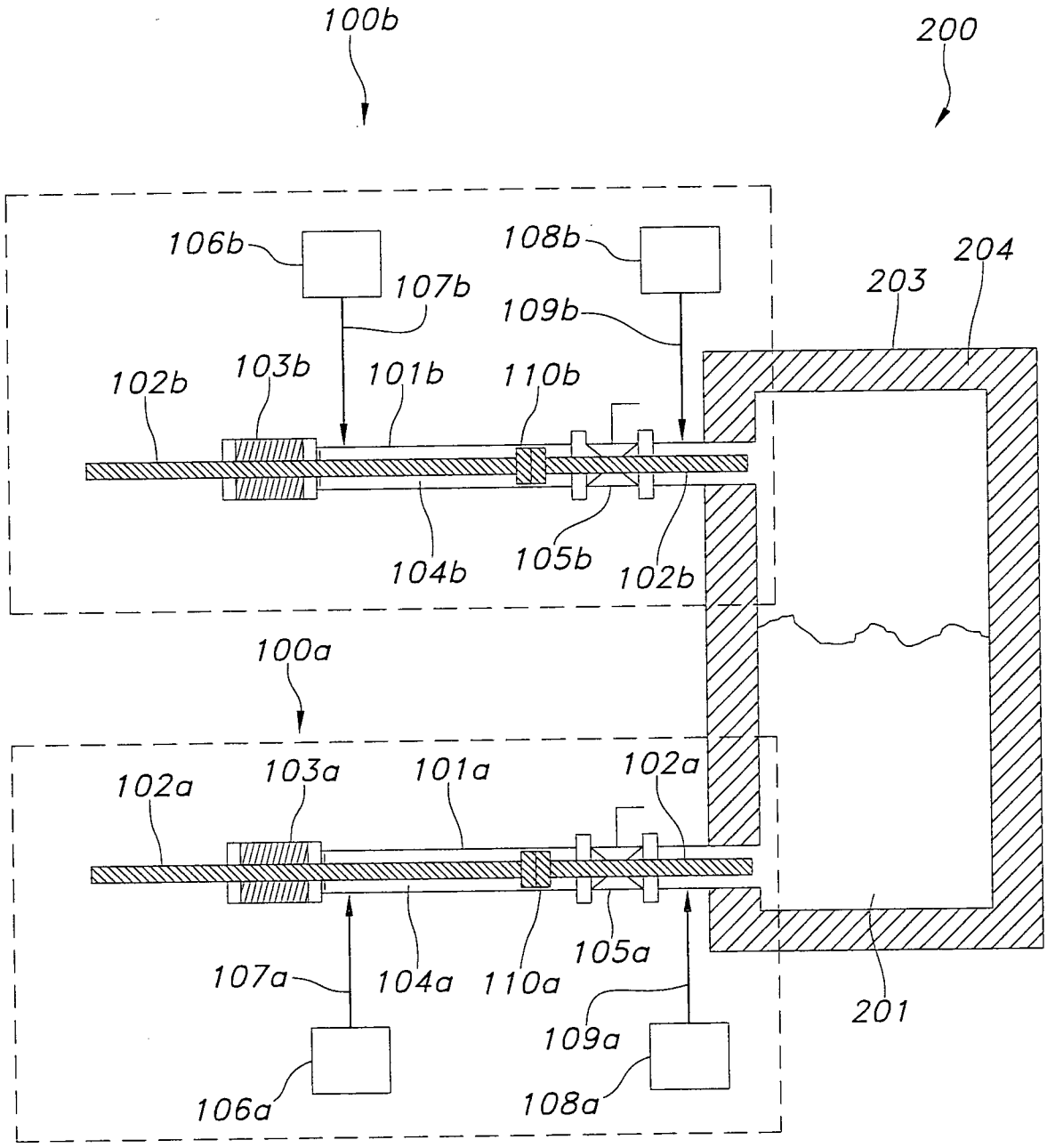
100b
200
106b
108b
107b
109b
204
203
102b
103b
101b
110b
104b
105b
102b
100a
102a
103a
101a
102a
107a
104a
110a
105a
201
109a
106a
108a

FIG. 3

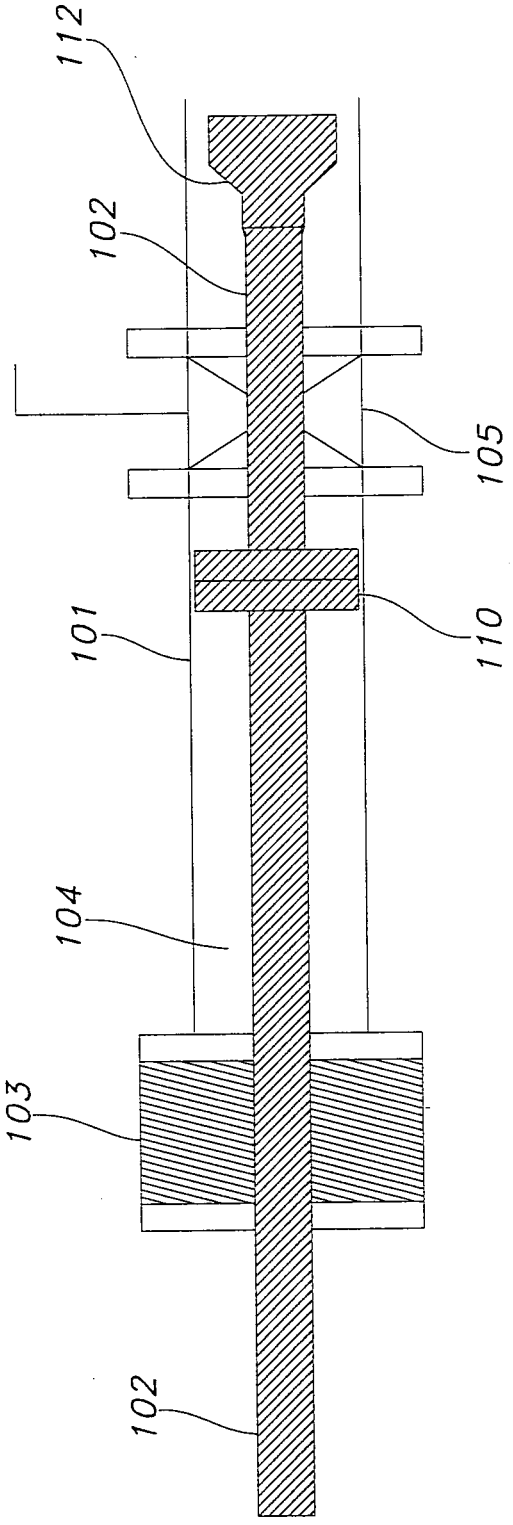

FIG. 4A

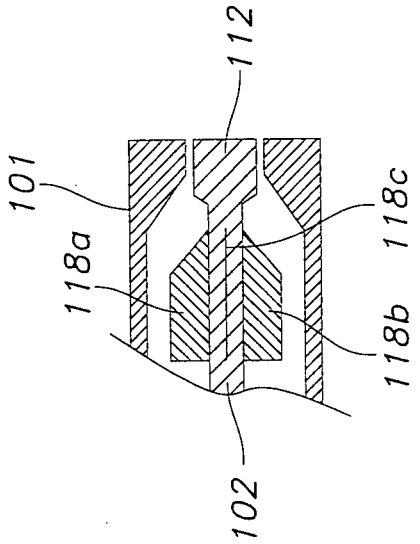

FIG. 4B

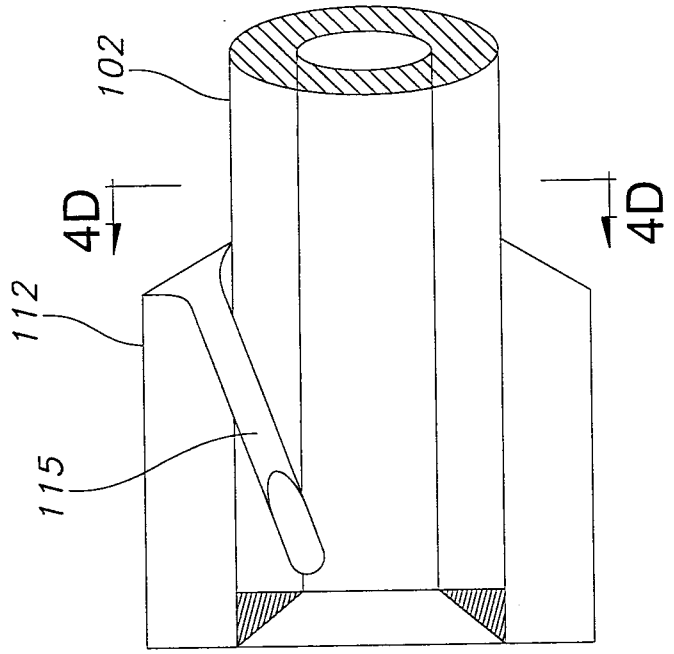

FIG. 4C

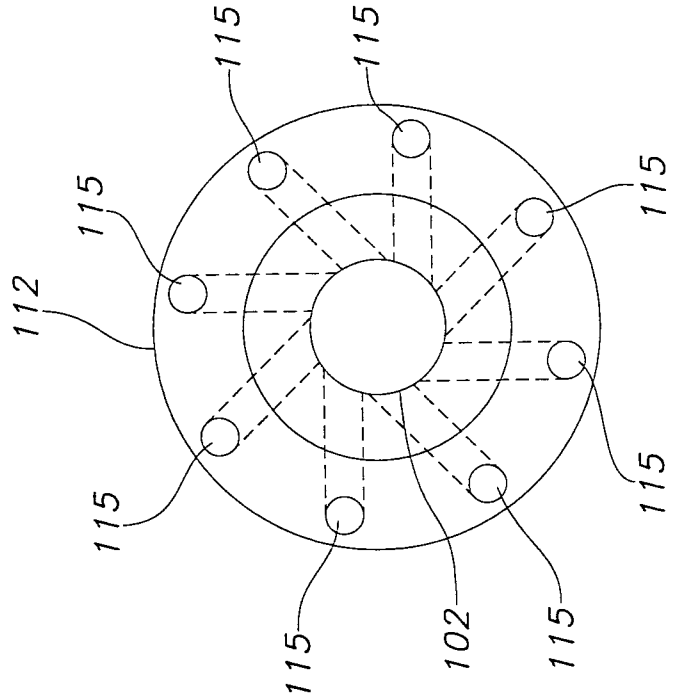

FIG. 4D

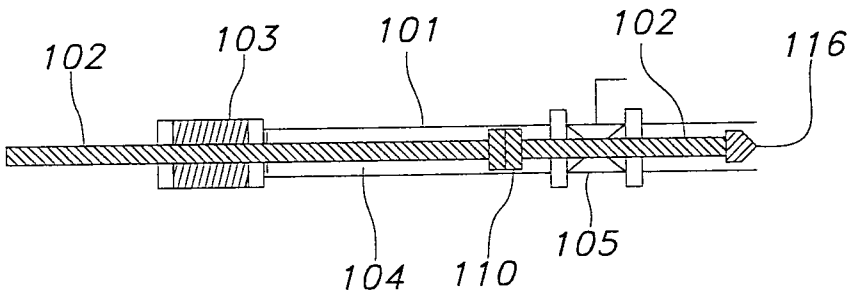
102
103
101
102
116
104
110
105

FIG. 5

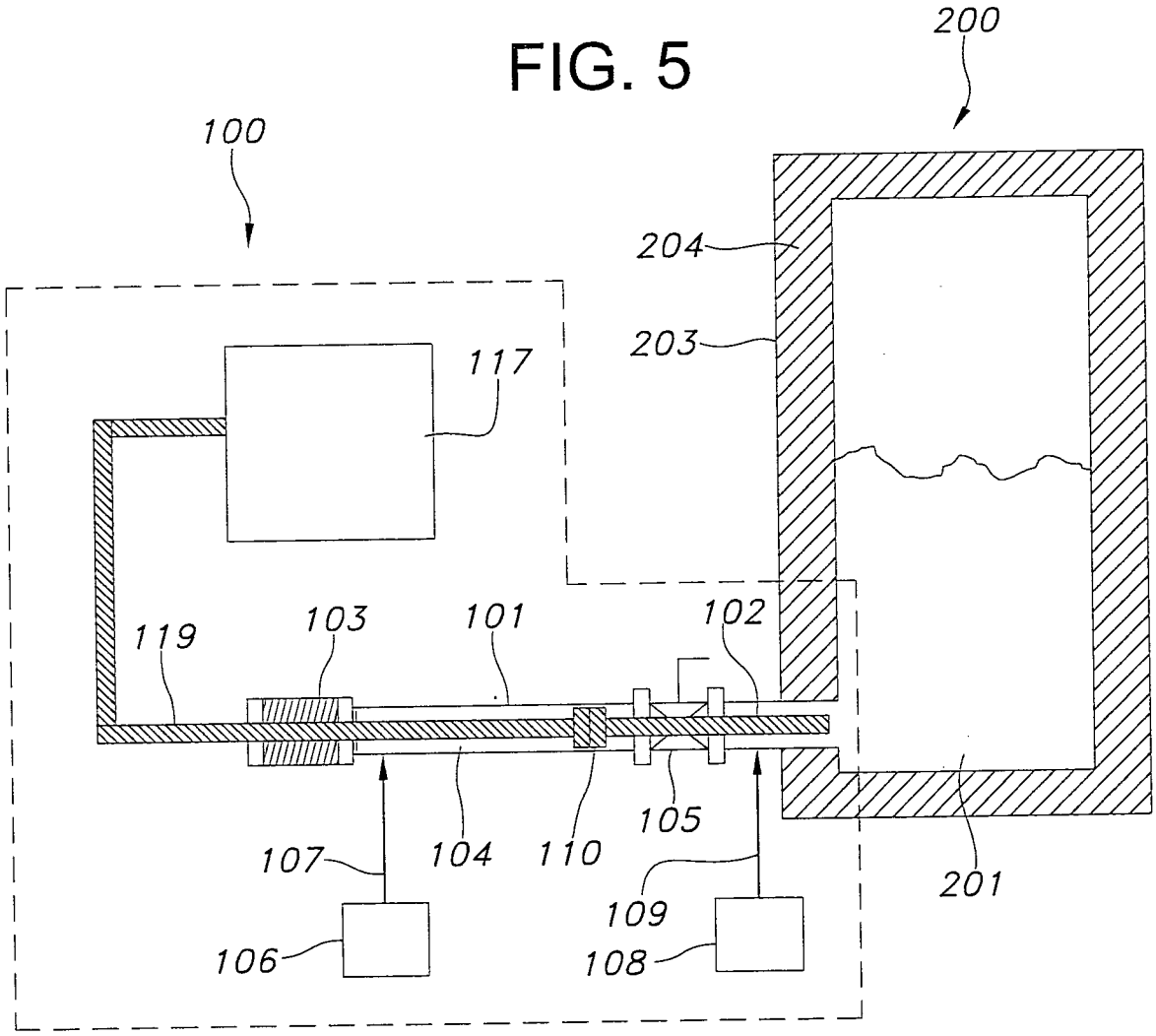
200
100
204
203
117
119
103
101
102
105
107
104
110
201
109
106
108

FIG. 6

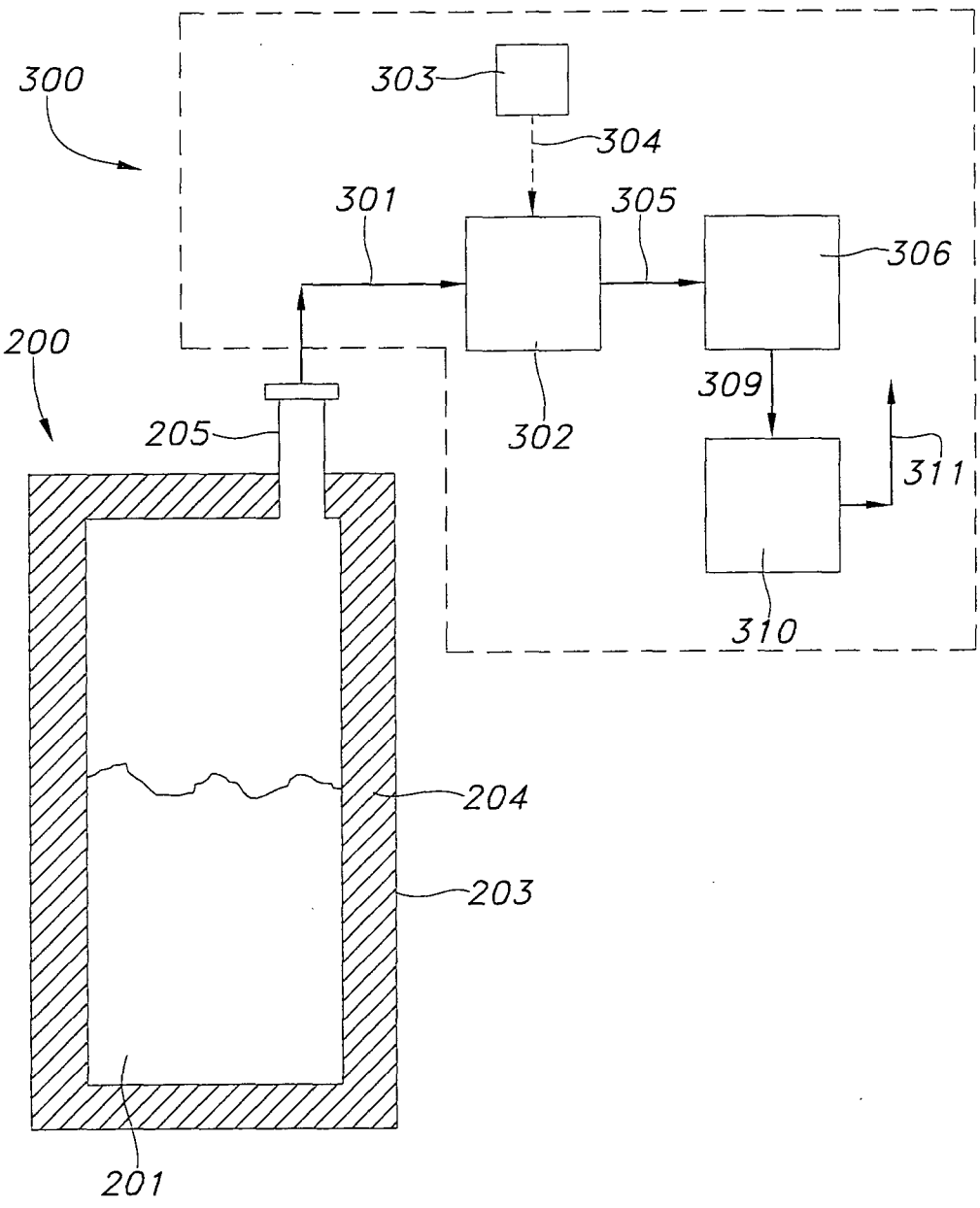

FIG. 7

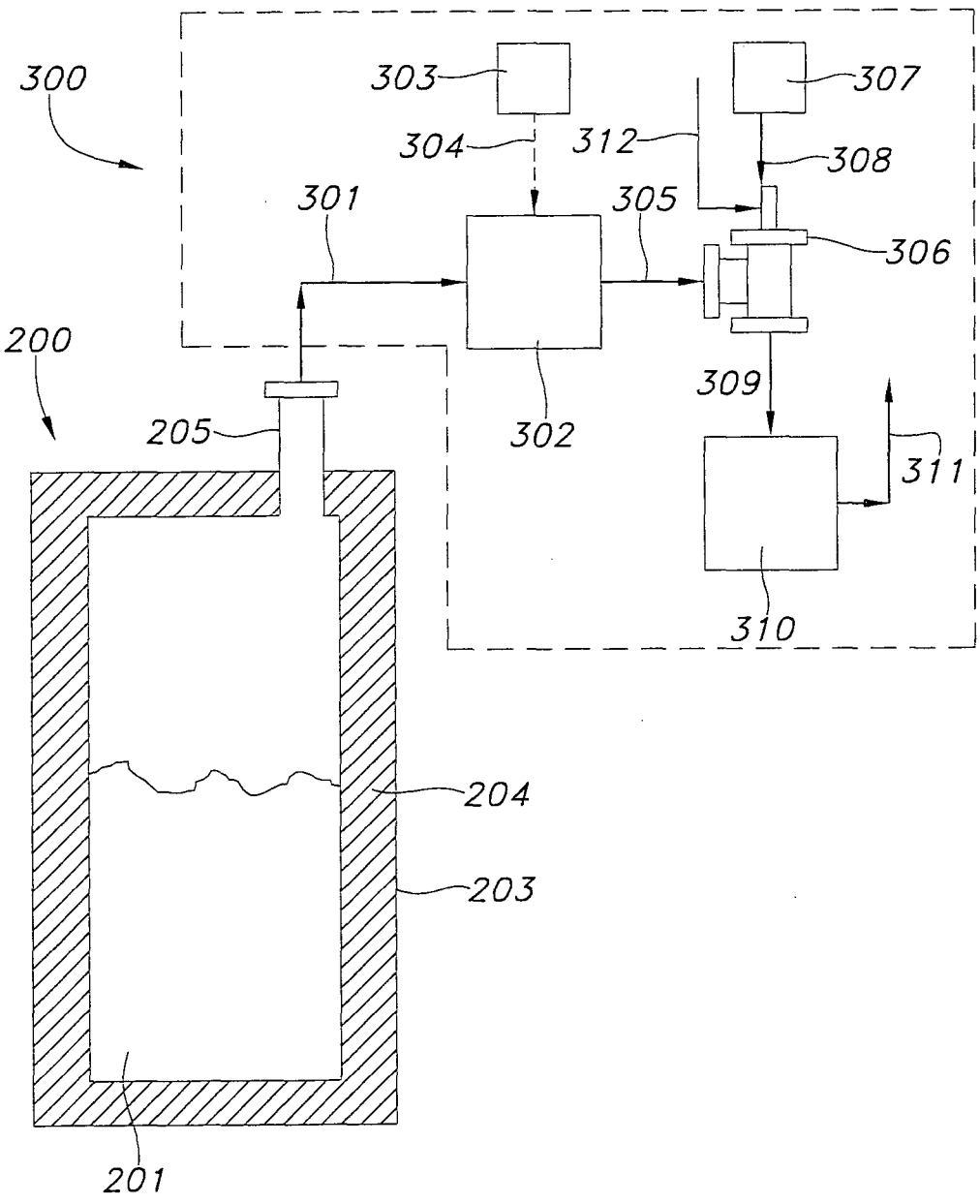
300
303
307
304
312
308
301
305
306
200
309
205
302
311
310
204
203
201

FIG. 8

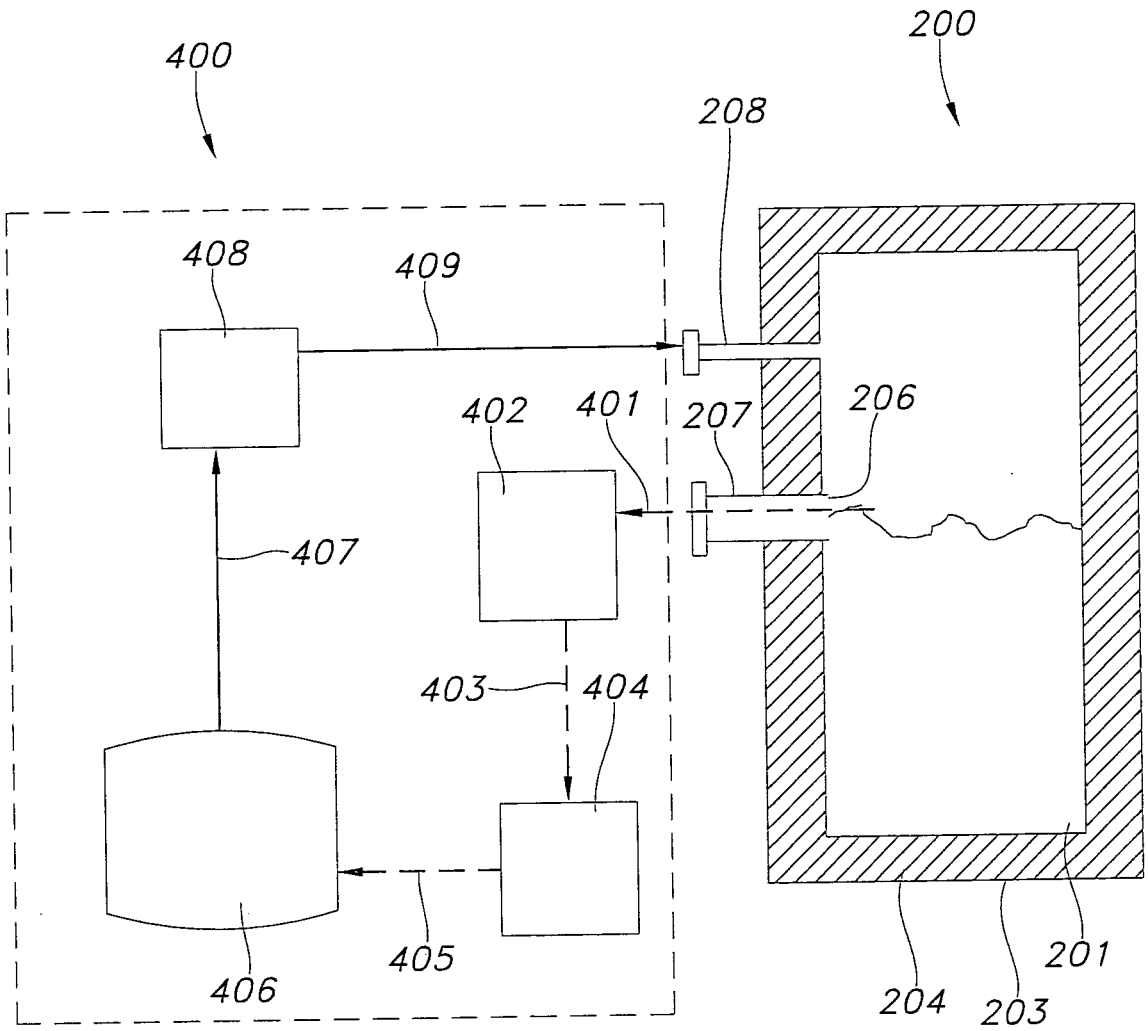
400
200
208
408
409
402
401
207
206
407
403
404
405
406
204
203
201

FIG. 9

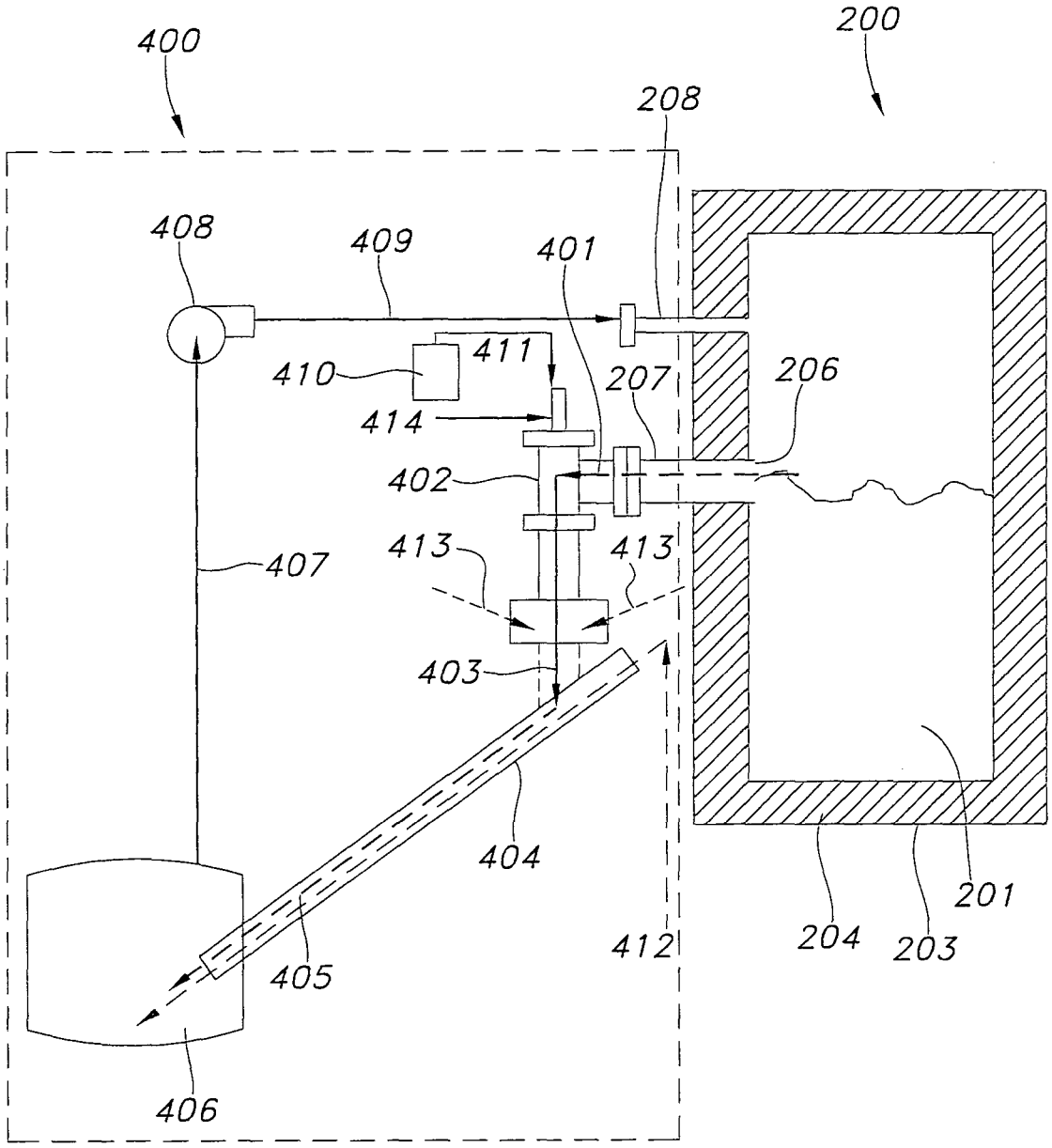
400
200
208
408
409
401
411
410
207
206
414
402
413
413
407
403
404
405
412
204
203
201
406

FIG. 10A

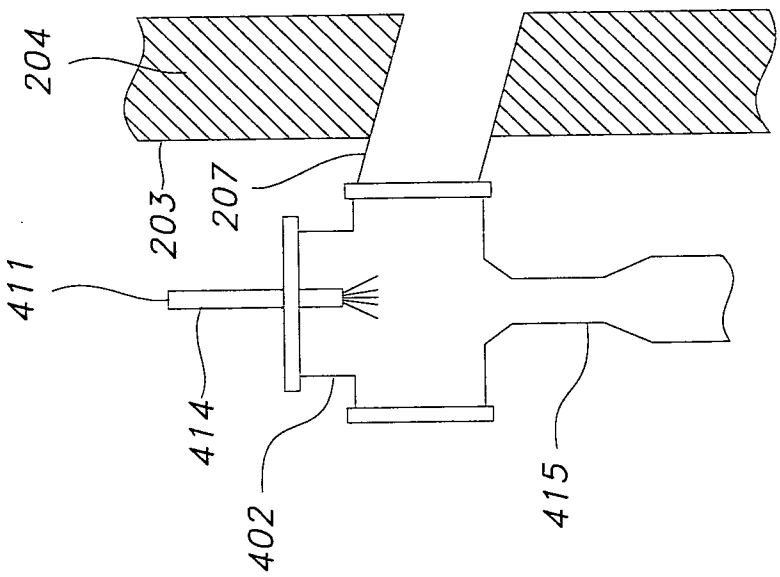

FIG. 10C

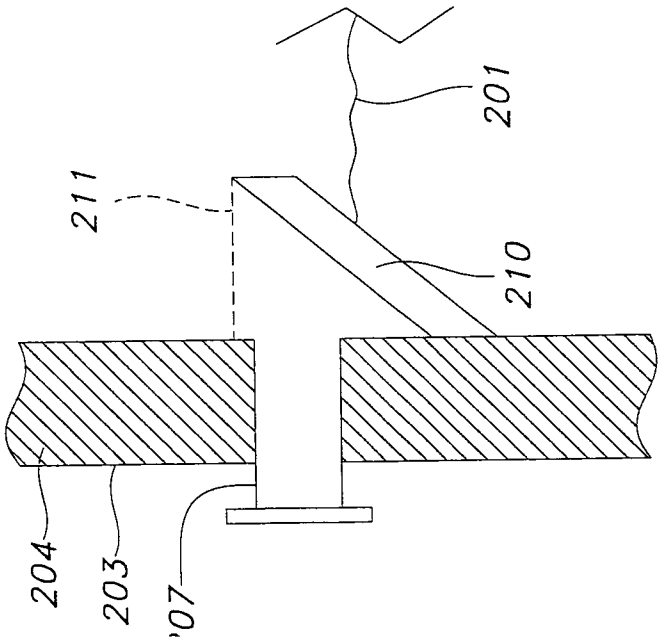

FIG. 10B

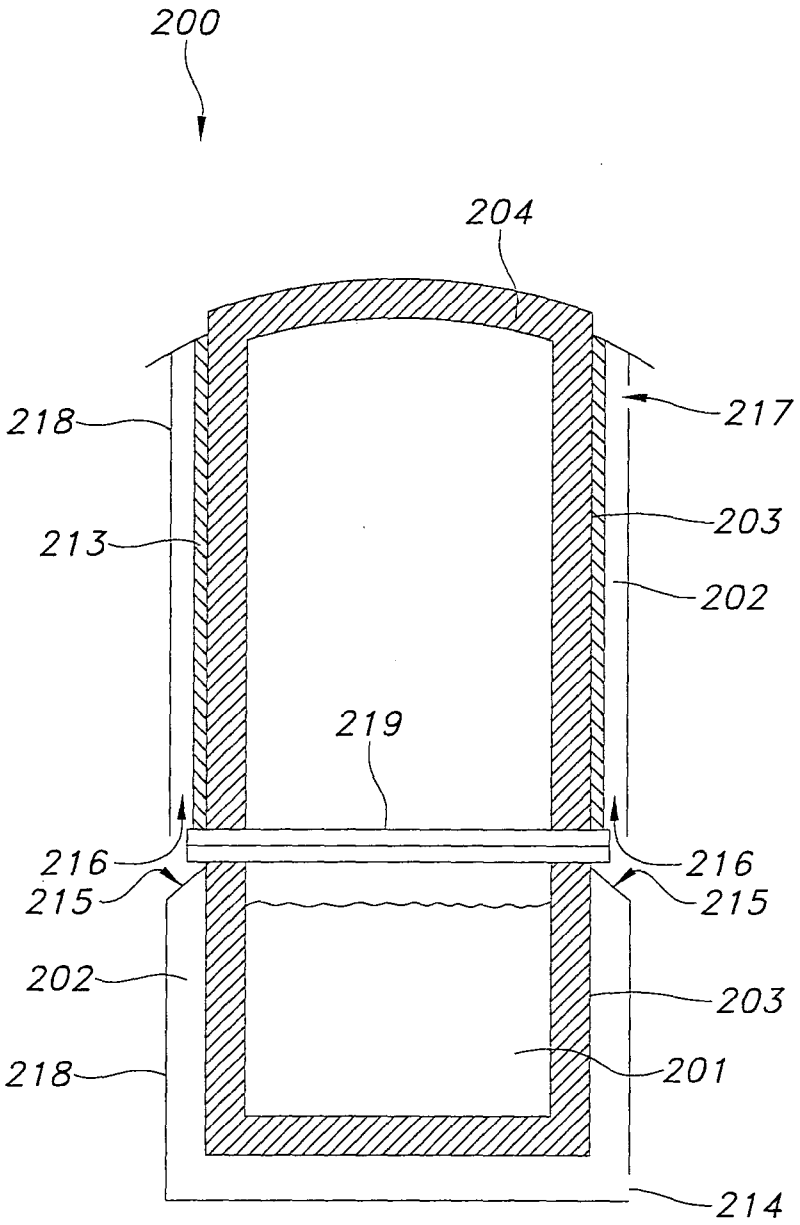
200
204
218
217
213
203
202
219
216
216
215
215
202
203
218
201
214

FIG. 11