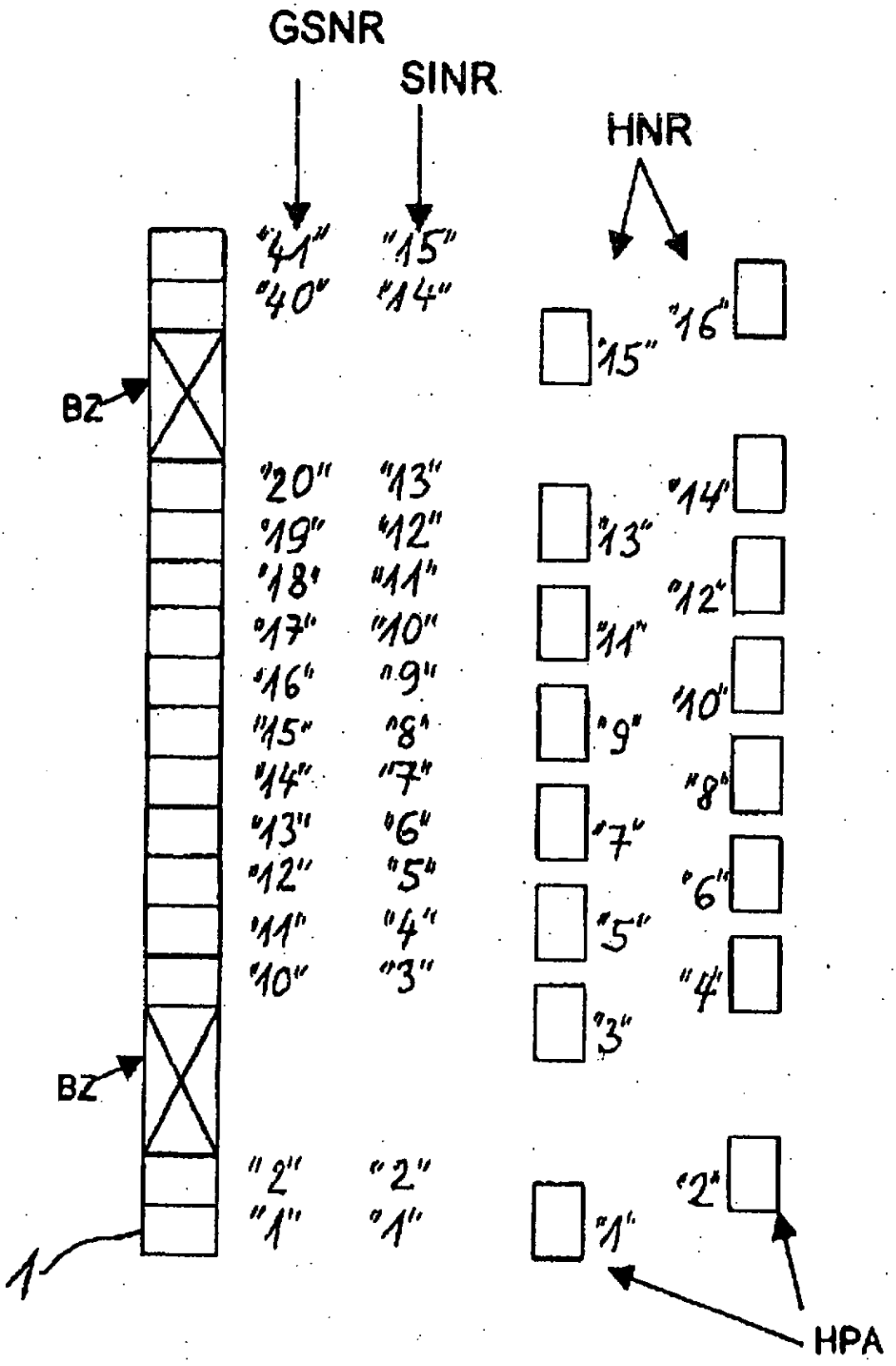
GSNR
SINR
HNR
BZ
BZ
HPA
"41" "15"
"40" "14"
"20" "13"
"19" "12"
"18" "11"
"17" "10"
"16" "9"
"15" "8"
"14" "7"
"13" "6"
"12" "5"
"11" "4"
"10" "3"
"2" "2"
"1" "1"
"15" "16"
"13" "14"
"11" "12"
"9" "10"
"7" "8"
"5" "6"
"3" "4"
"1" "2"
1

FIG. 1

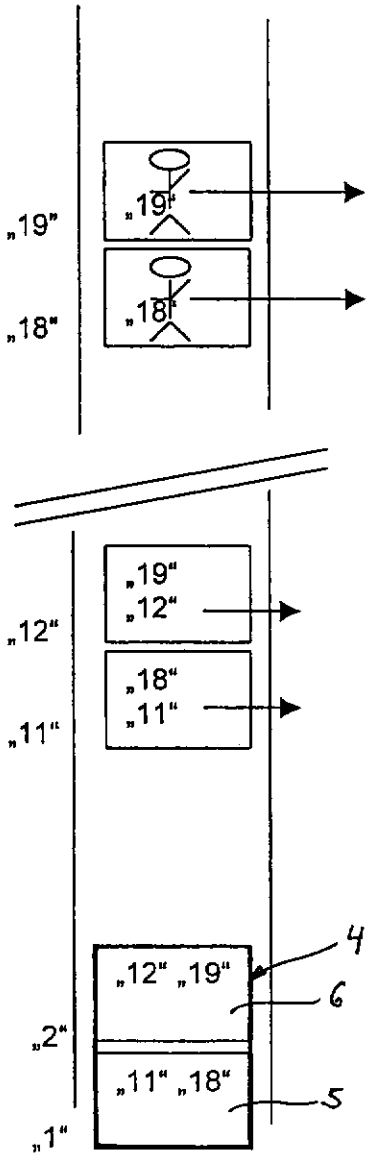
„19"
„18"
„19"
„18"
„12"
„11"
„19"
„12"
„18"
„11"
„2"
„1"
„12" „19"
„11" „18"
4
6
5

FIG. 2B

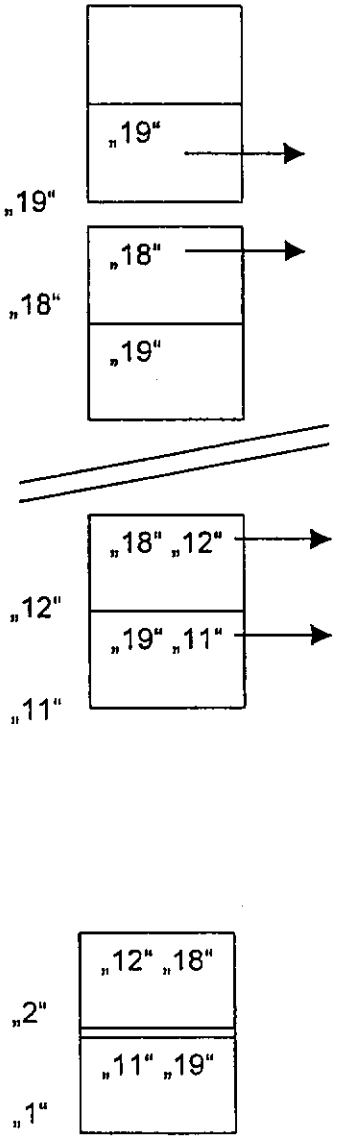
„19"
„19"
„18"
„18"
„19"
„18" „12"
„12"
„19" „11"
„11"
„2"
„1"
„12" „18"
„11" „19"

FIG. 2A

Fig. 3

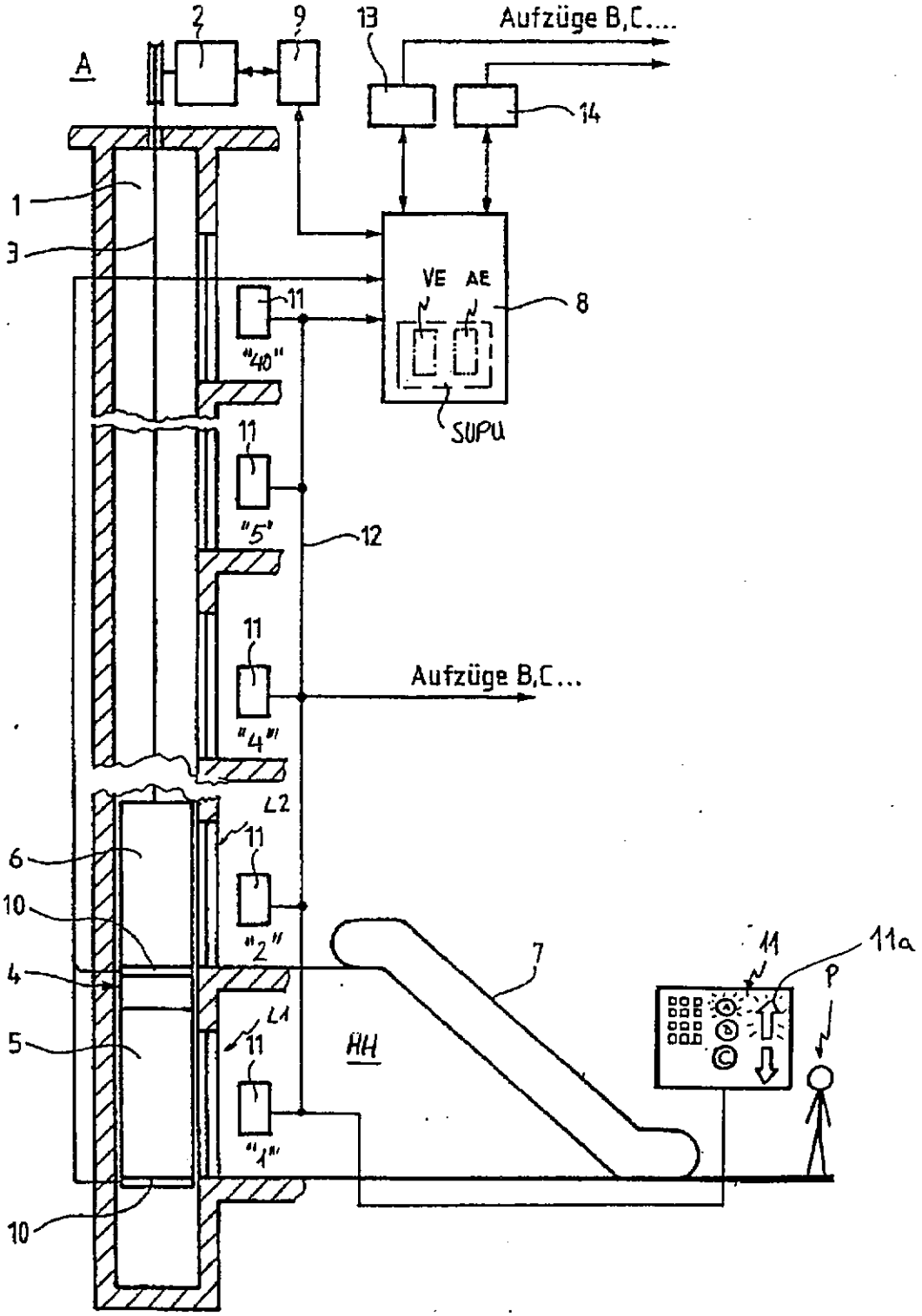
A
2
9
13
Aufzüge B,C....
14
1
3
VE
AE
8
11
"40"
SUPU
11
"5"
12
11
Aufzüge B,C...
"4"
L2
6
11
10
"2"
4
7
11
11a
P
L1
5
HH
11
"1"
10