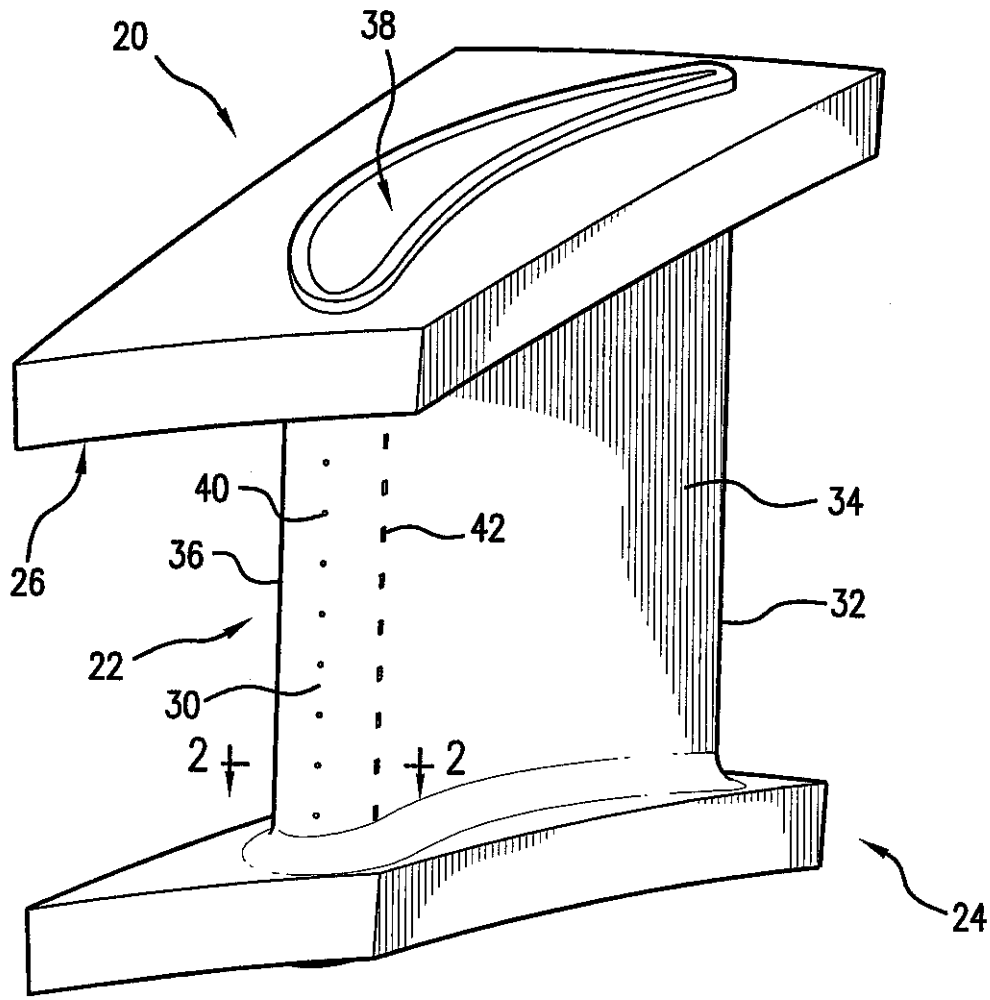

FIG. 1

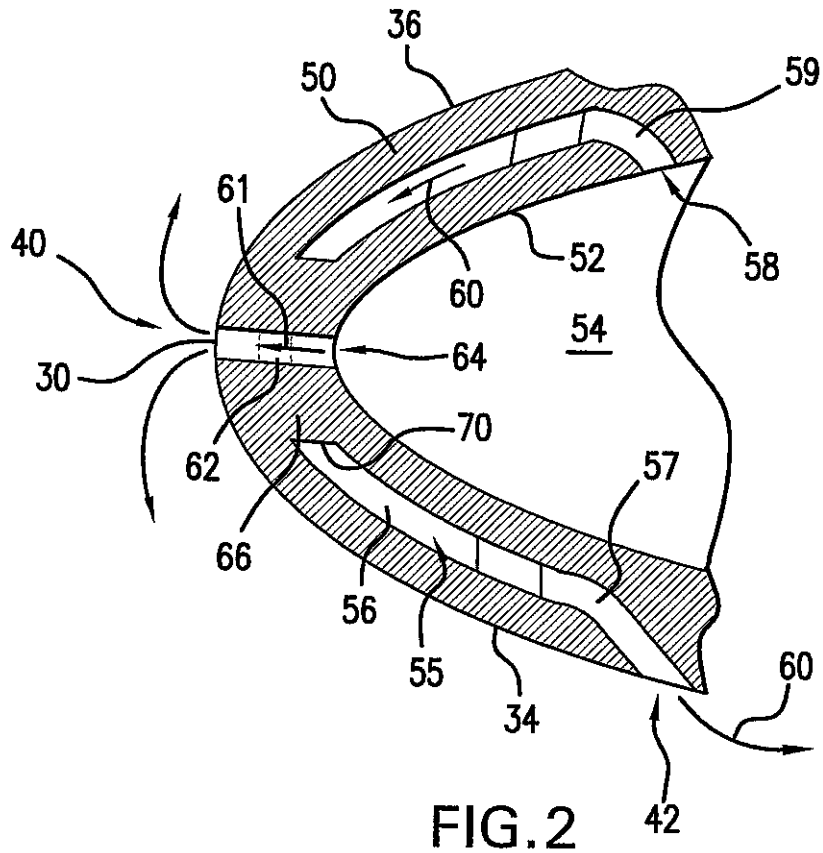

FIG.2

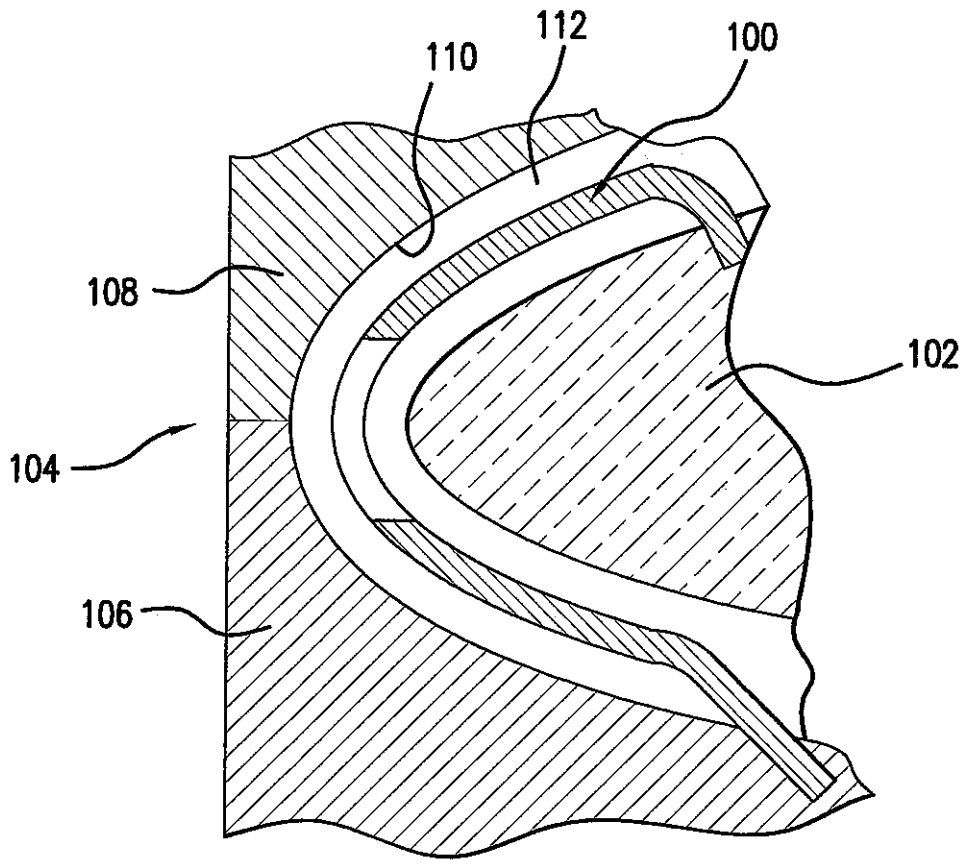

FIG.3

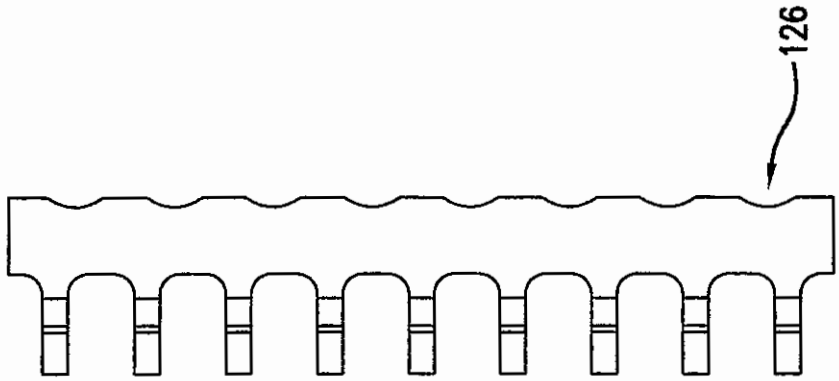

FIG.7

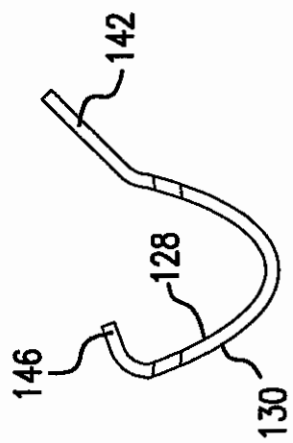

FIG.6

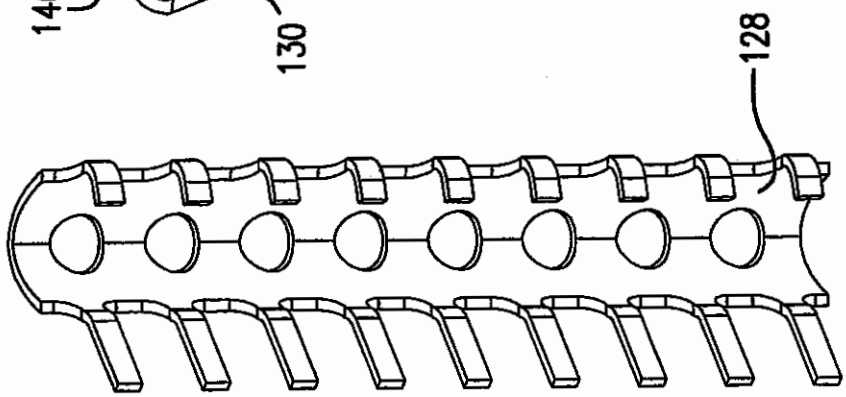

FIG.5

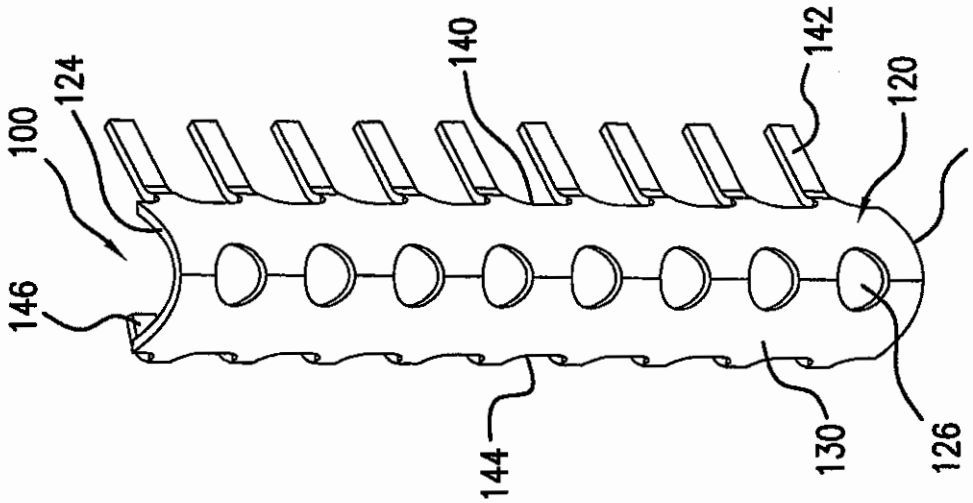

FIG.4

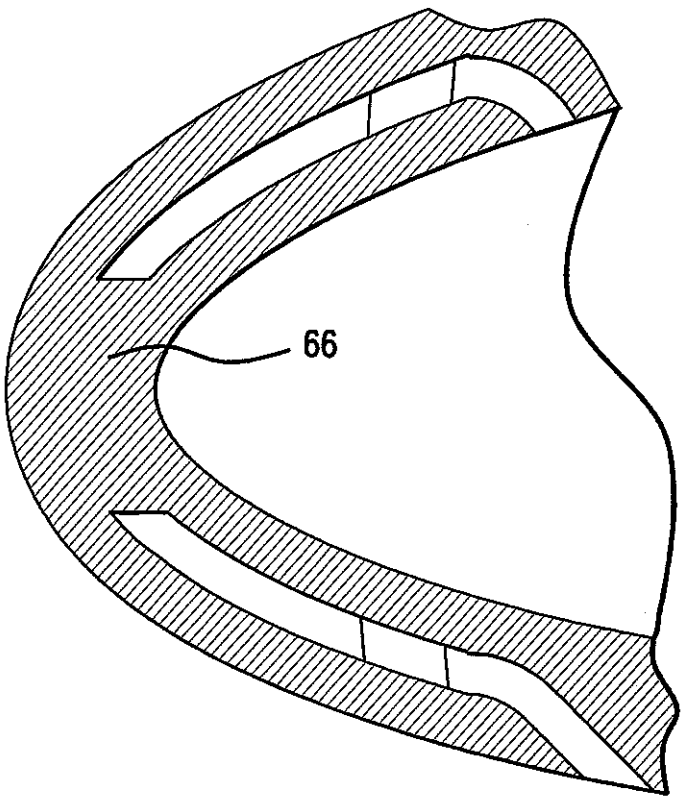

FIG.8

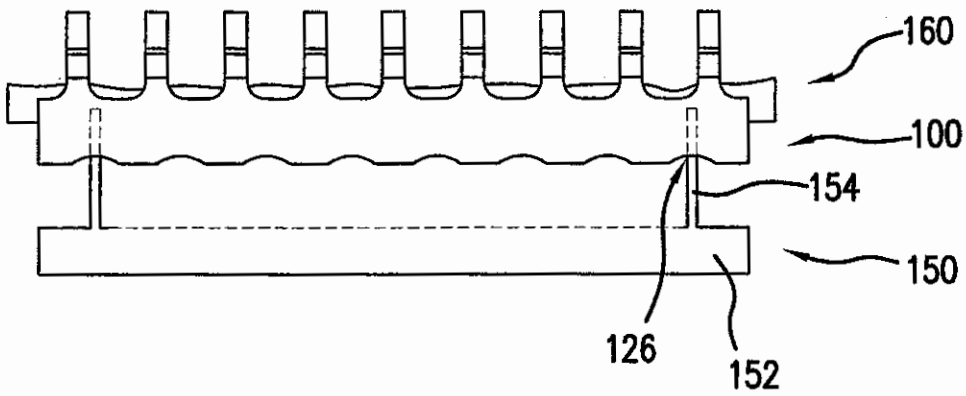

FIG.9

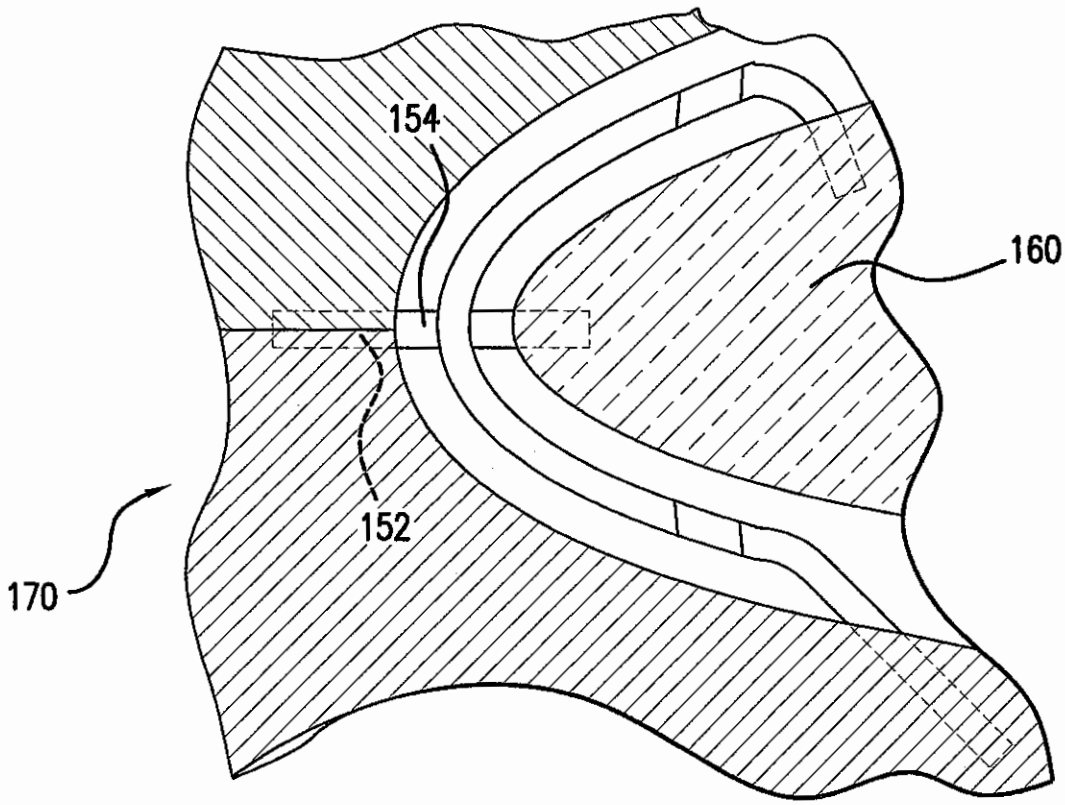

FIG.10