(12) 特許協力条約に基づいて公開された国際出願

(19) 世界知的所有権機関
国際事務局

(43) 国際公開日
2025年8月14日(14.08.2025)

WIPO | PCT

(10) 国際公開番号
WO 2025/169593 A1

(51) 国際特許分類:
E04G 21/12 (2006.01) *B65B 13/18* (2006.01)

(21) 国際出願番号： PCT/JP2024/043565

(22) 国際出願日： 2024年12月10日(10.12.2024)

(25) 国際出願の言語： 日本語

(26) 国際公開の言語： 日本語

(30) 優先権データ：
特願 2024-018379 2024年2月9日(09.02.2024) JP

(71) 出願人: マックス株式会社 (**MAX CO., LTD.**) [JP/JP]; 〒1038502 東京都中央区日本橋箱崎町６番６号 (JP).

(72) 発明者: 小菅 誠 (**KOSUGE Makoto**); 〒1038502 東京都中央区日本橋箱崎町６番６号 マックス株式会社内 (JP). 神谷 直樹 (**KAMIYA Naoki**); 〒1038502 東京都中央区日本橋箱崎町６番６号 マックス株式会社内 (JP). 濱野 晃史 (**HAMANO Terufumi**); 〒1038502 東京都中央区日本橋箱崎町６番６号 マックス株式会社内 (JP).

(74) 代理人: 弁理士法人栄光事務所 (**EIKOH, P.C.**); 〒1050003 東京都港区西新橋一丁目７番１３号 虎ノ門イーストビルディング１０階 (JP).

(81) 指定国(表示のない限り、全ての種類の国内保護が可能): AE, AG, AL, AM, AO, AT, AU, AZ, BA, BB, BG, BH, BN, BR, BW, BY, BZ, CA, CH, CL, CN, CO, CR, CU, CV, CZ, DE, DJ, DK, DM, DO, DZ, EC, EE, EG, ES, FI, GB, GD, GE, GH, GM, GT, HN, HR, HU, ID, IL, IN, IQ, IR, IS, IT, JM, JO, KE, KG, KH, KN, KP, KR, KW, KZ, LA, LC, LK, LR, LS, LU, LY, MA, MD, MG, MK, MN, MU, MW, MX, MY, MZ, NA, NG, NI, NO, NZ, OM, PA, PE, PG, PH, PL, PT, QA, RO, RS, RU, RW, SA, SC, SD, SE, SG, SK, SL, ST, SV, SY, TH, TJ, TM, TN, TR, TT, TZ, UA, UG, US, UZ, VC, VN, WS, ZA, ZM, ZW.

(84) 指定国(表示のない限り、全ての種類の広域保護が可能): ARIPO (BW, CV, GH, GM, KE, LR, LS,

(54) **Title:** BINDING MACHINE

(54) 発明の名称： 結束機

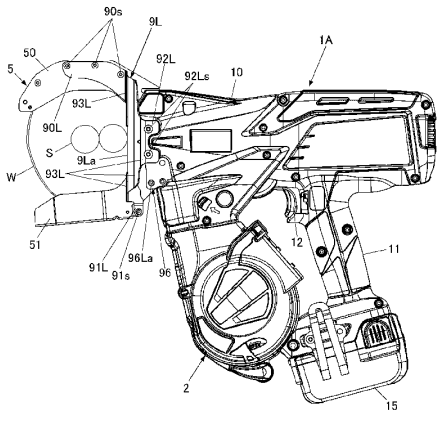

(57) **Abstract:** This reinforcement binding machine comprises: a curl formation part constituting an annular feed path for winding a wire around a reinforcement; and a distal-end guide part against which the reinforcement is abutted and which supports the curl formation part. The curl formation part is provided with an arm part for forming a curl in the wire, and a curl guide part for guiding the wire curled by the arm part. The distal-end guide part is provided with an abutment part against which the reinforcement is abutted, an arm support part supported by the arm part, a curl guide support part supported by the curl guide part, and a body support part supported by a body part.

(57) 要約：鉄筋結束機は、ワイヤを鉄筋の周囲に巻き回す環状送り経路を構成するカール形成部と、鉄筋が突き当てられると共に、カール形成部を支持する先端ガイド部を備え、カール形成部は、ワイヤに巻き癖をつけるアーム部と、アーム部で巻き癖を付けられたワイヤを誘導するカールガイド部を備え、先端ガイド部は、鉄筋が突き当てられる突き当て部と、アーム部に支持されるアーム支持部と、カールガイド部に支持されるカールガイド支持部と、本体部に支持される本体支持部を備える。

WO 2025/169593 A1

［続葉有］

MW, MZ, NA, RW, SC, SD, SL, ST, SZ, TZ, UG, ZM, ZW), ユーラシア (AM, AZ, BY, KG, KZ, RU, TJ, TM), ヨーロッパ (AL, AT, BE, BG, CH, CY, CZ, DE, DK, EE, ES, FI, FR, GB, GR, HR, HU, IE, IS, IT, LT, LU, LV, MC, ME, MK, MT, NL, NO, PL, PT, RO, RS, SE, SI, SK, SM, TR), OAPI (BF, BJ, CF, CG, CI, CM, GA, GN, GQ, GW, KM, ML, MR, NE, SN, TD, TG).

添付公開書類：

一　国際調査報告（条約第21条(3)）