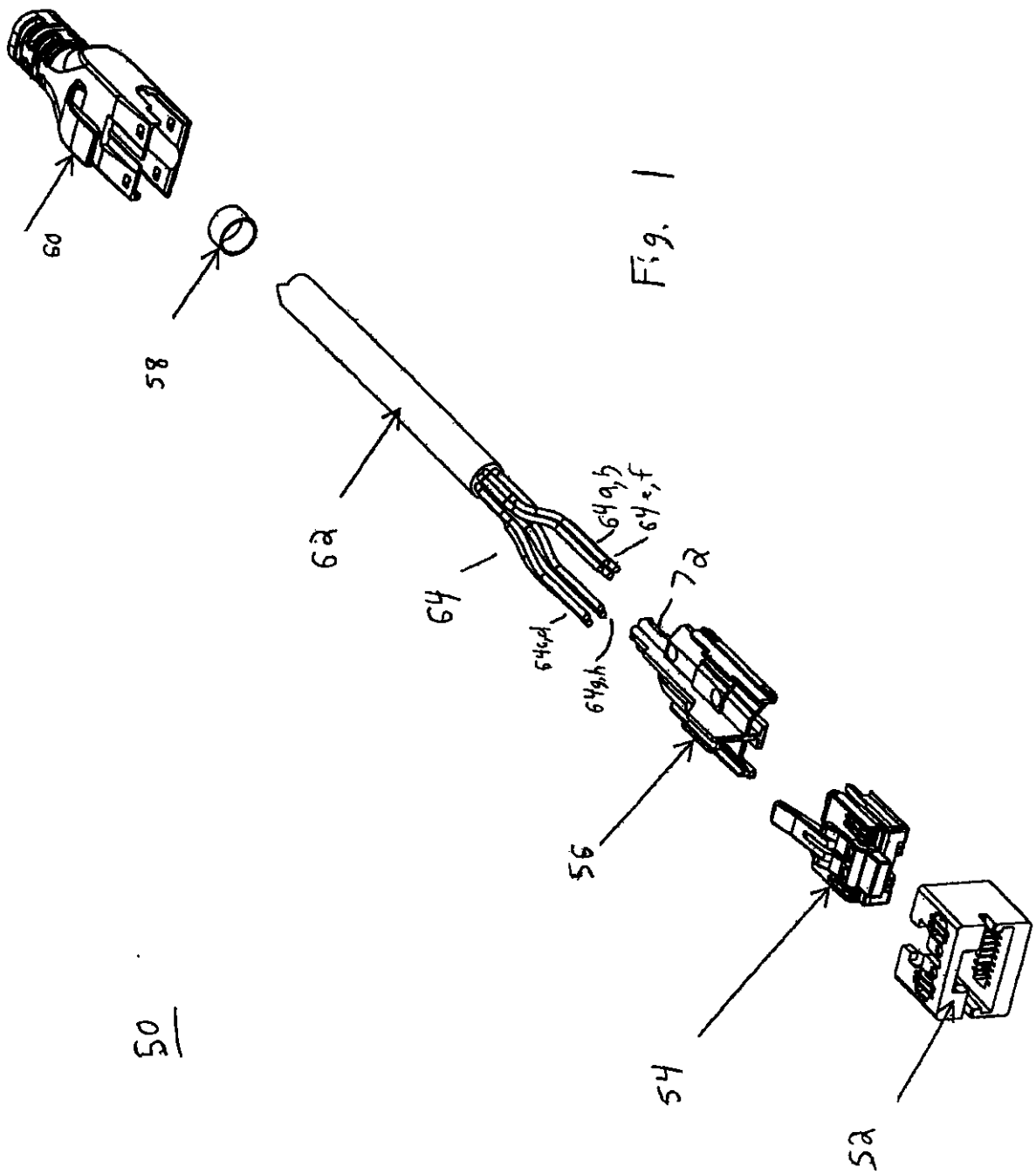

Fig. 1

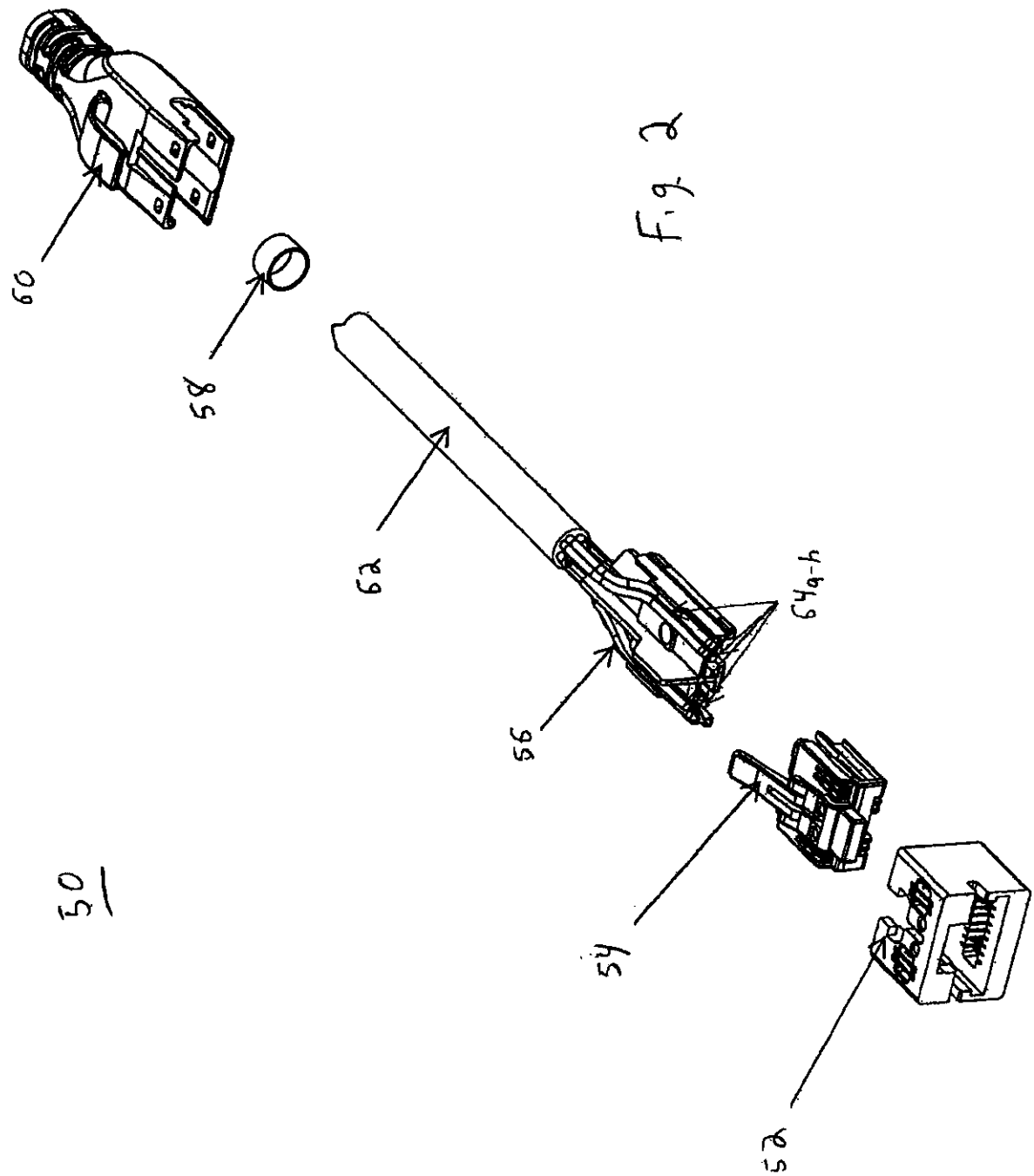

Fig. 2

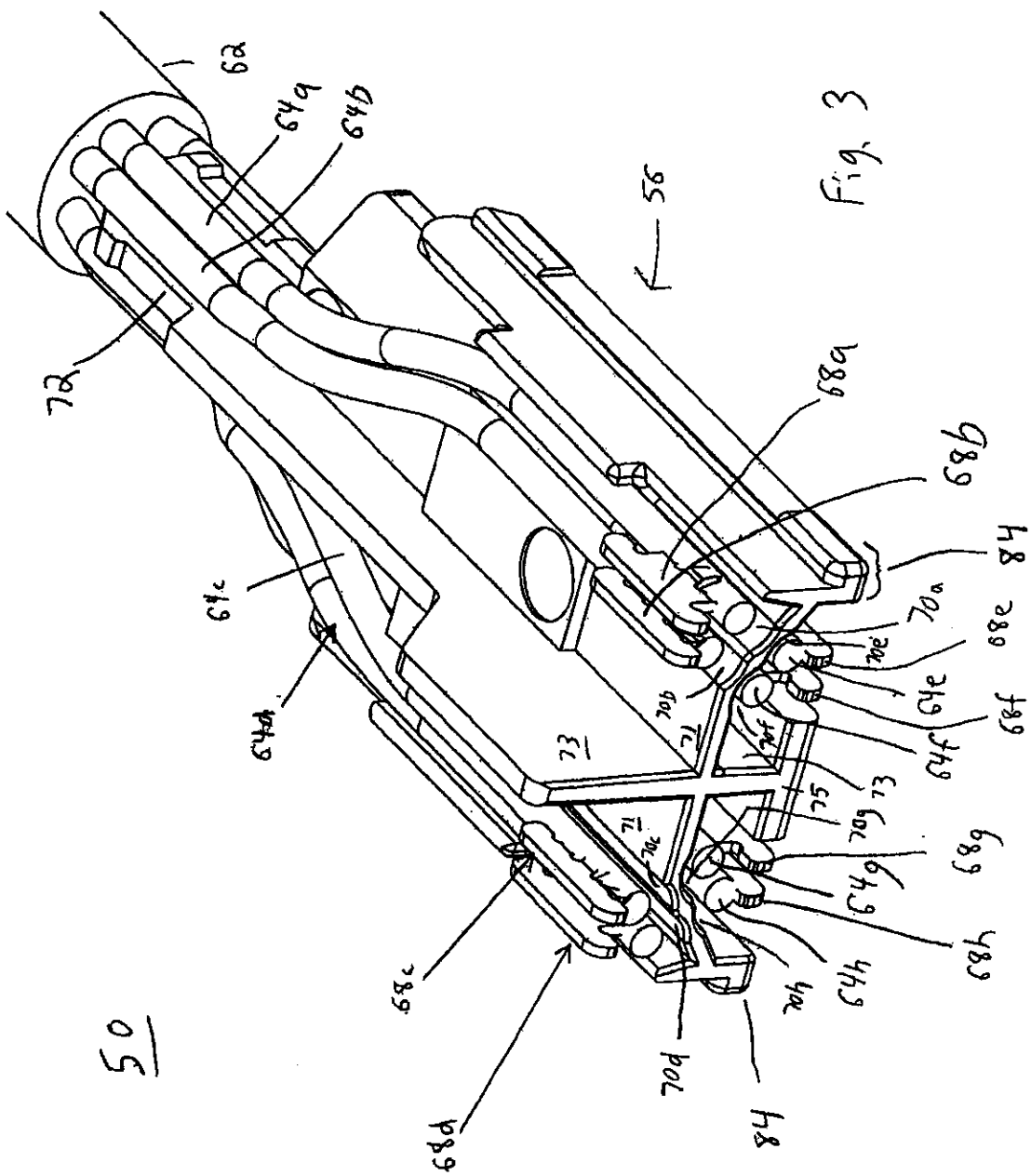
62
64a
64b
56
72
68a
68b
84
70a
70e
68e
64e
68f
64f
73
75
70g
68g
64g
68h
64h
70h
84
70d
68d
68c
64c
64d
50

Fig. 3

Fig. 4

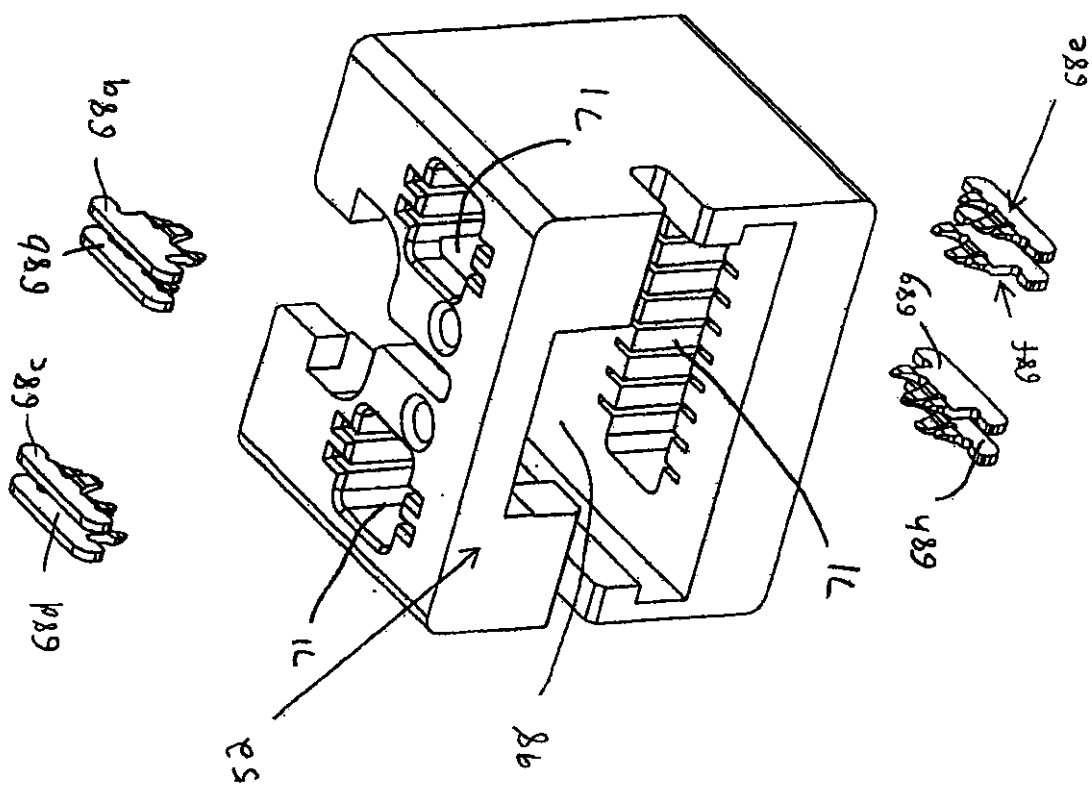

Fig. 5

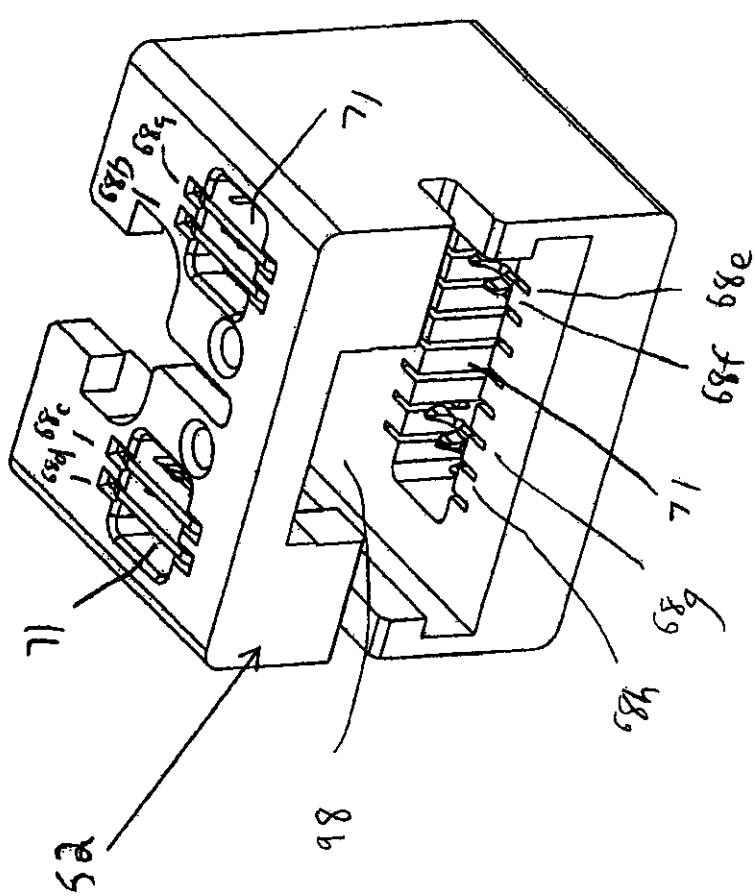

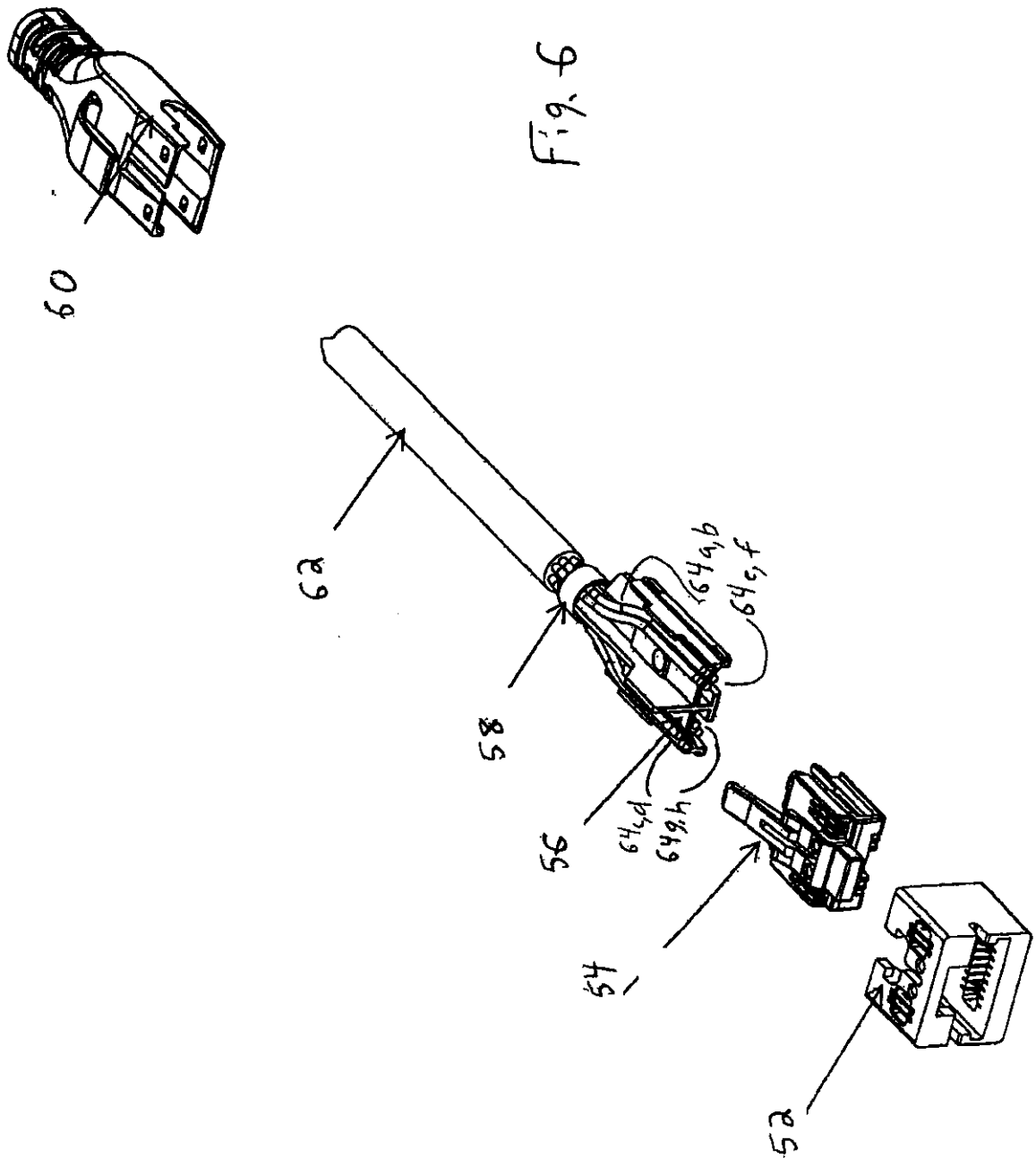

Fig. 6

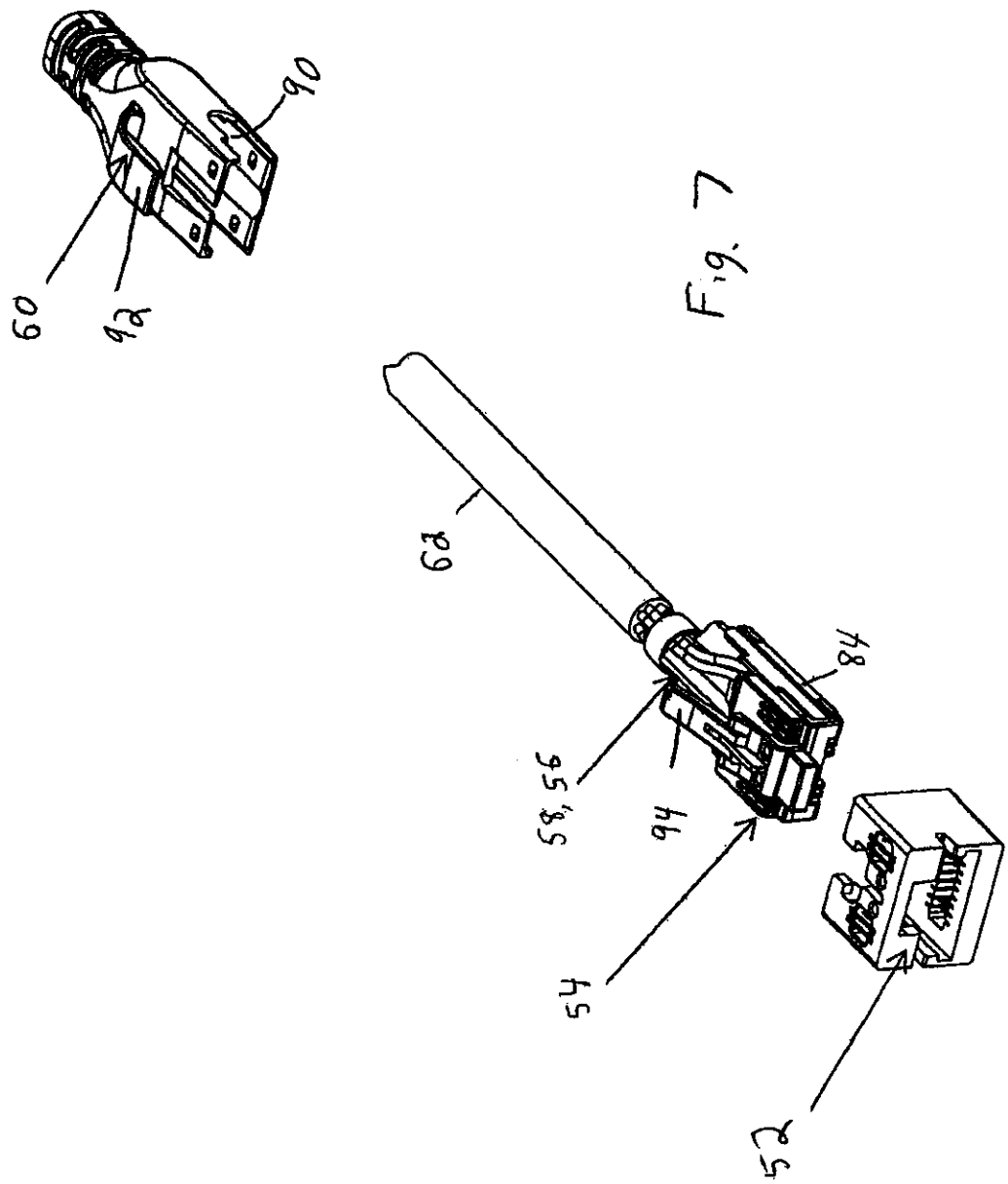

Fig. 7

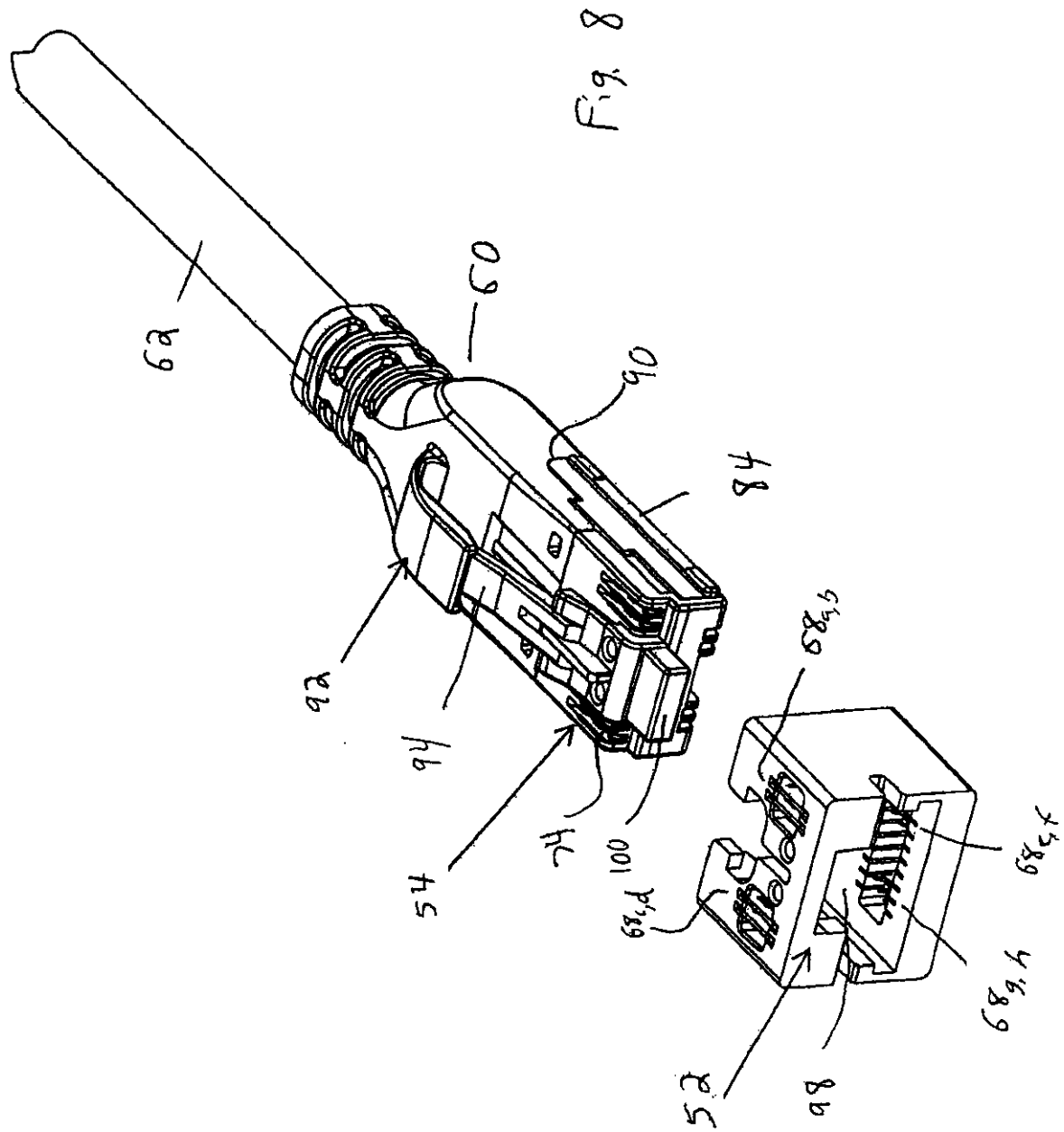

Fig. 8

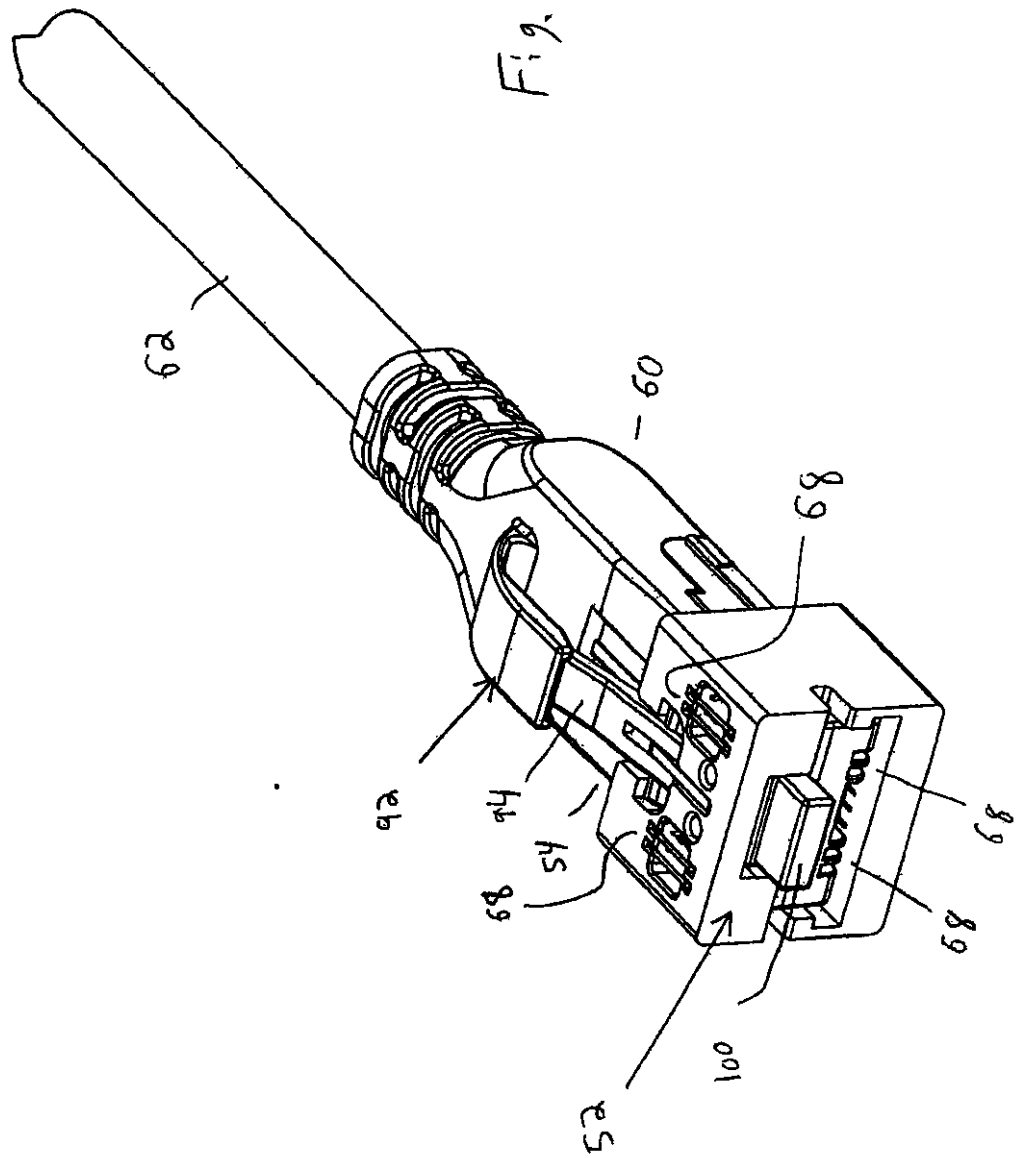

Fig. 9

Fig. 10

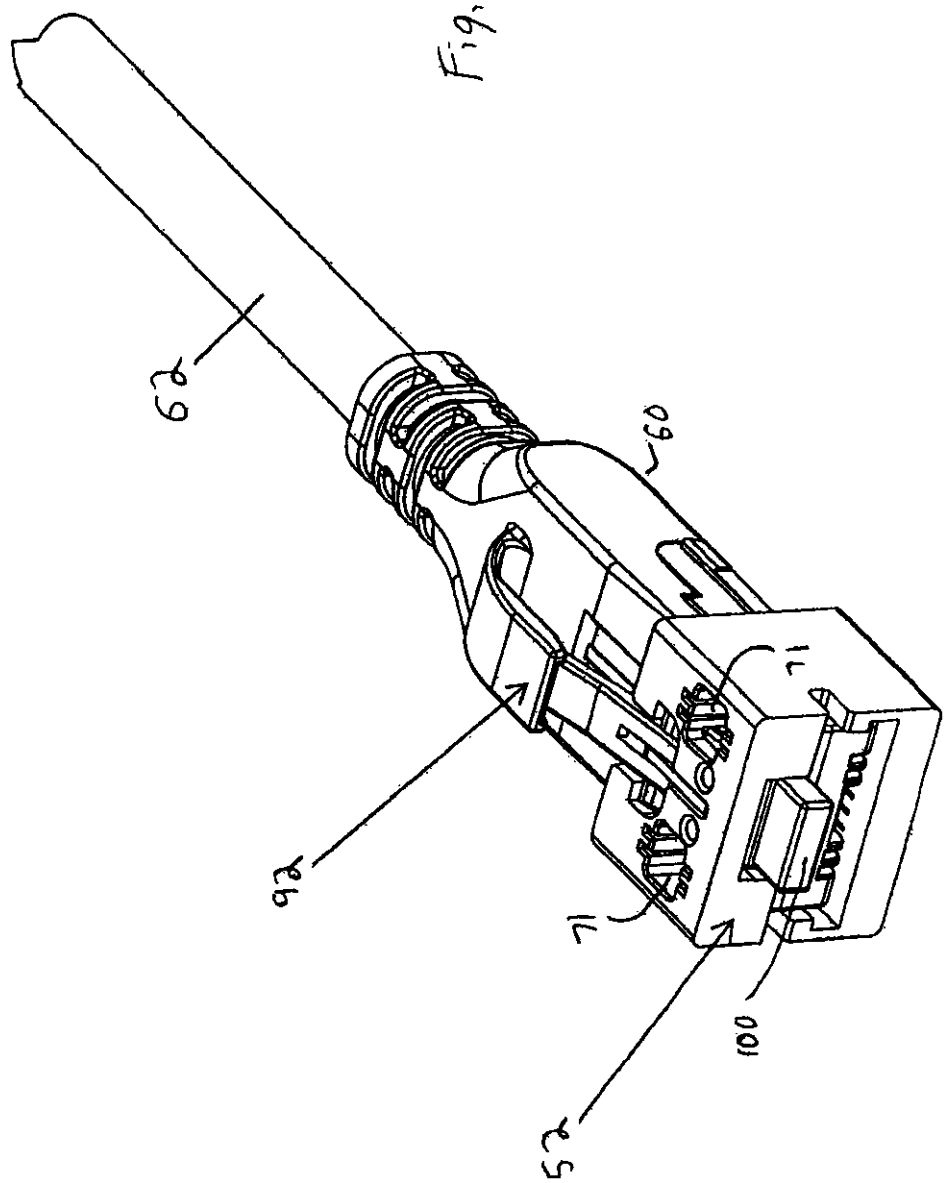

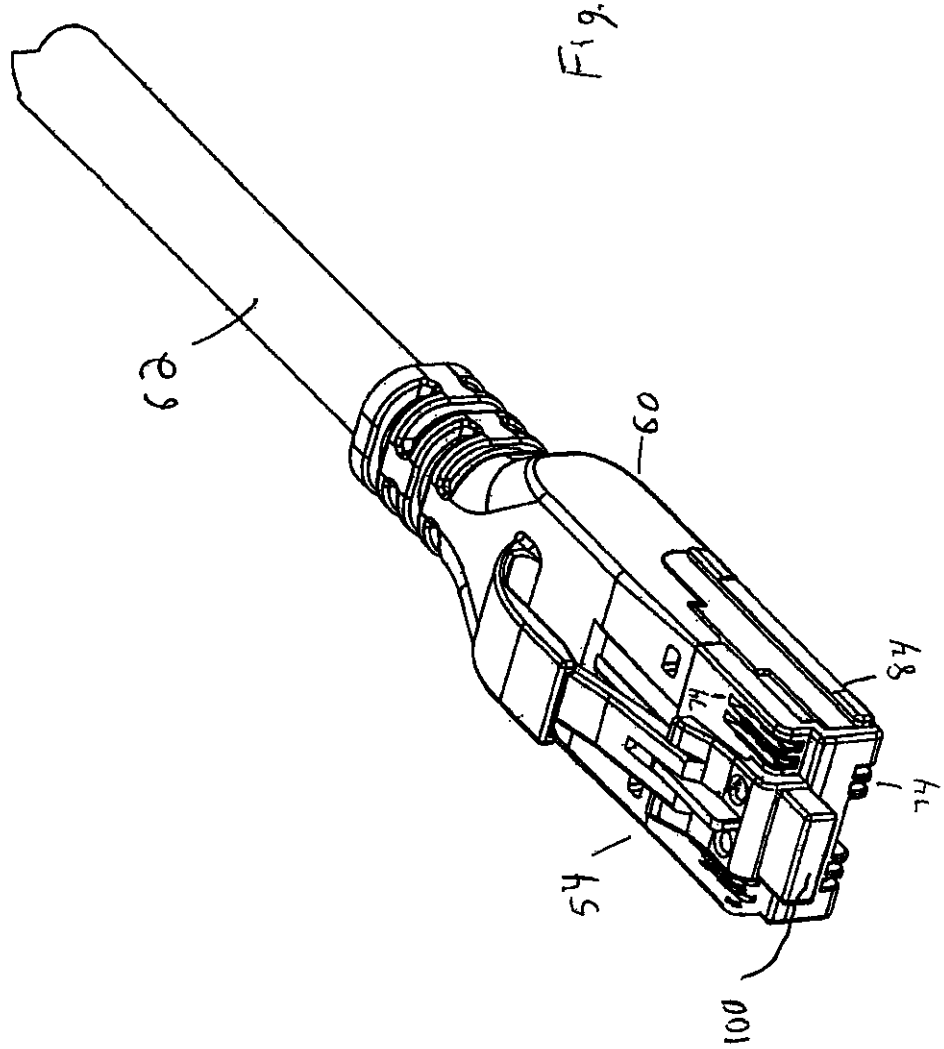

Fig. 11

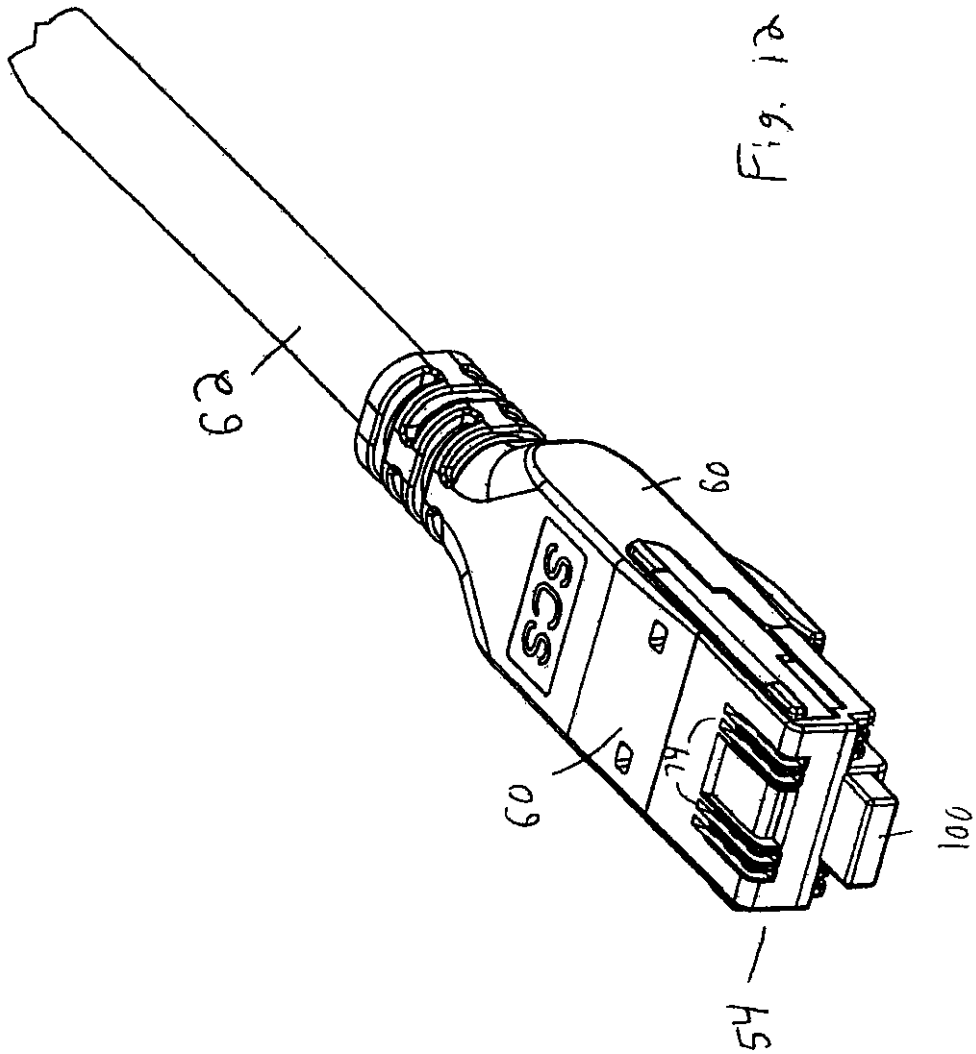

Fig. 12