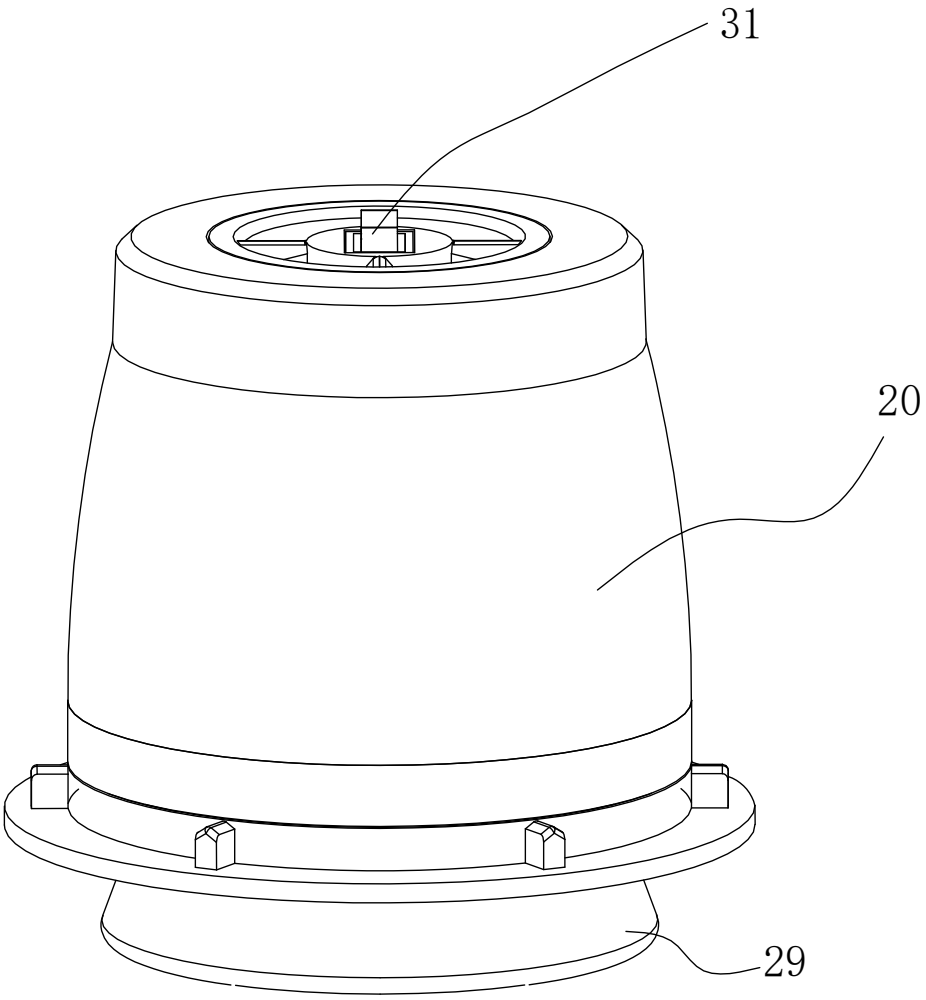

Fig. 9

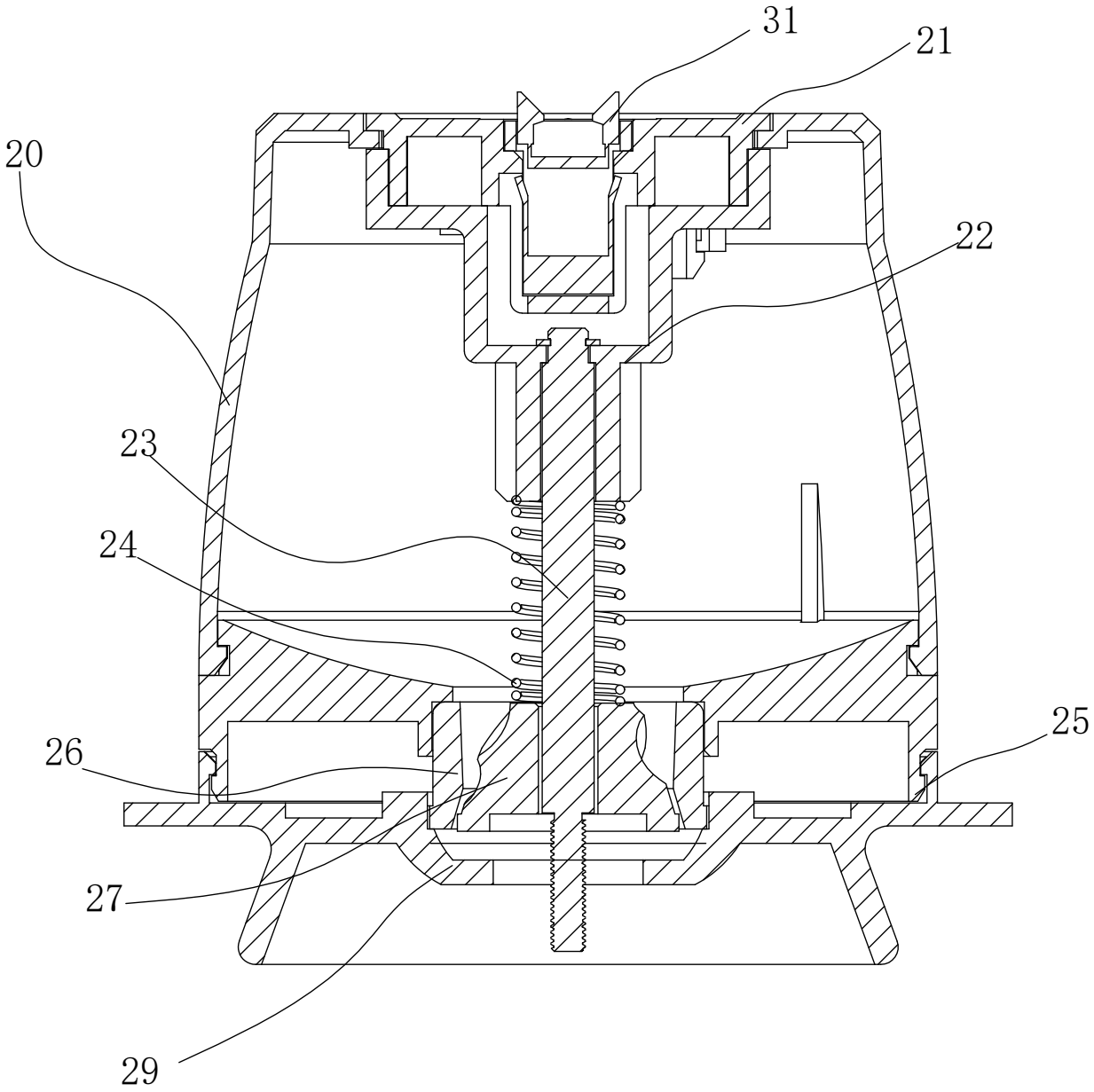

Fig. 10

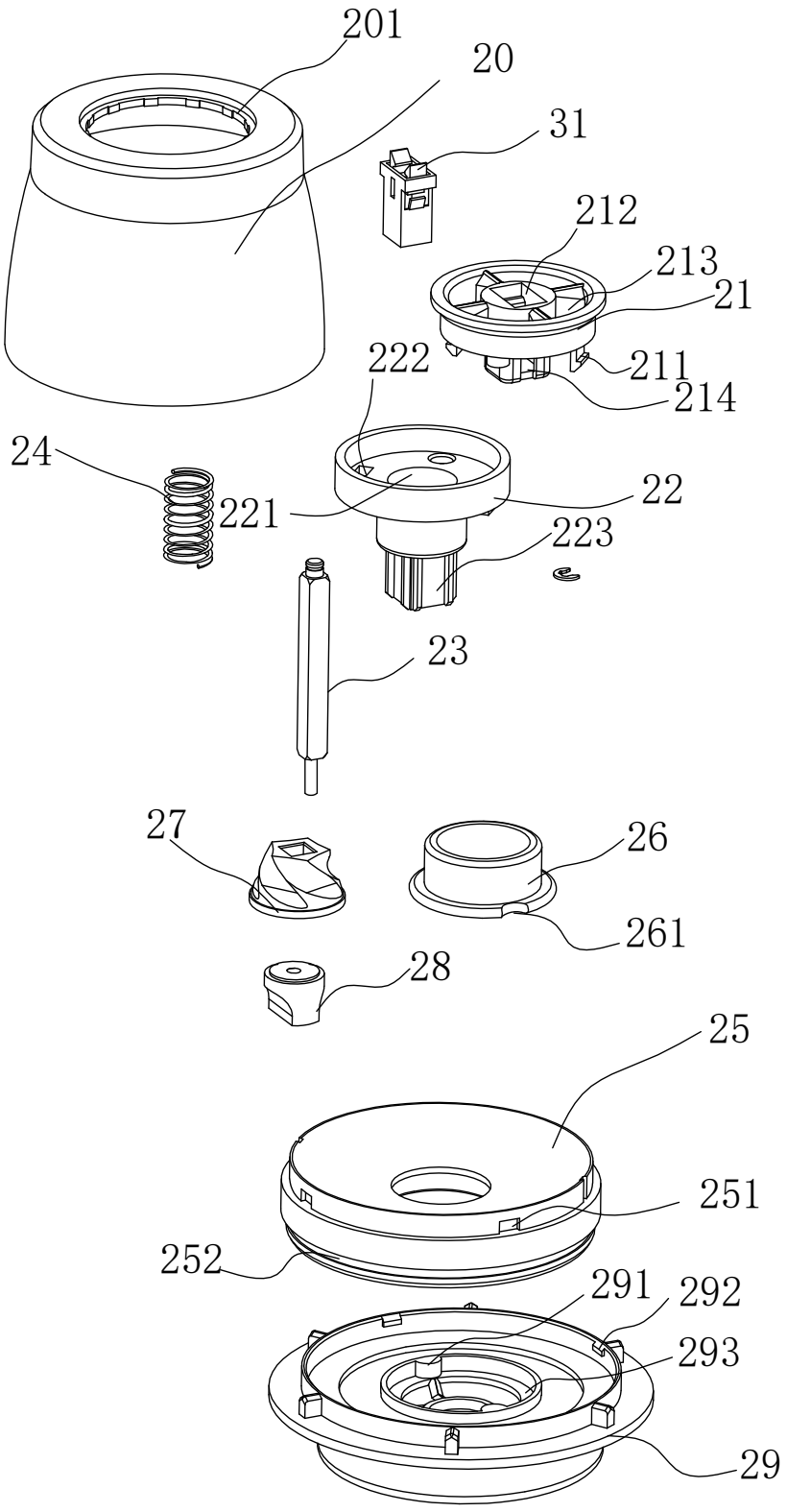
201
20
31
212
213
21
211
214
222
24
221
22
223
23
27
26
261
28
25
251
252
291
292
293
29

Fig. 11

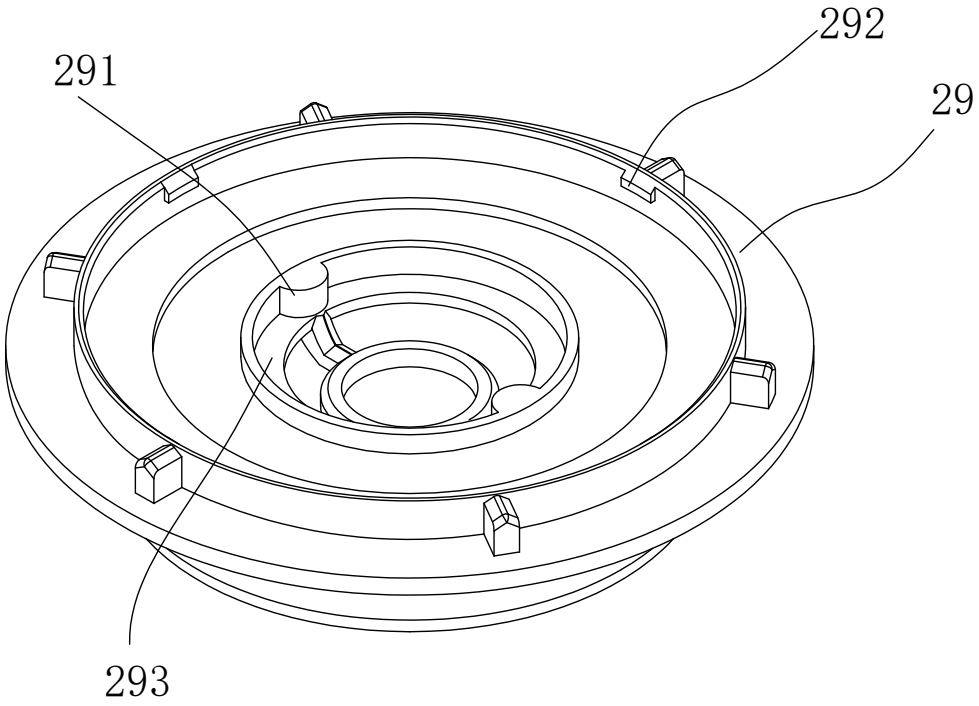

Fig. 16