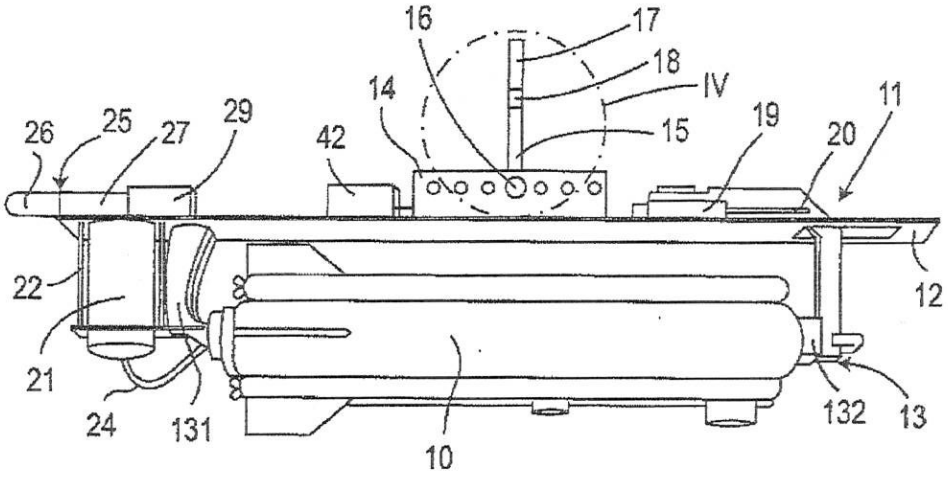
16
17
18
IV
14
15
19
11
26
25
27
29
42
20
22
12
21
24
131
10
132
13

Fig.1

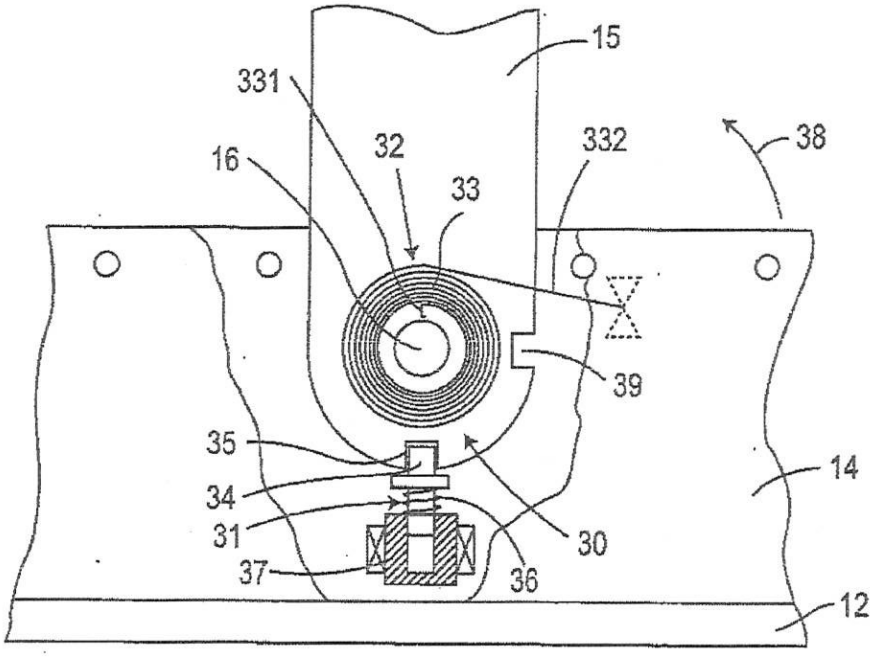
15
331
32
332
38
16
33
39
35
14
34
31
30
37
36
12

Fig.4

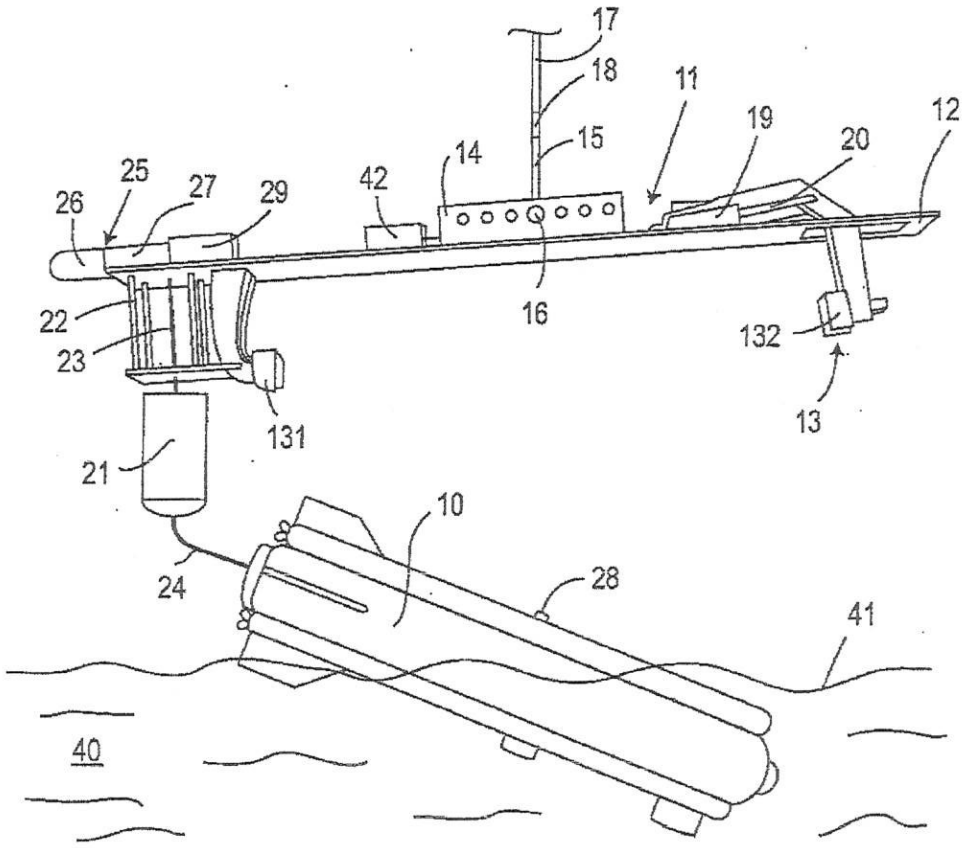
17
18
11
19
12
20
15
14
42
25
27
29
26
22
23
16
132
13
131
21
10
24
28
41
40

Fig.2

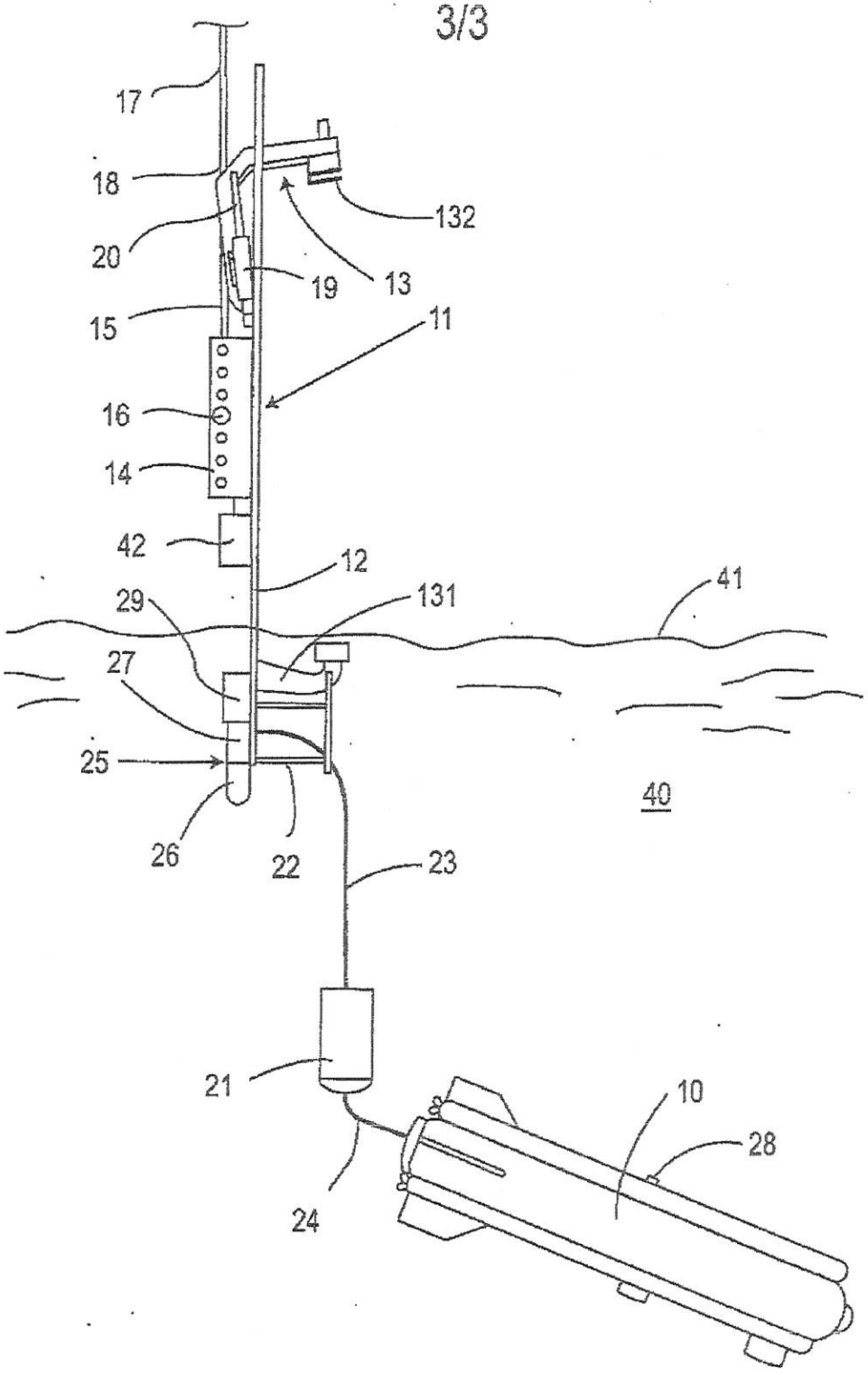
17
18
20
19
13
132
15
11
16
14
42
12
41
131
29
27
25
40
26
22
23
21
10
28
24

Fig.3