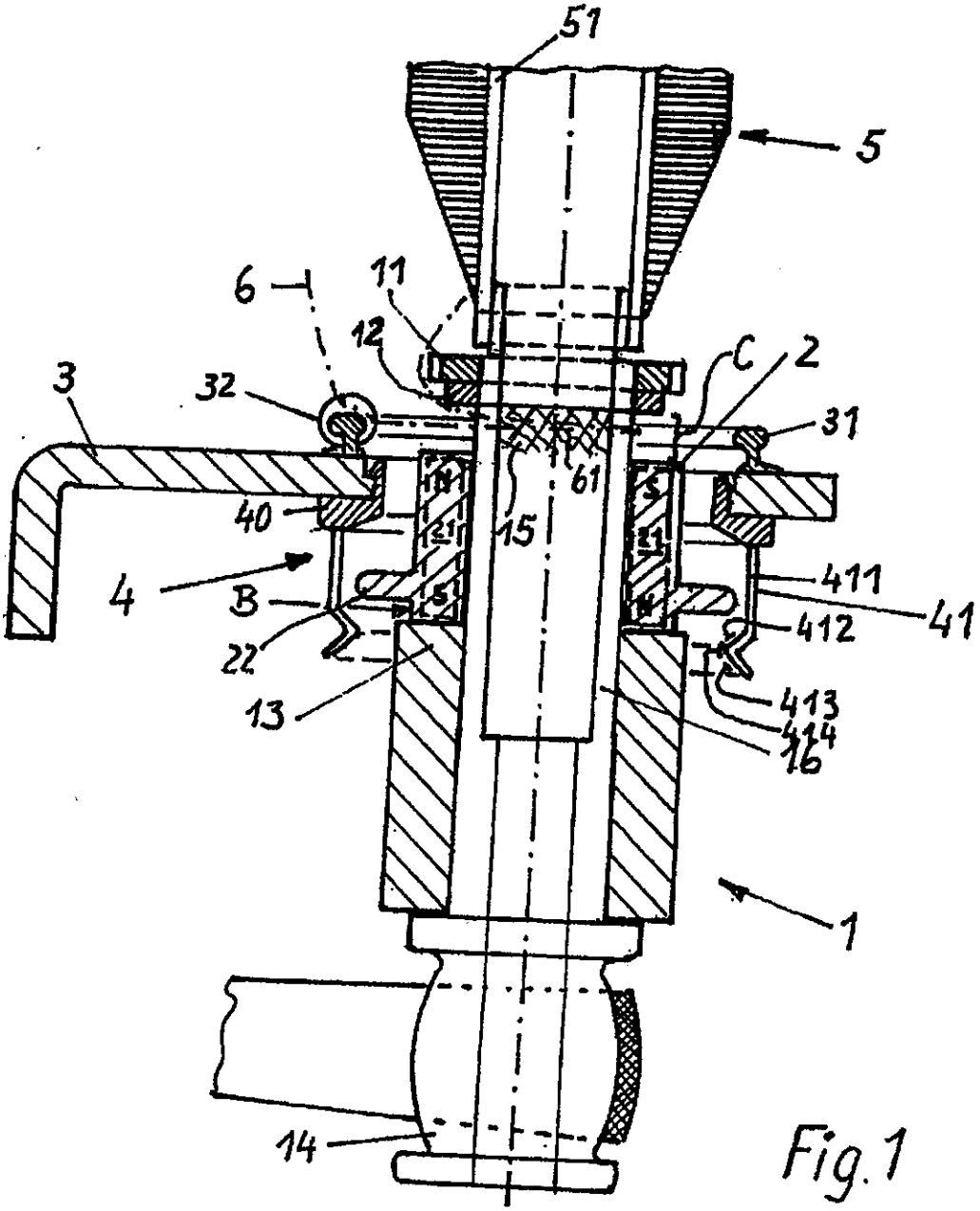

Fig. 1

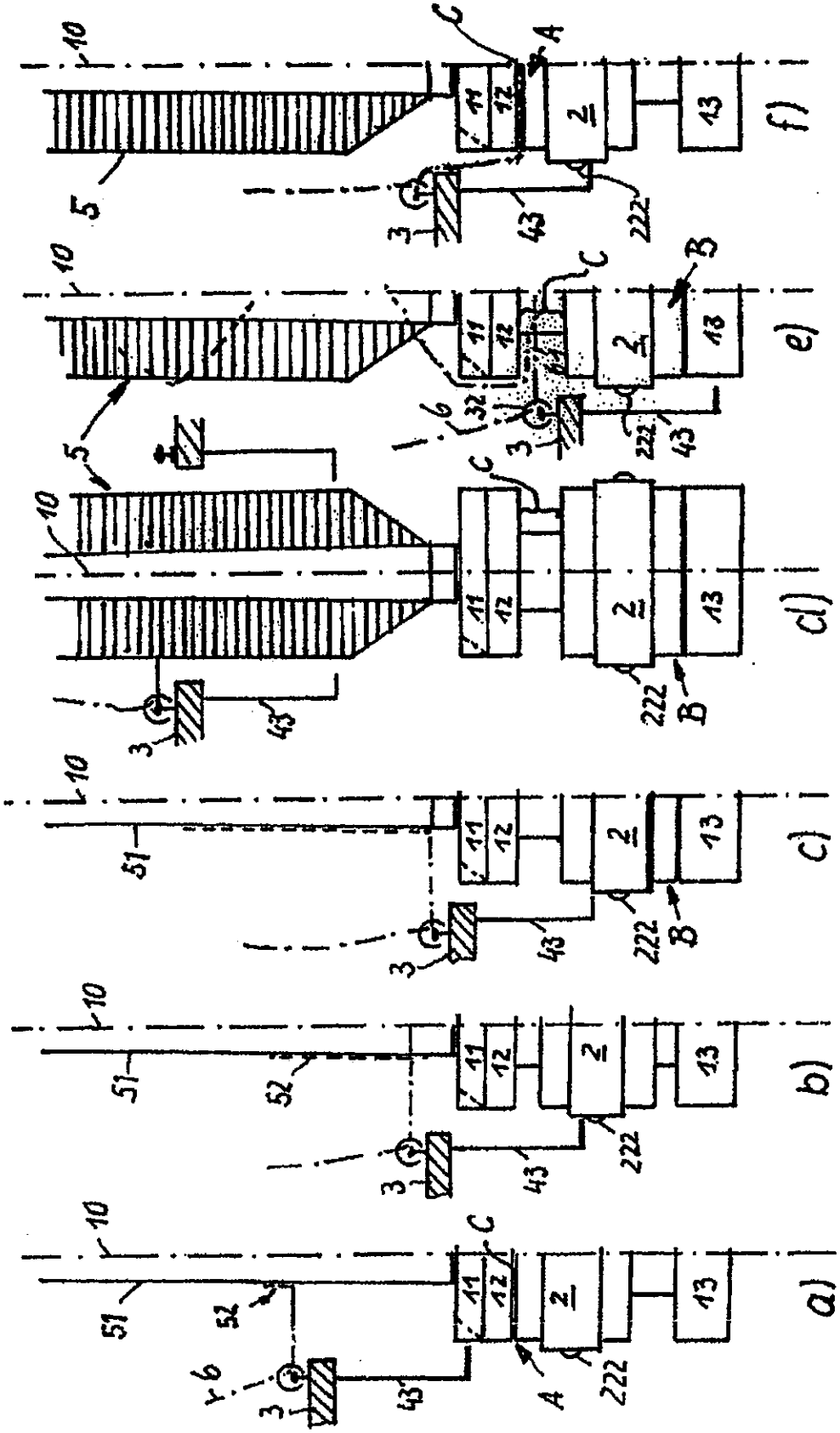

Fig.2

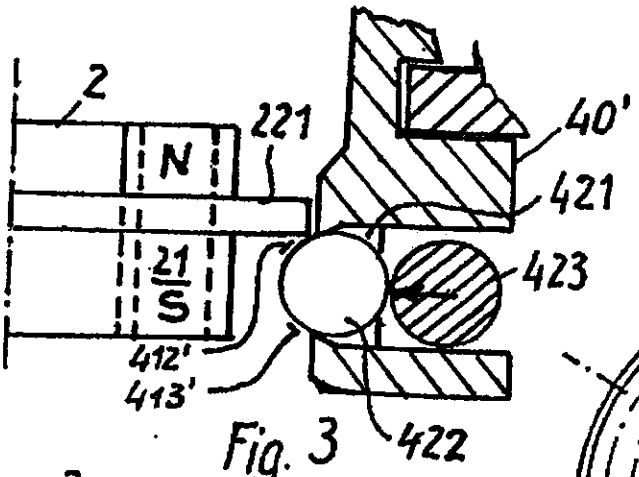

Fig. 3

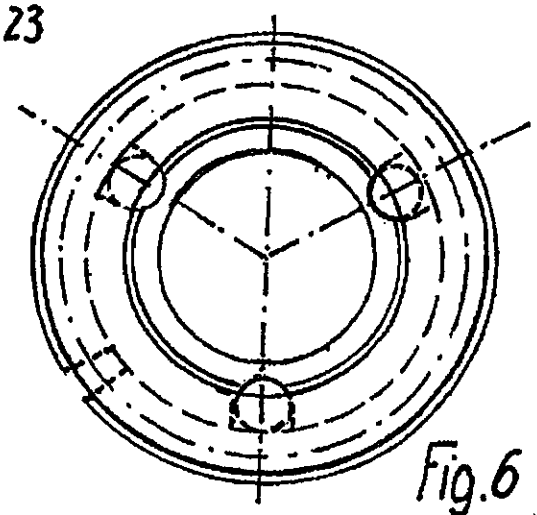

Fig.6

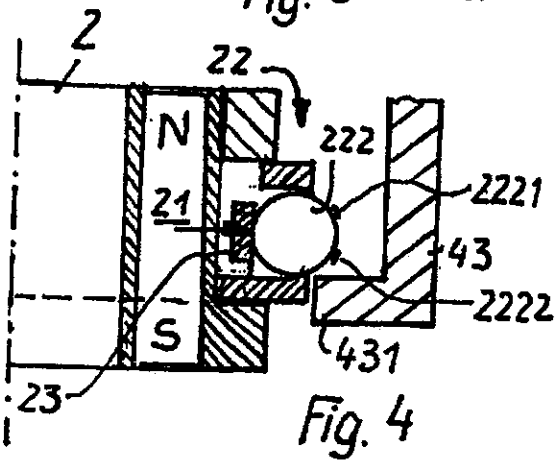

Fig. 4

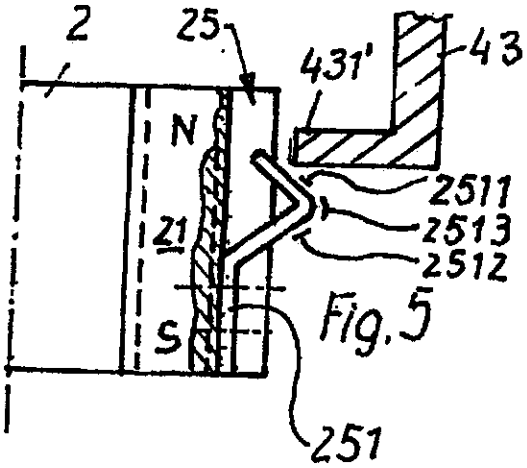

Fig. 5

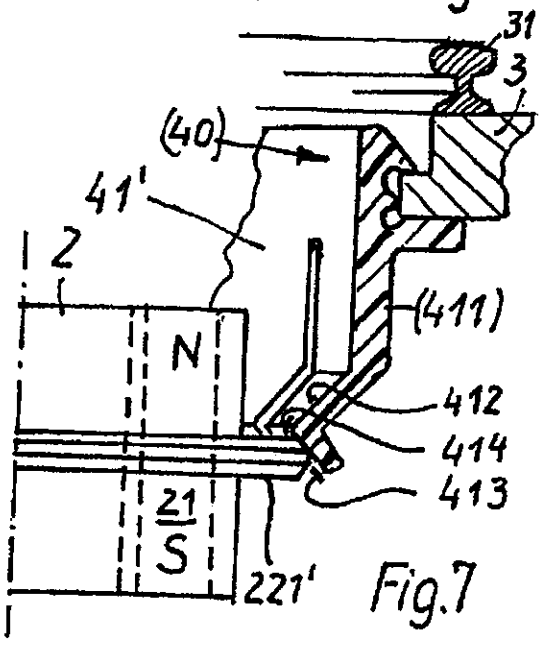

Fig.7

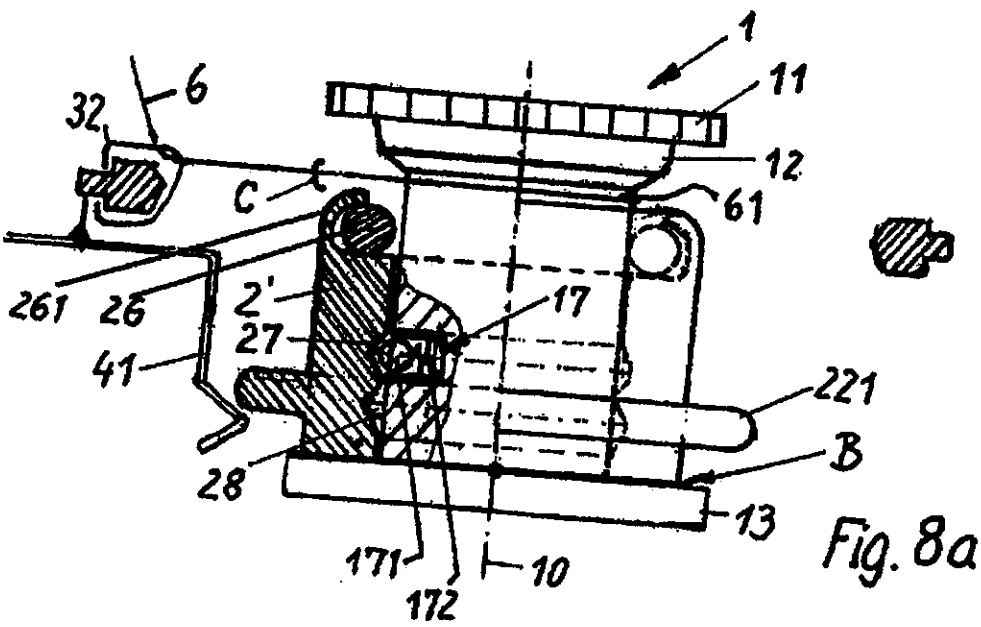

Fig. 8a

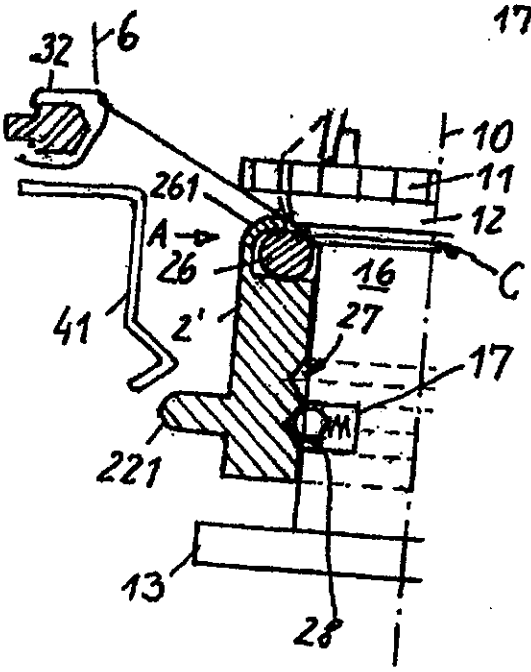

Fig. 8b

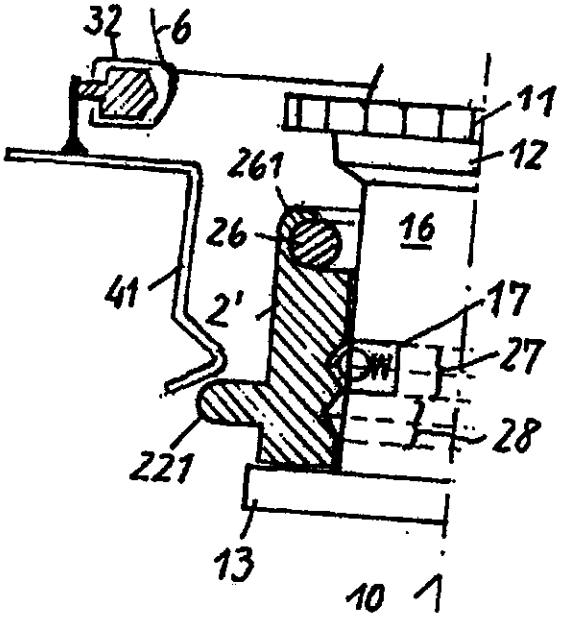

Fig. 8c

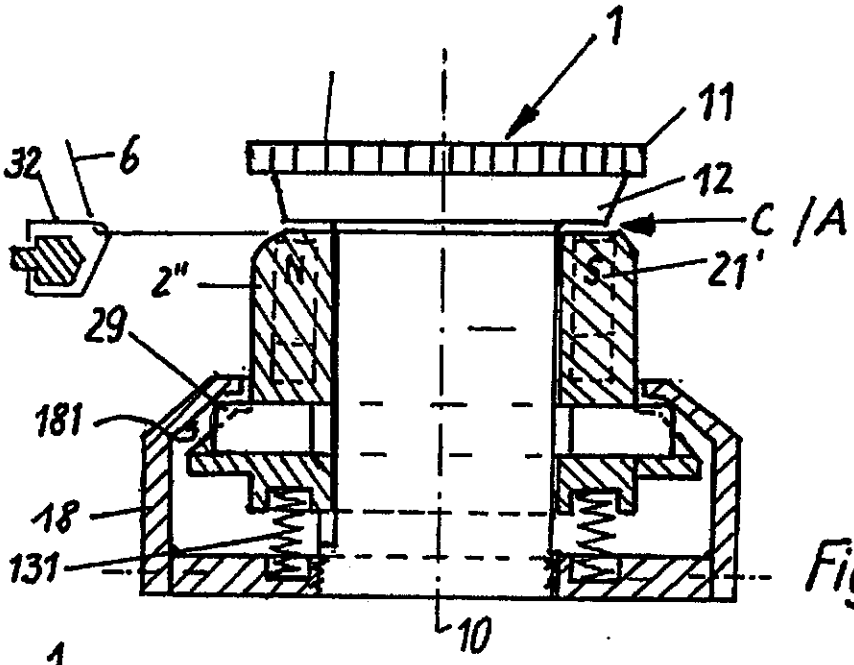

Fig. 9a

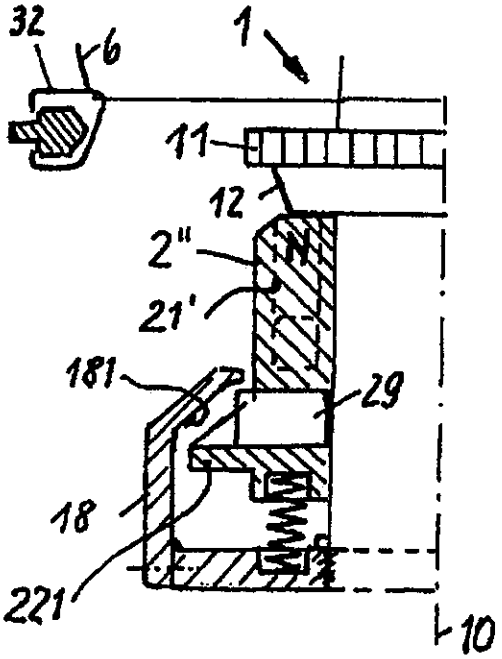

Fig. 9b

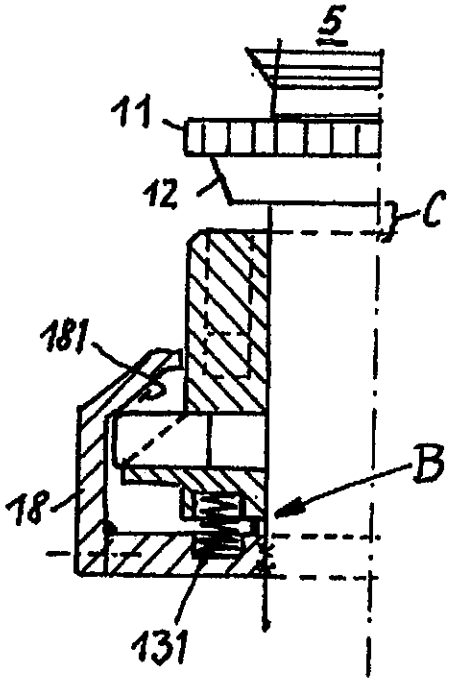

Fig. 9c

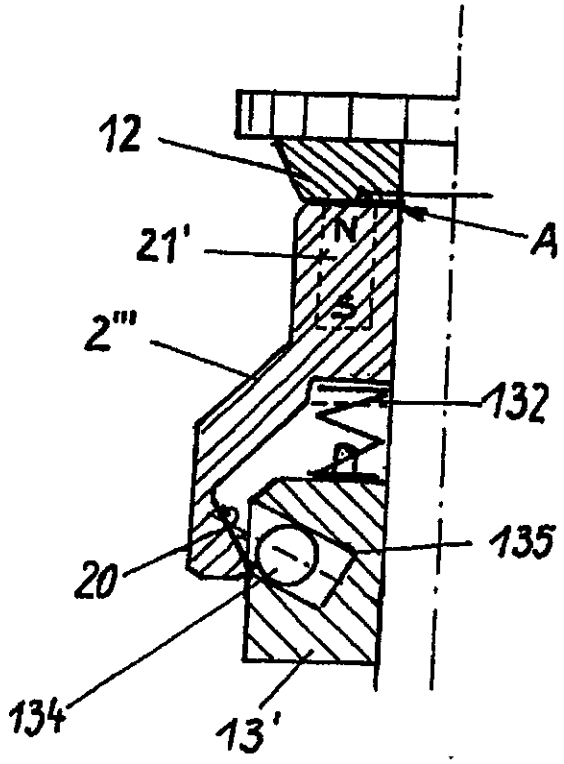

Fig. 10a

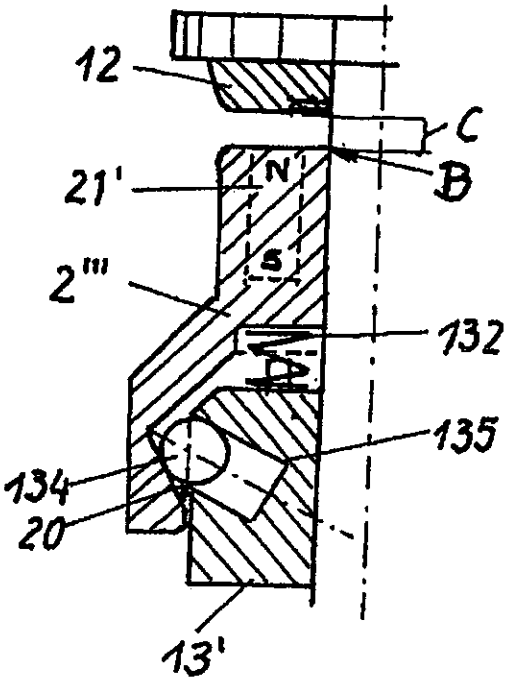

Fig. 10b

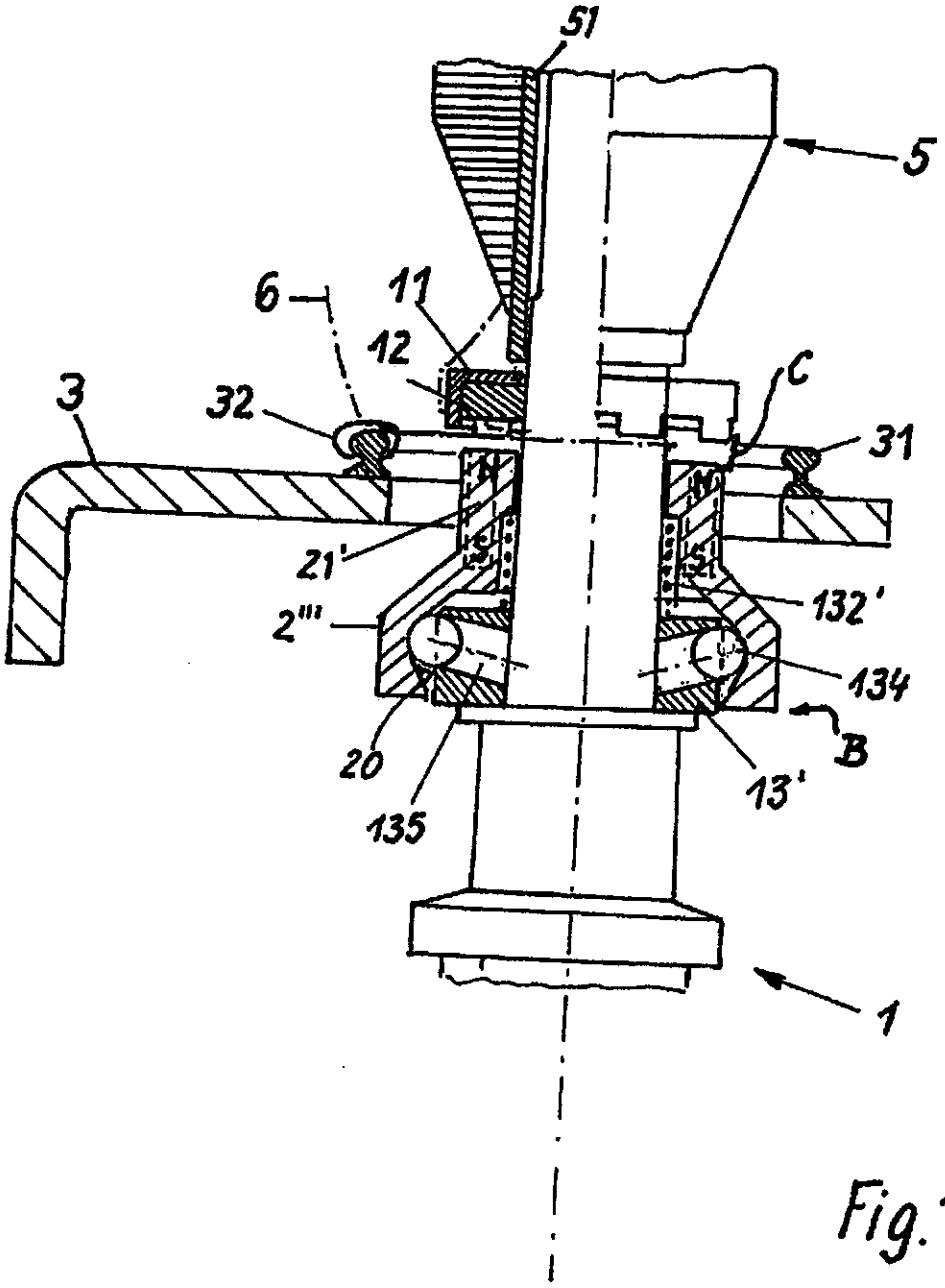

Fig.11