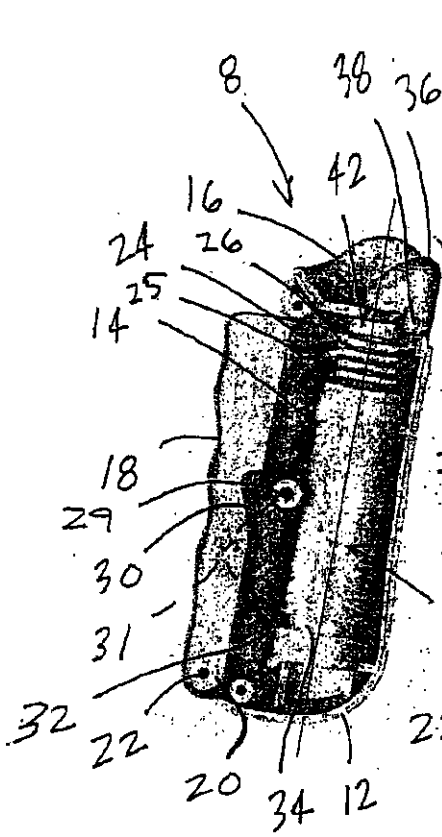
8
38
36
42
16
24
26
25
14
41
18
29
30
31
32
22
20
34
12
10

FIG. 1

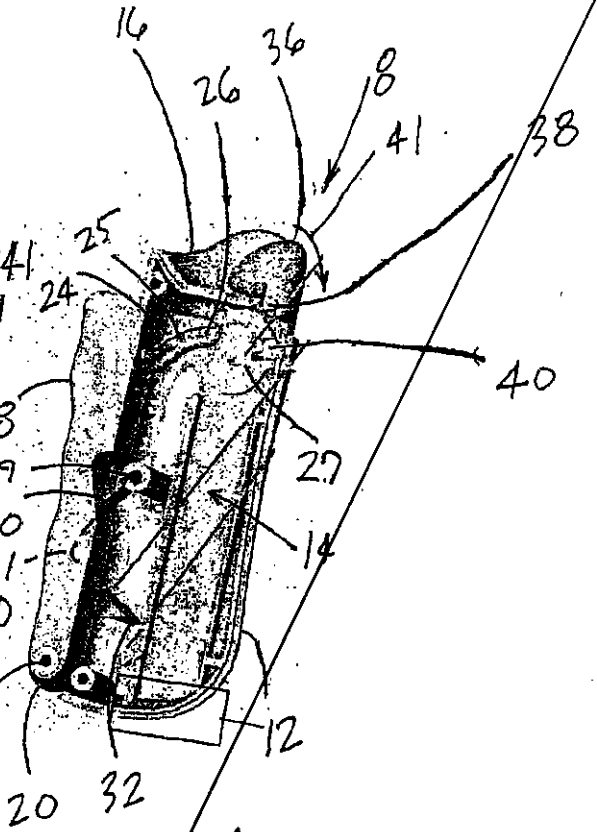
16
26
36
8
41
38
25
24
40
18
29
27
30
14
31
22
12
20
32

FIG. 1A

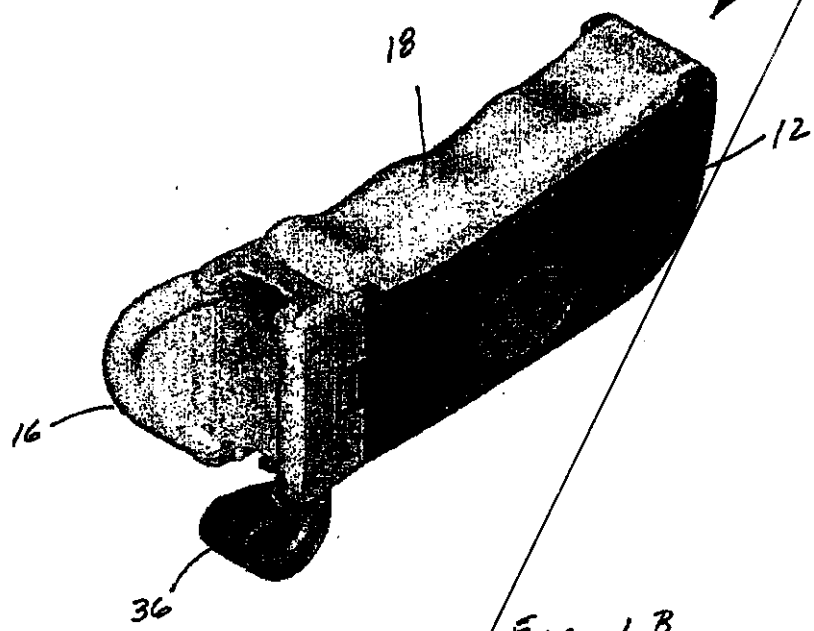

FIG. 1B

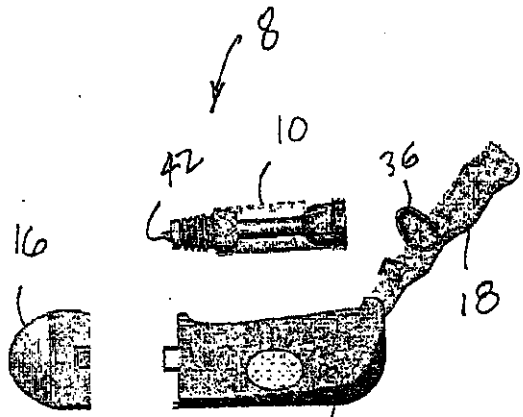

FIG. 1D

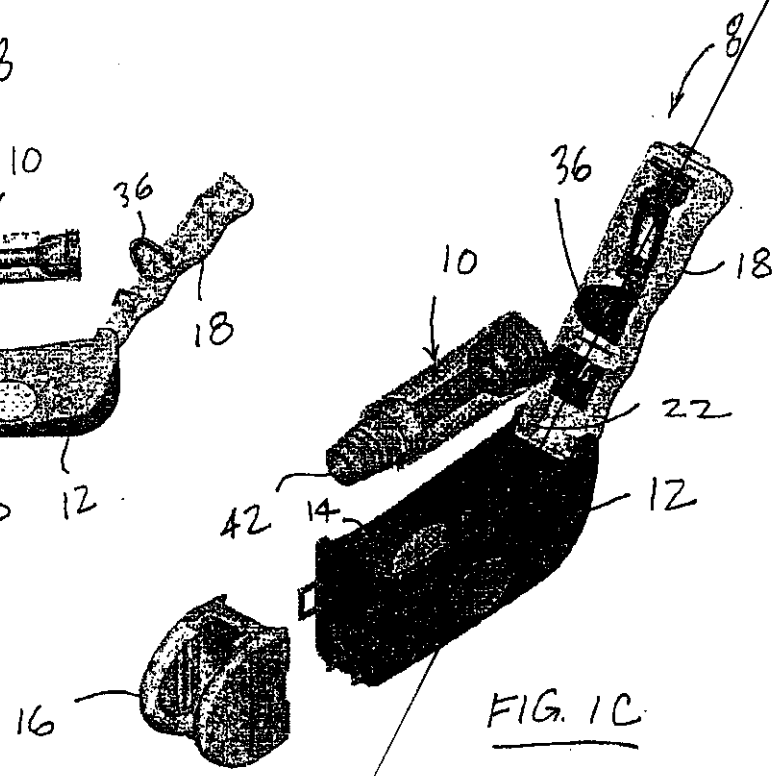

FIG. 1C

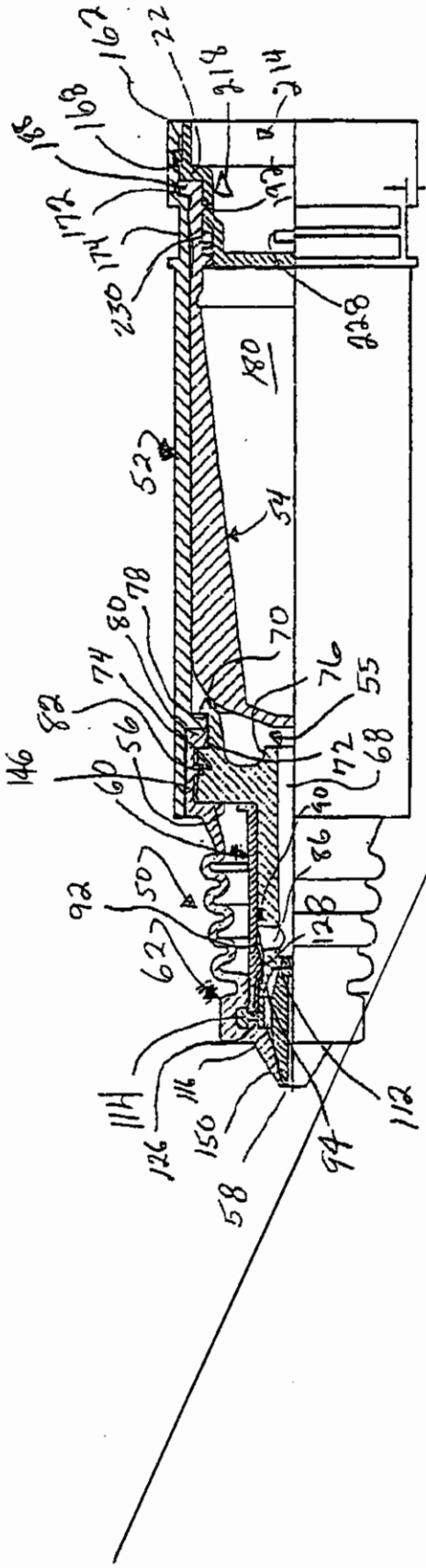

FIG. 2

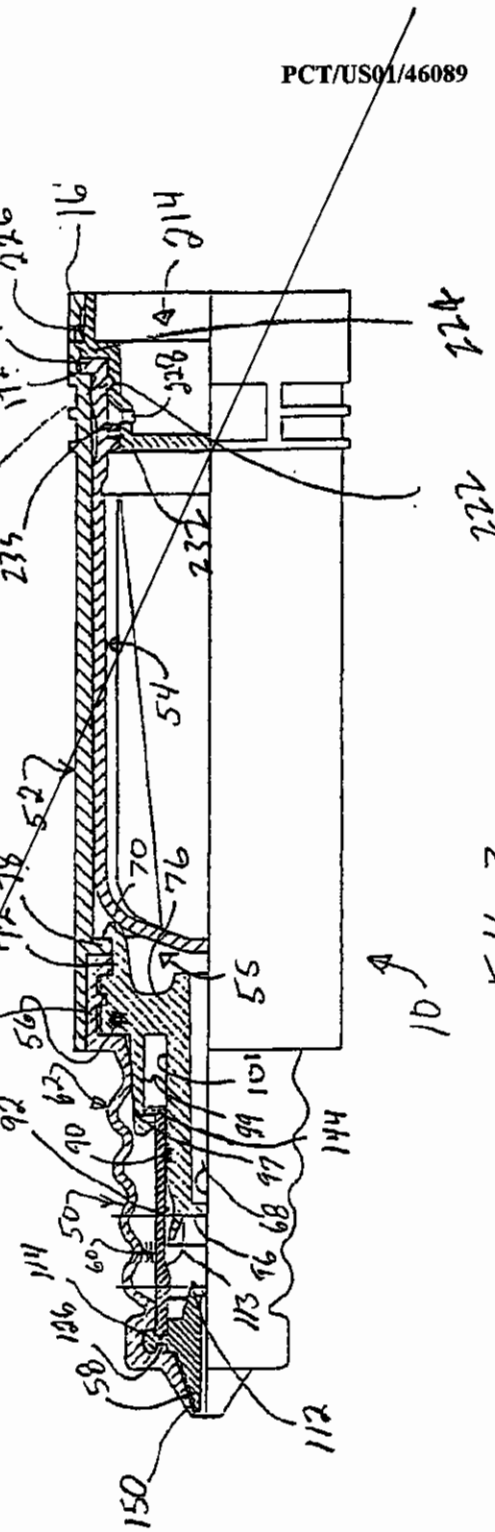

FIG. 3

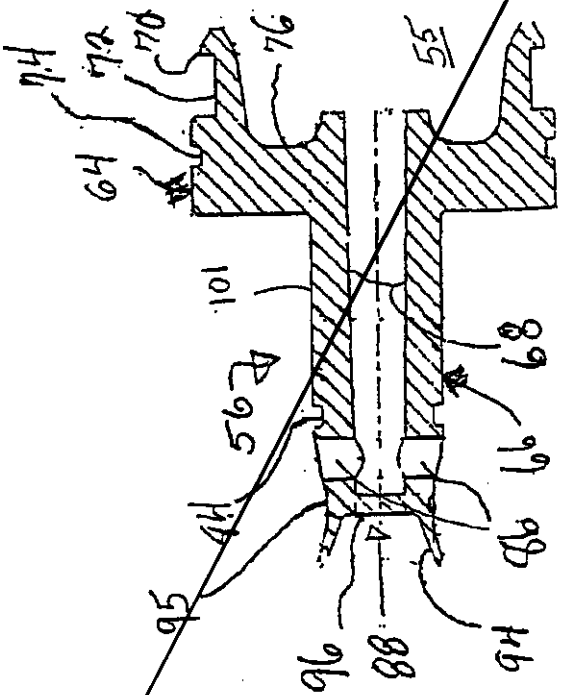

FIG. 4

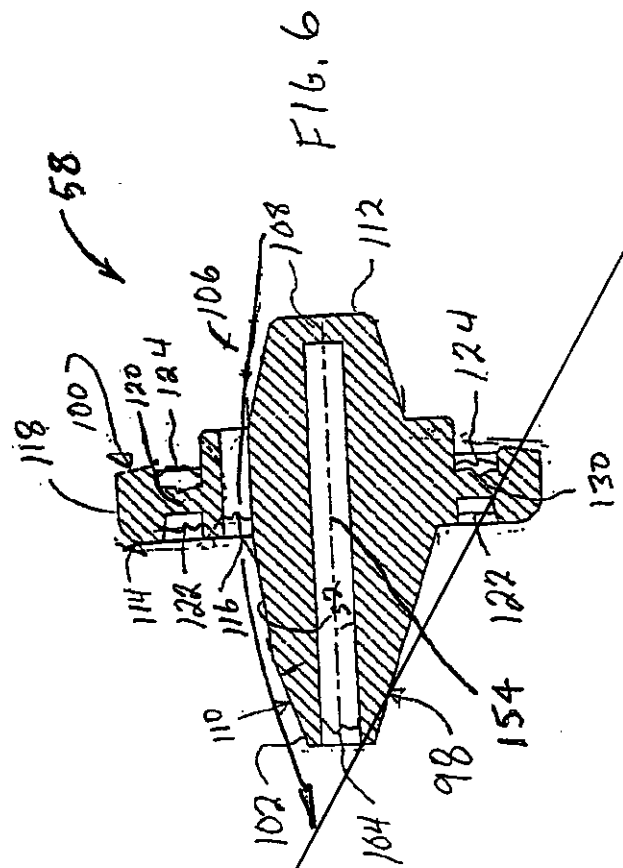
58
118
100
120
124
106
108
112
124
130
114
128
116
132
122
110
154
98
102
104

FIG. 6

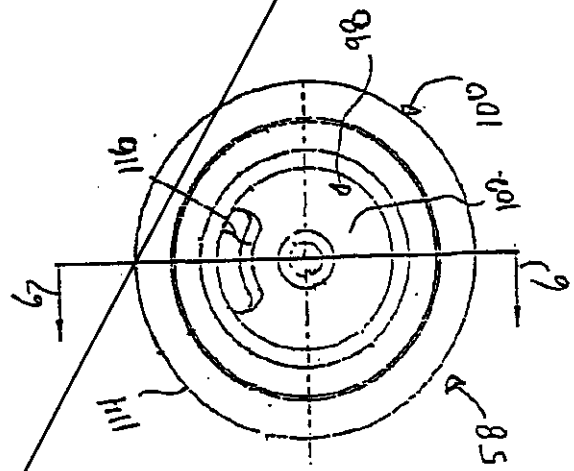
98
100
116
100
6
6
111
58

FIG. 5

FIG. 7

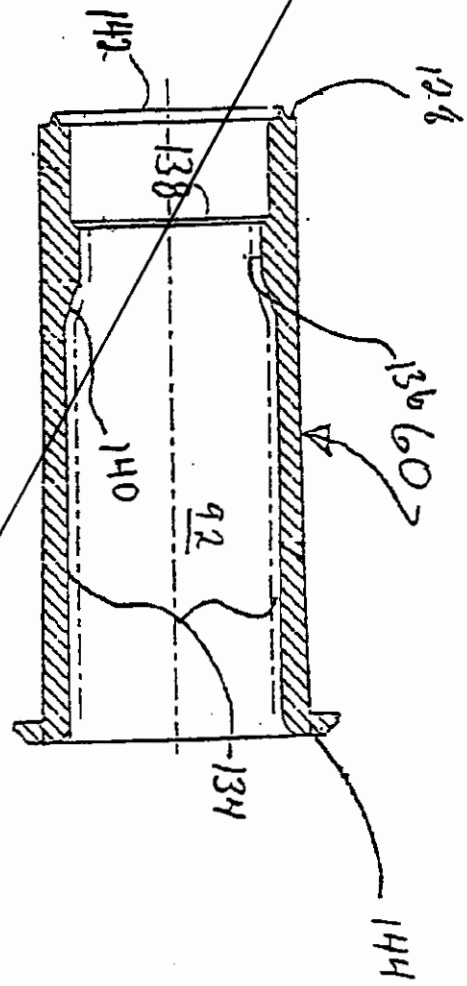

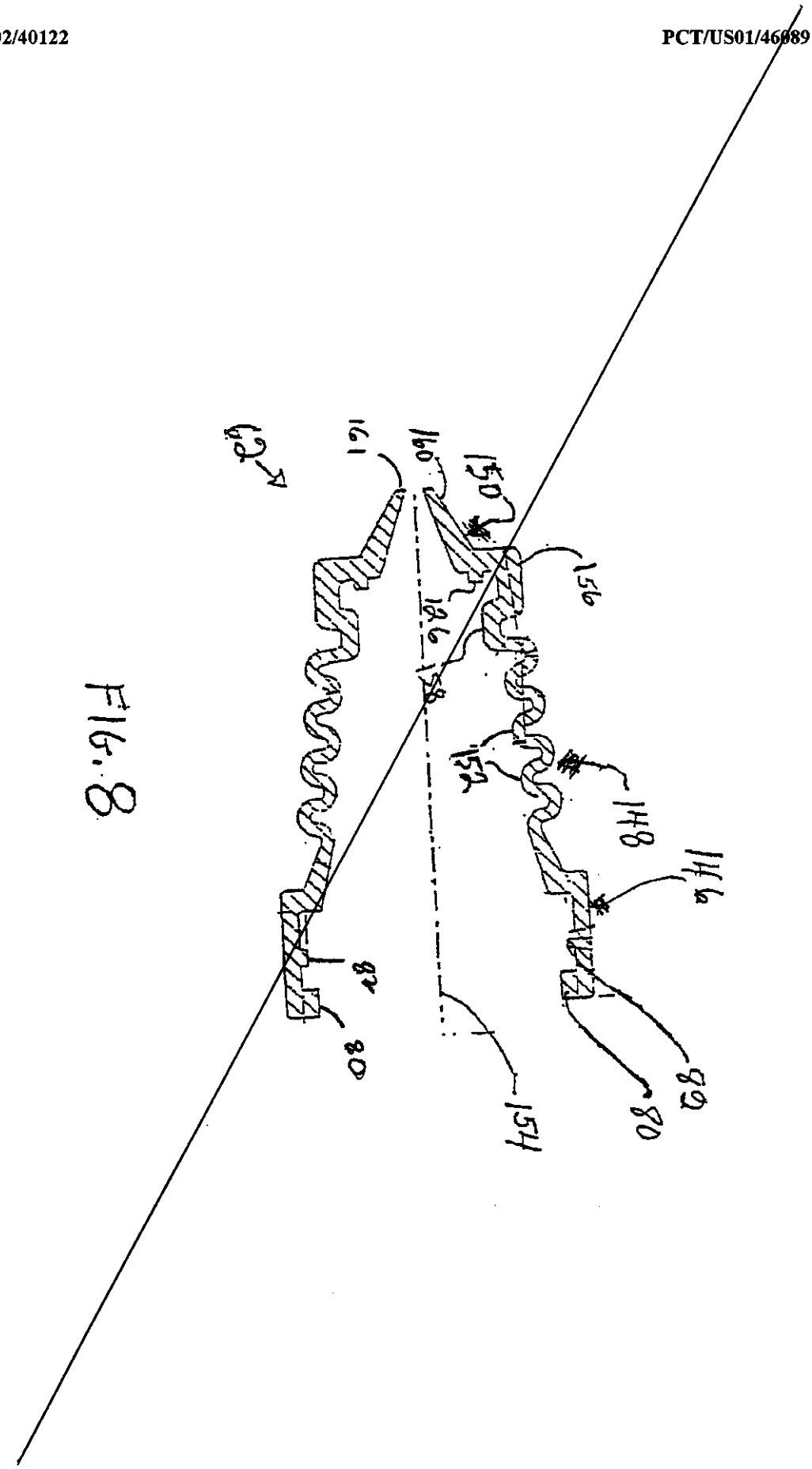
160
151
154
152
158
158
158

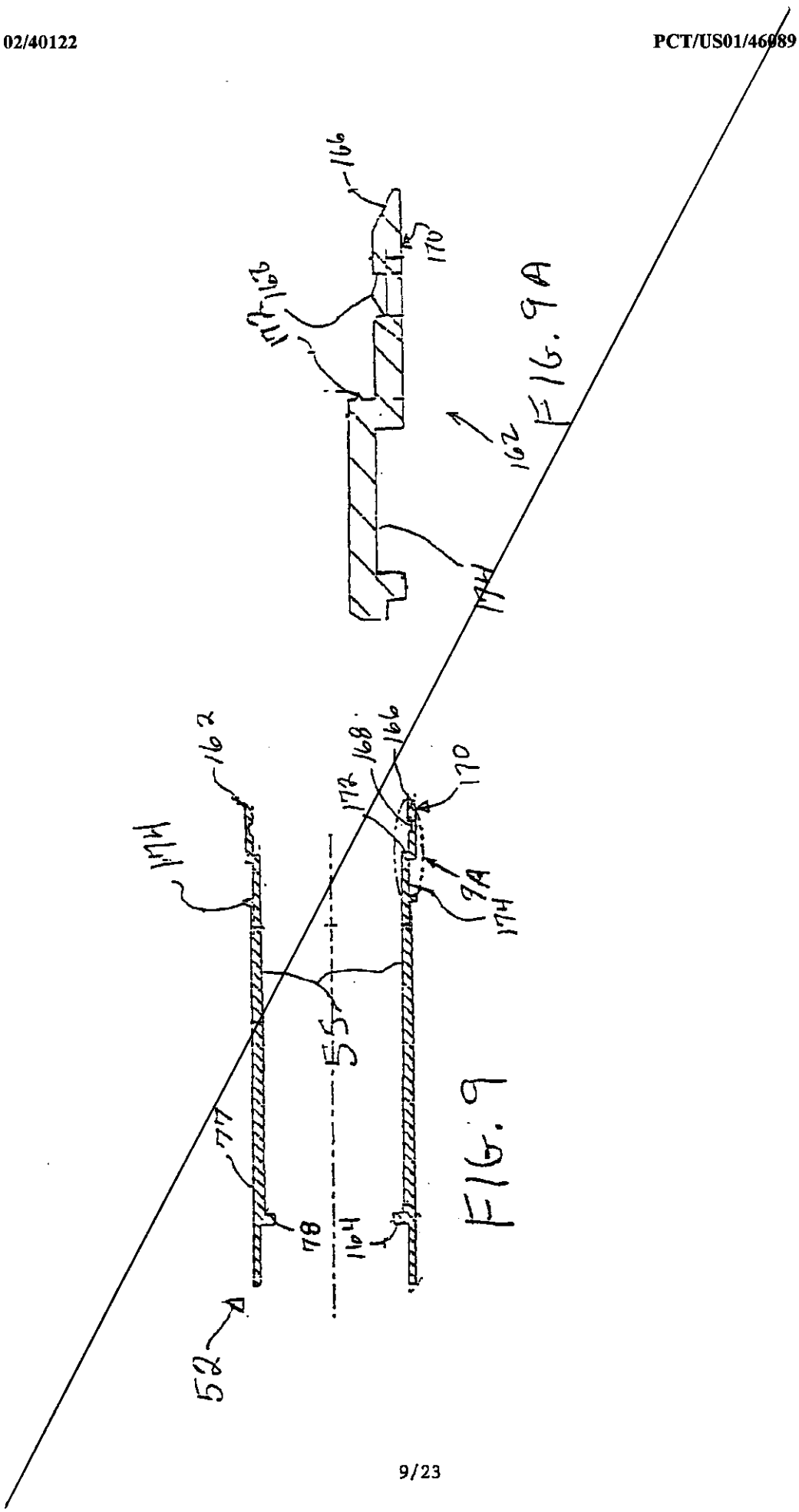

FIG. 9A

FIG. 9

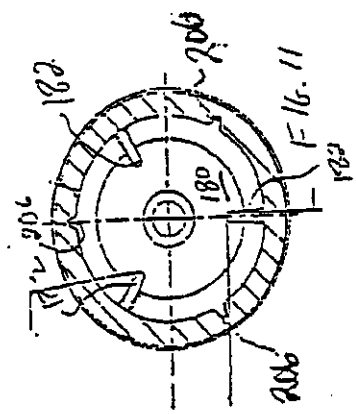

FIG. 10

FIG. 11

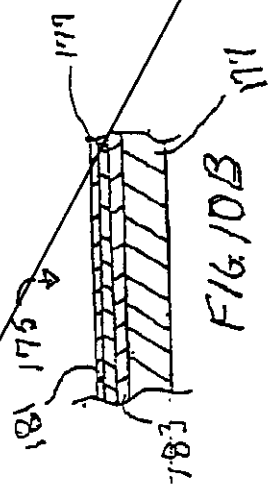

FIG. 10B

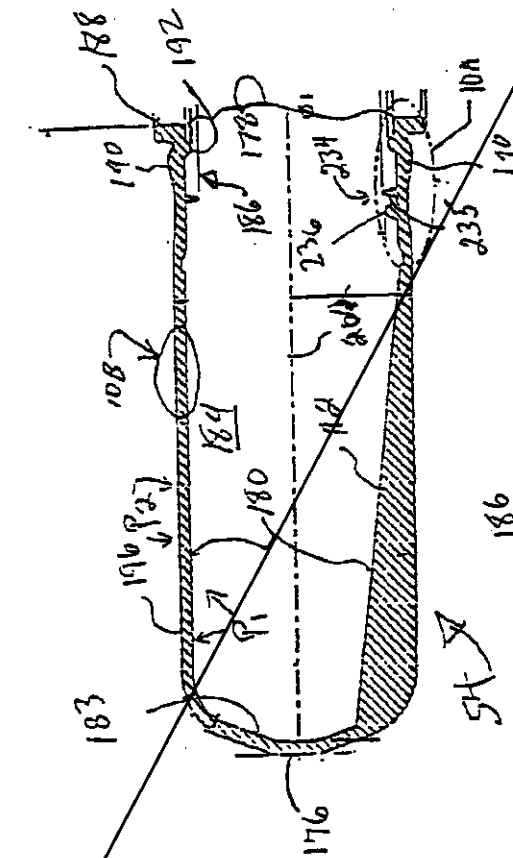

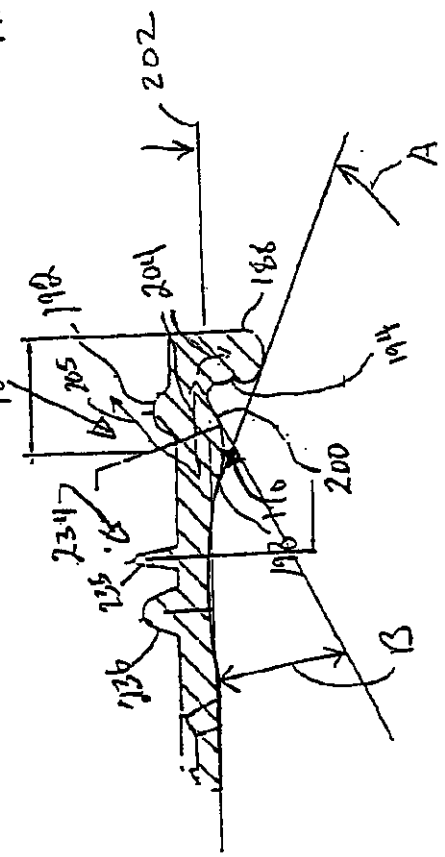

FIG. 10A

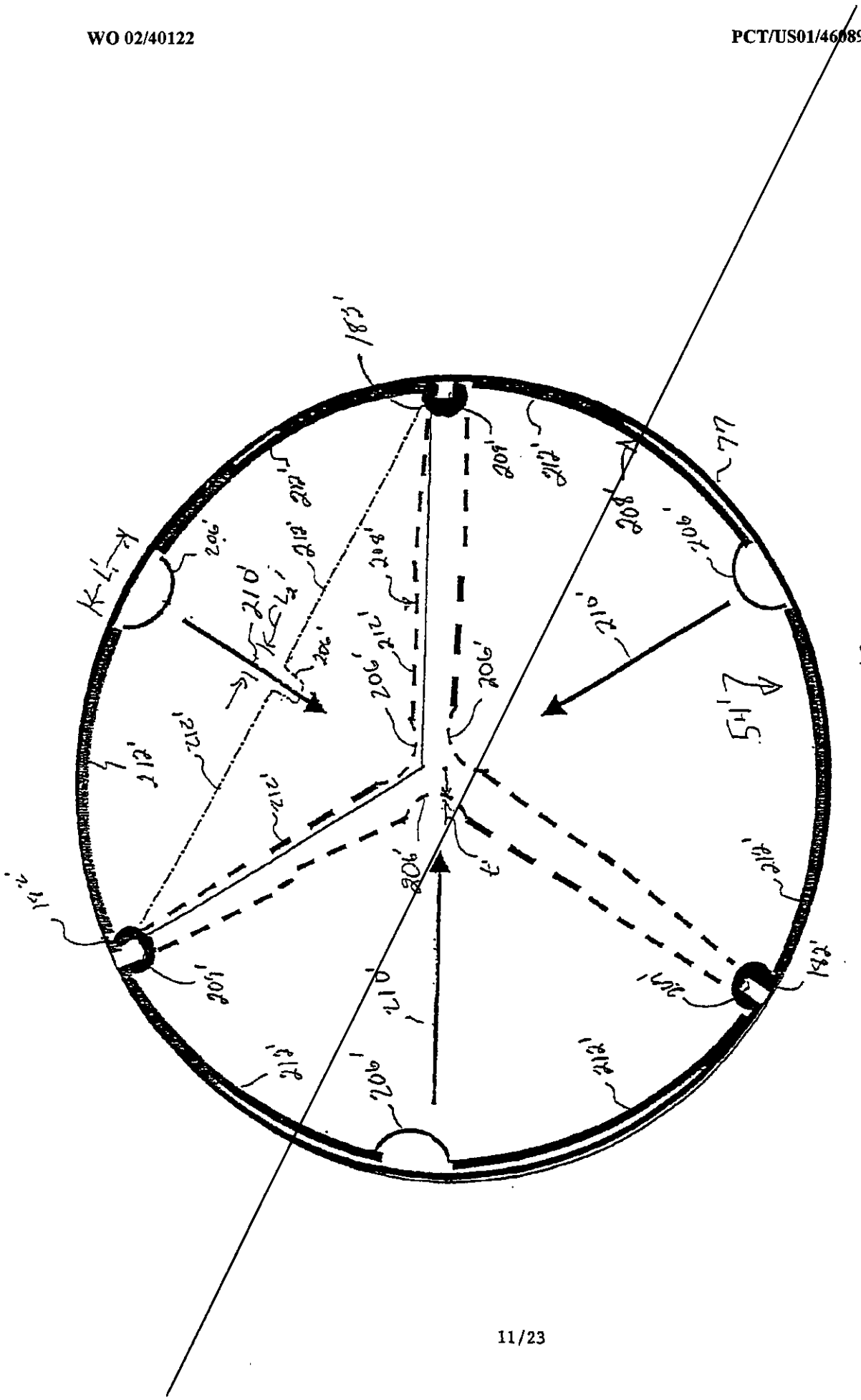

FIG. 12

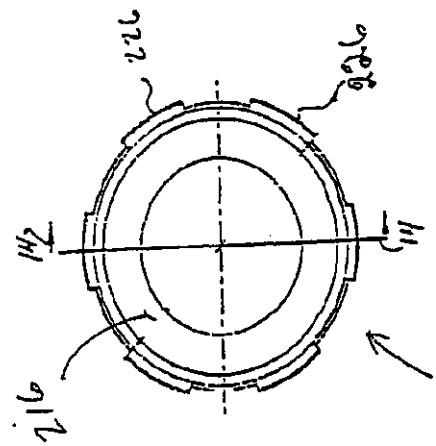

FIG. 13

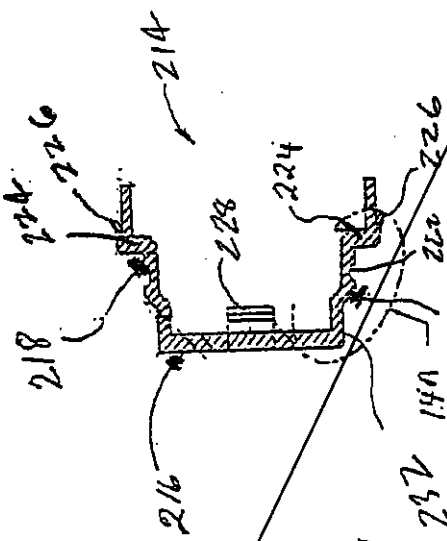

FIG. 14

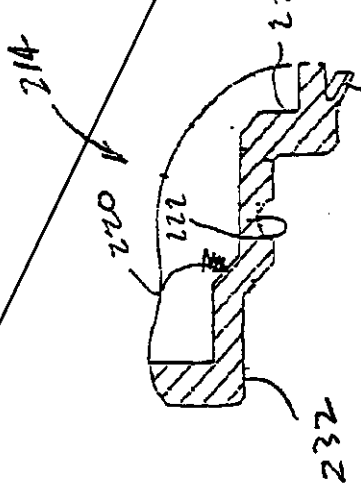

FIG. 14A

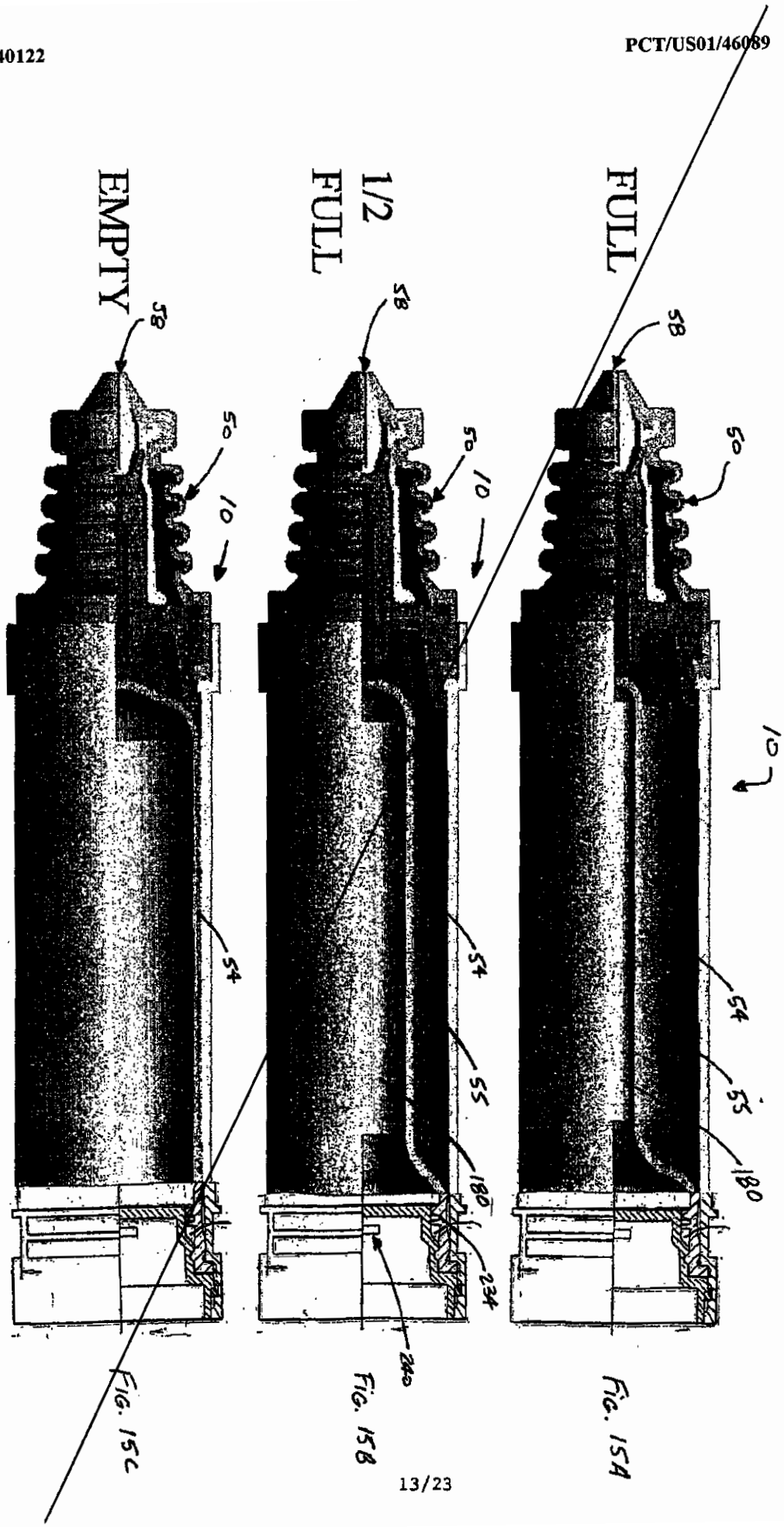

Fig. 15A Fig. 15B Fig. 15C

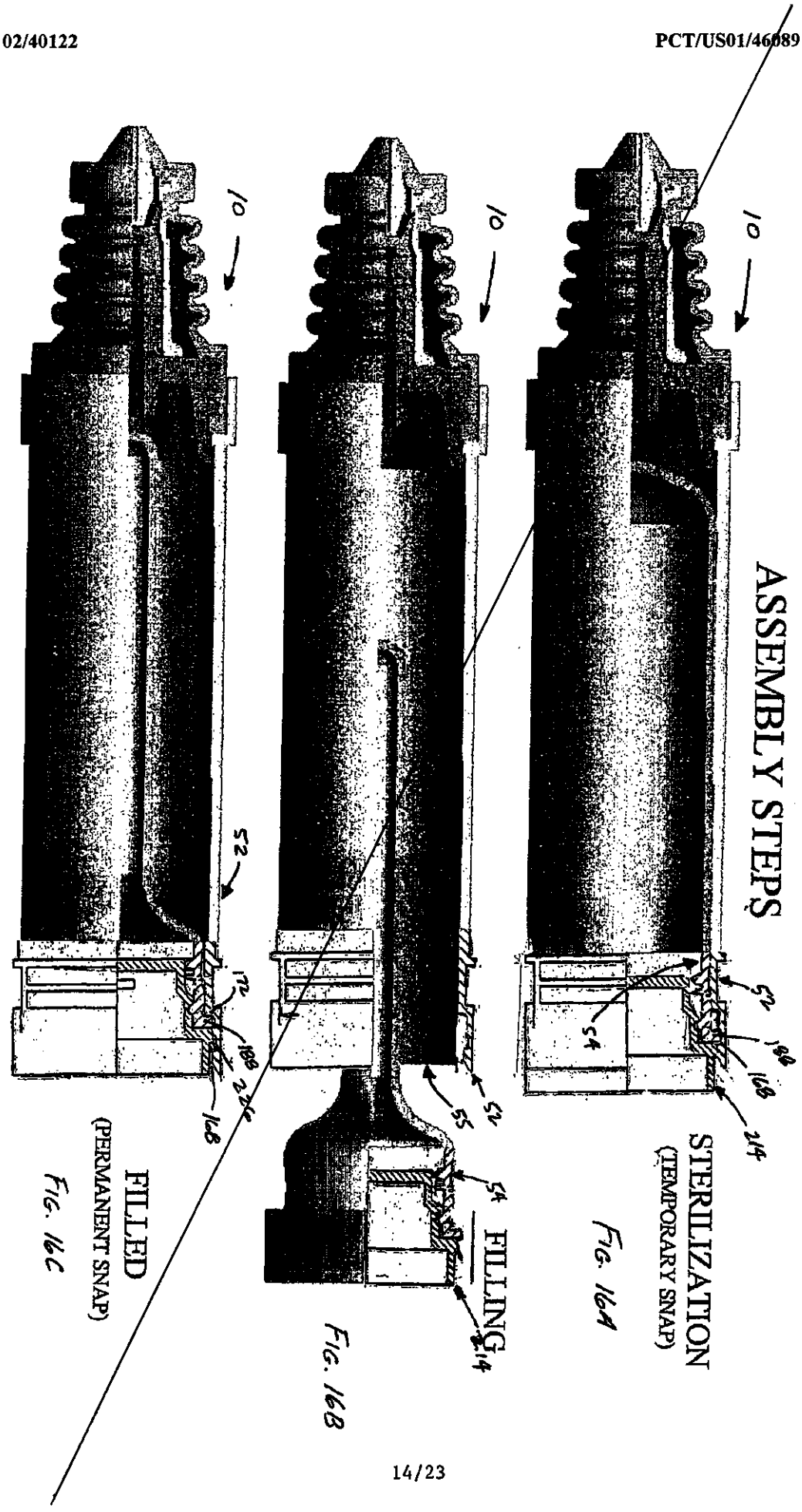
REAR CAP
ASSEMBLY STEPS
10
52
54
168
214
STERILIZATION
(TEMPORARY SNAP)
FIG. 16A
55
FILLING
FIG. 16B
172
188
FILLED
(PERMANENT SNAP)
FIG. 16C

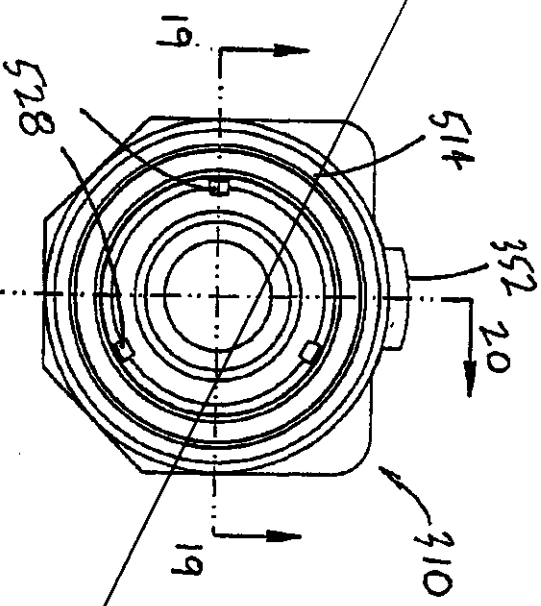

FIG. 18

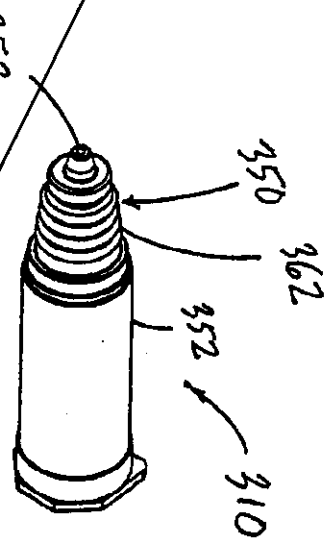

FIG. 17

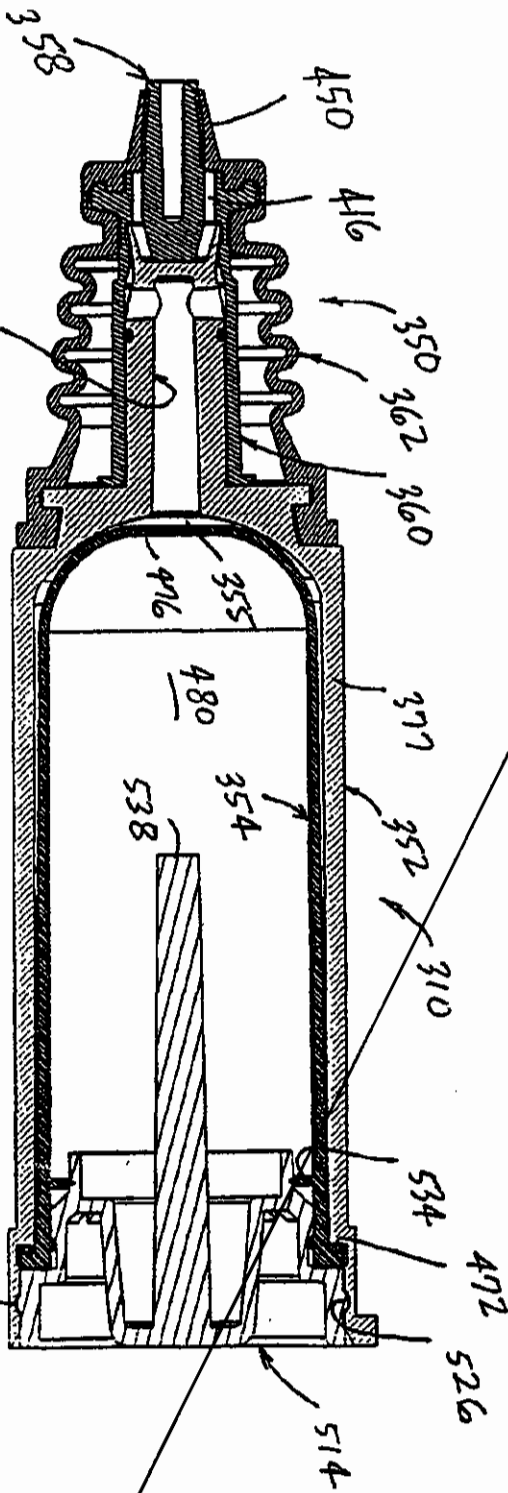
358
450
416
350
362
360
356
355
406
480
354
538
377
352
310
534
472
468
526
514

FIG. 20

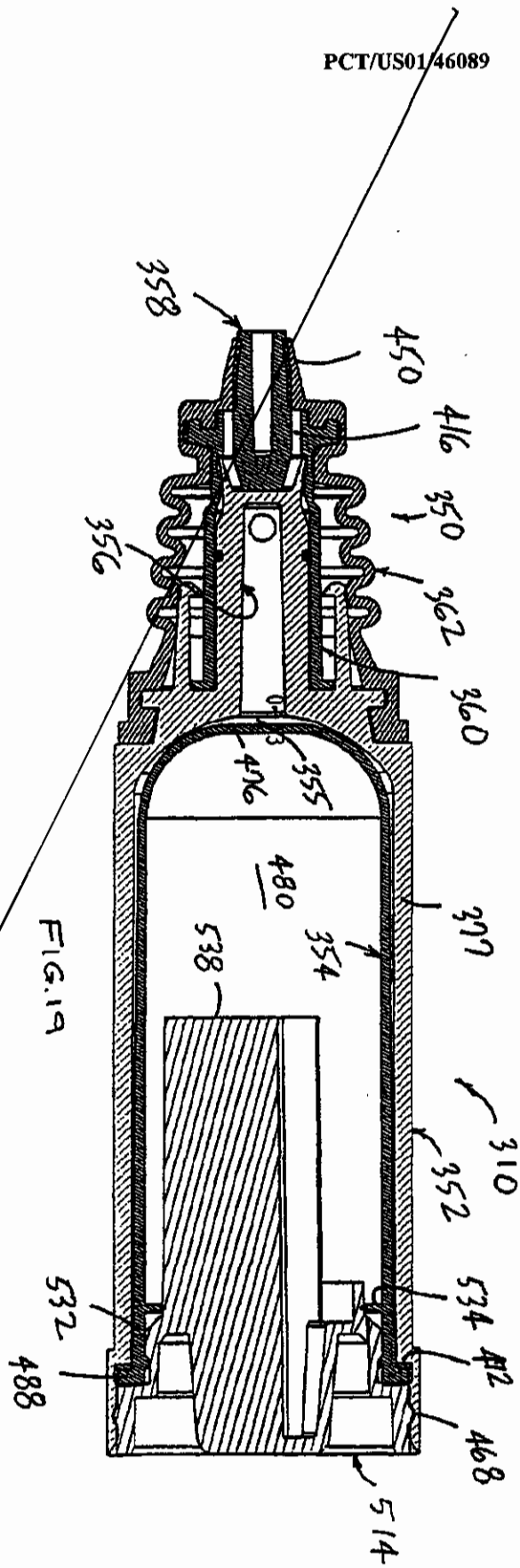
358
450
416
350
362
360
356
355
406
480
354
538
377
352
310
534
472
468
532
488
514

FIG. 19

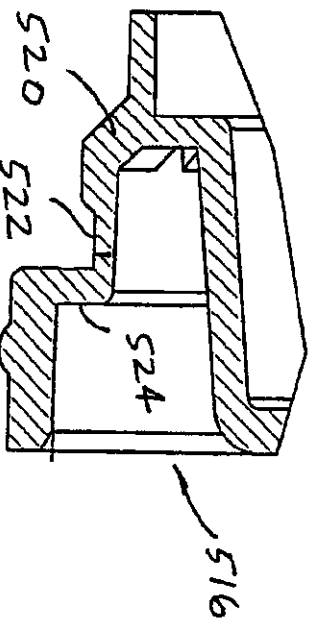

FIG. 23

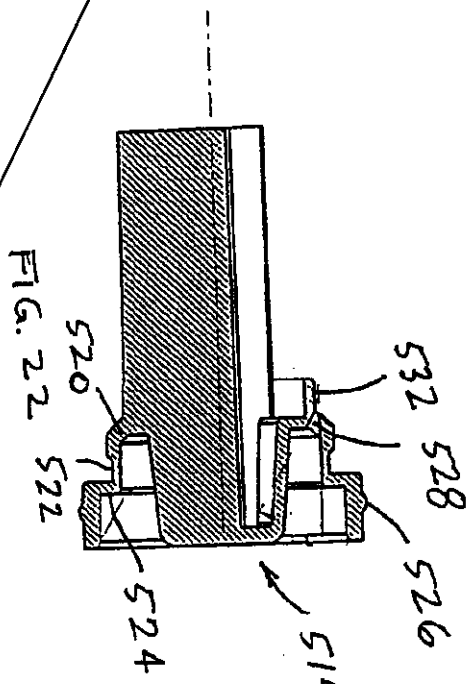

FIG. 22

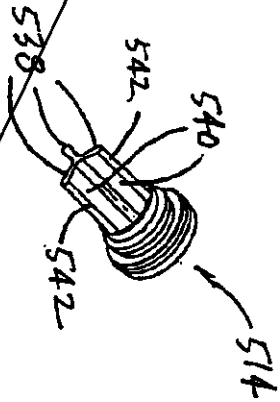

FIG. 21

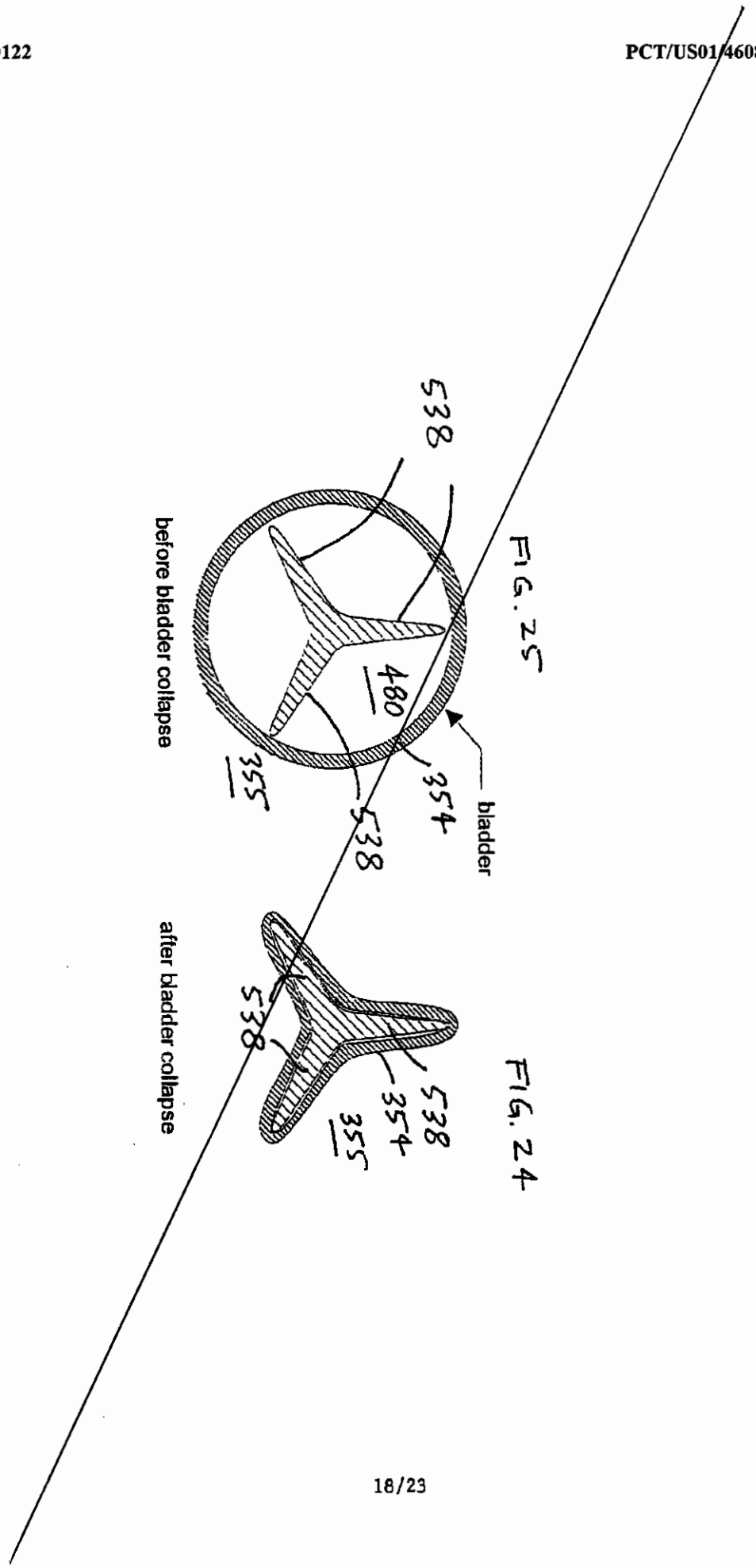
538
480
355
354
538
bladder
before bladder collapse
538
538
354
355
after bladder collapse

FIG. 25

FIG. 24

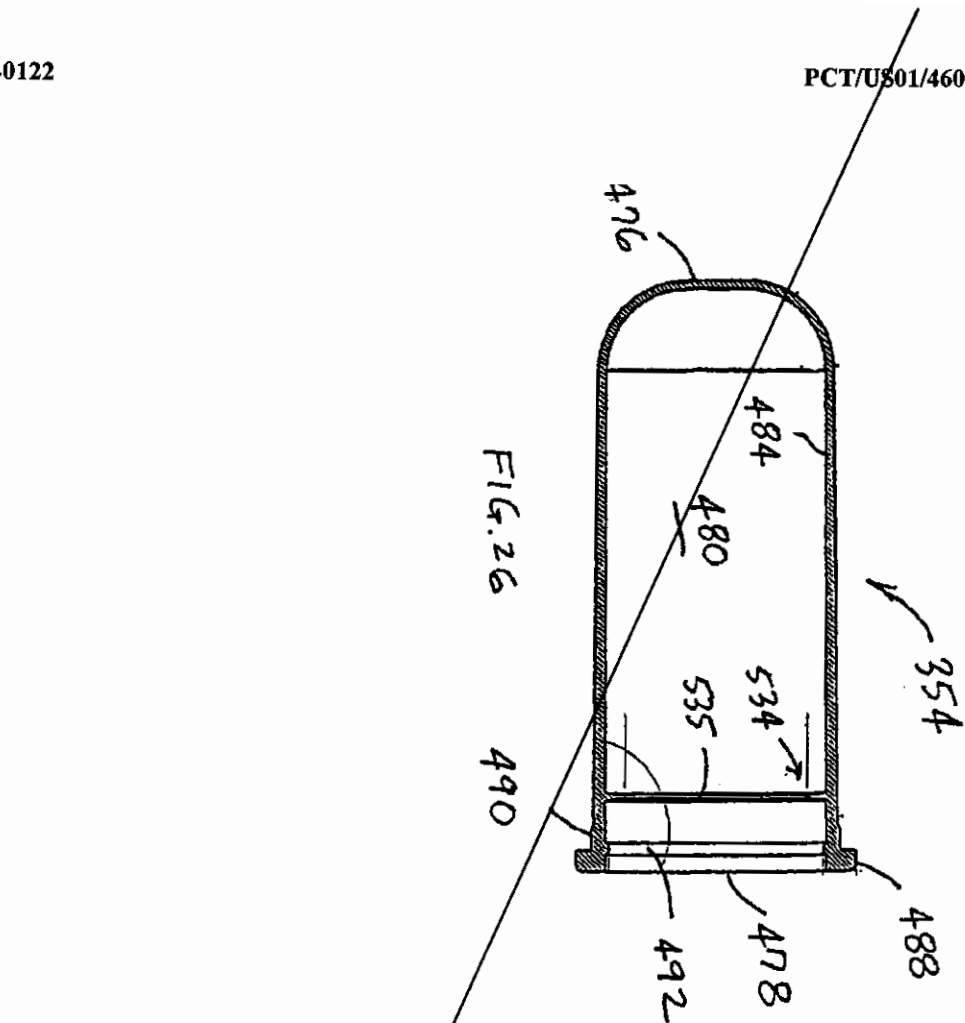
476
484
480
354
534
535
490
492
408
488

FIG. 26

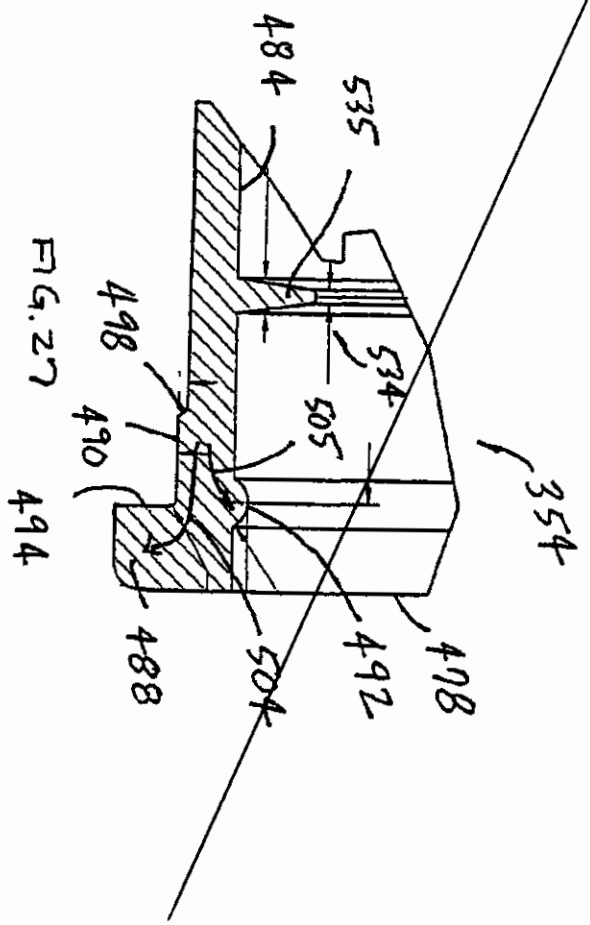
484
535
498
534
505
490
354
494
488
504
492
408

FIG. 27

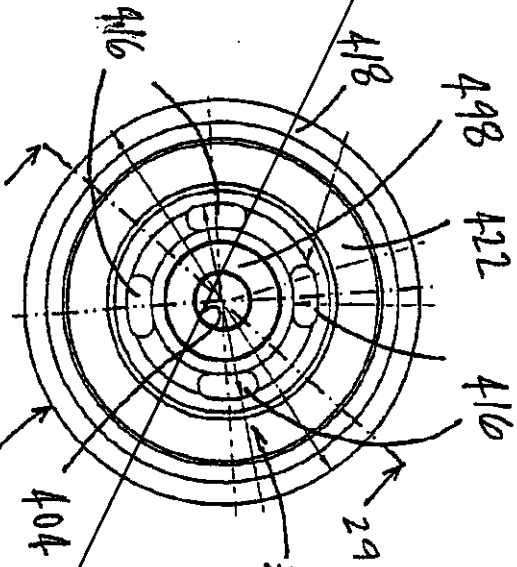
416
418
498
29
422
416
360
404
358
29

FIG. 28

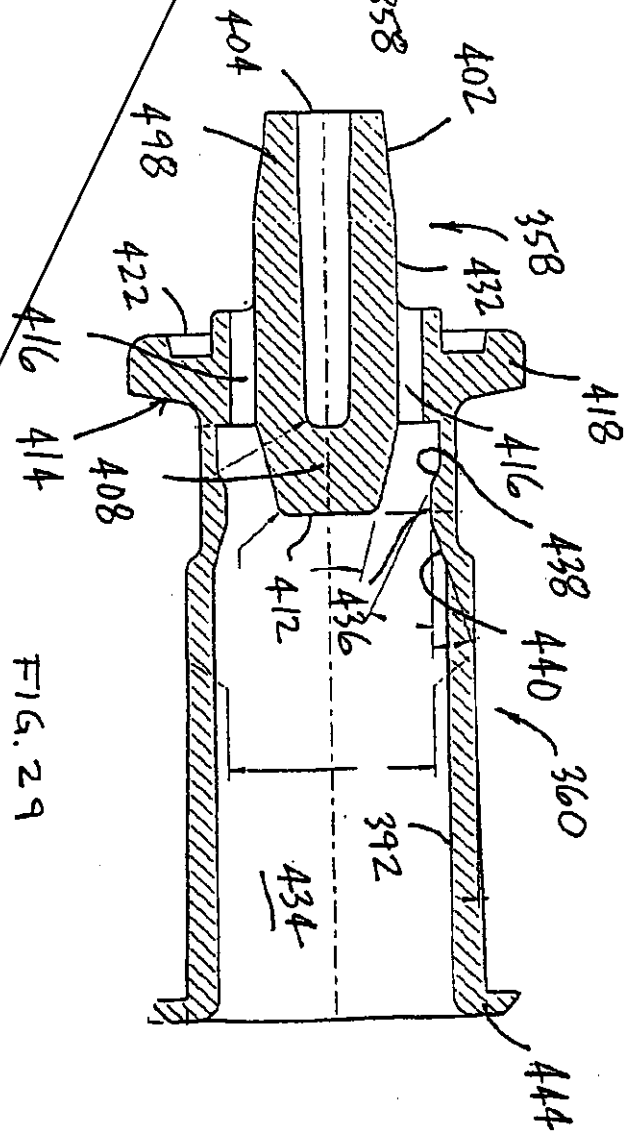
404
402
498
358
432
422
418
416
414
408
416
438
412
436
440
360
392
434
444

FIG. 29

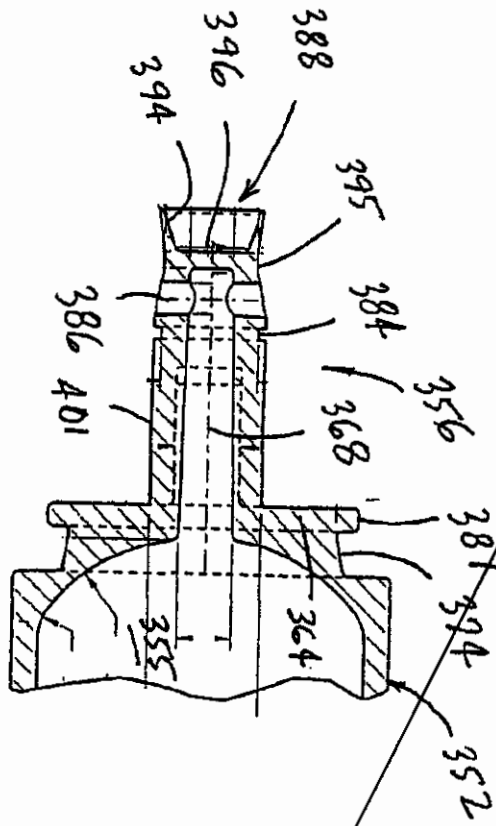
388
396
394
395
386
384
401
356
368
381
374
364
355
352

FIG. 31

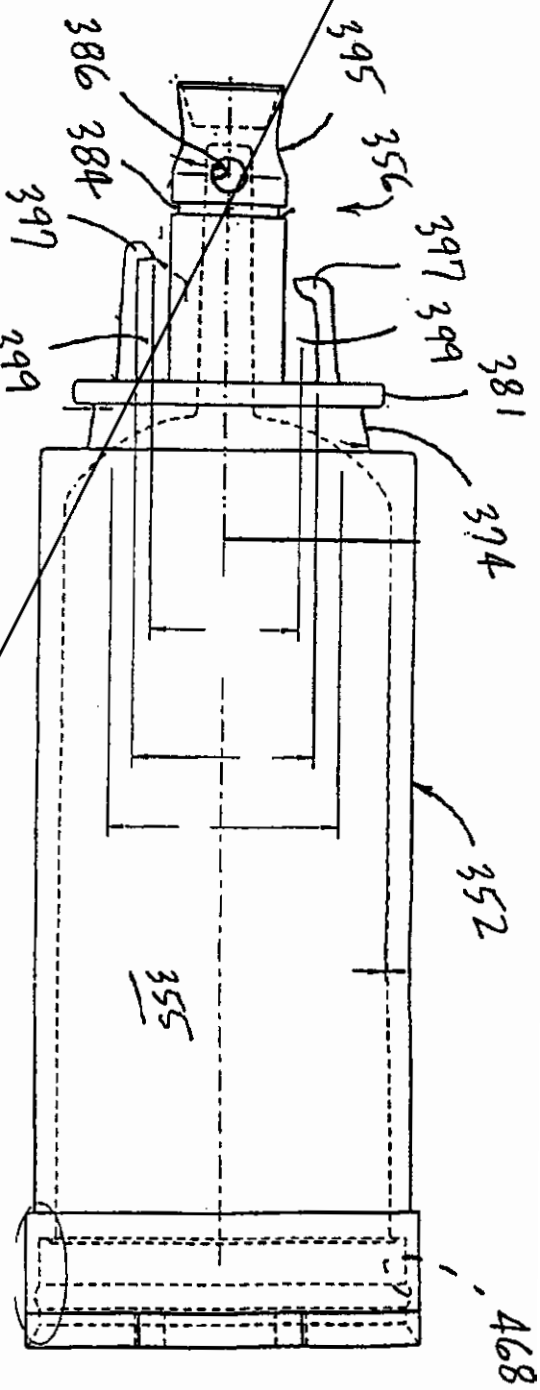
386
395
384
356
397
397
399
399
381
374
352
355
468

FIG. 30

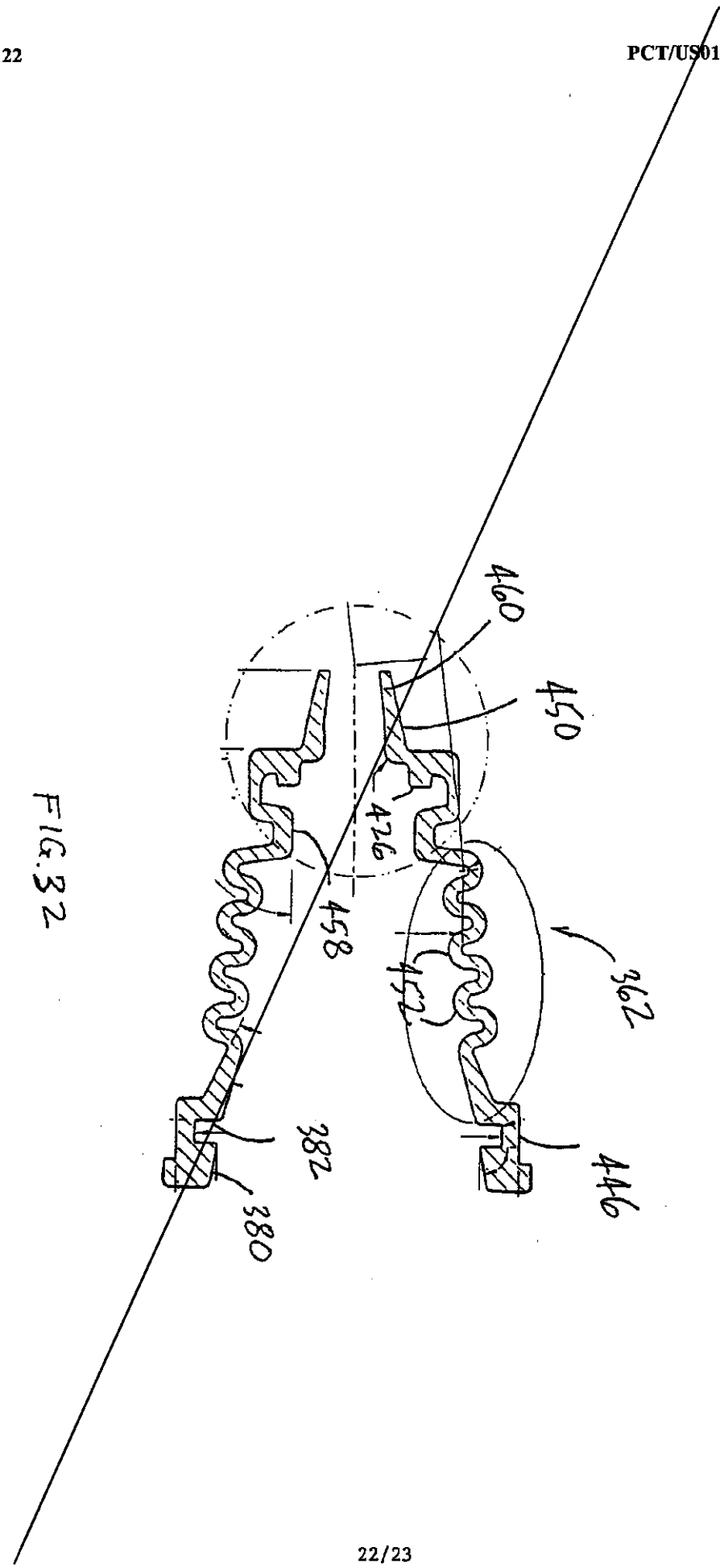

FIG. 32

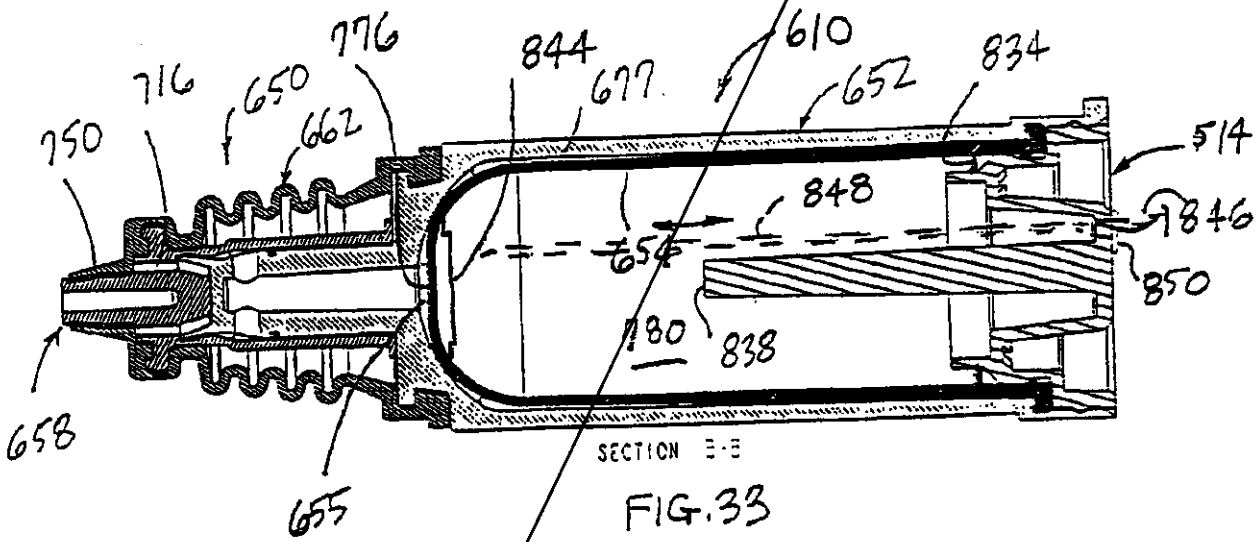
776
844
610
716
650
677
652
834
750
662
514
848
846
654
850
780
838
658
655
SECTION B-B

FIG. 33

FIG. 1

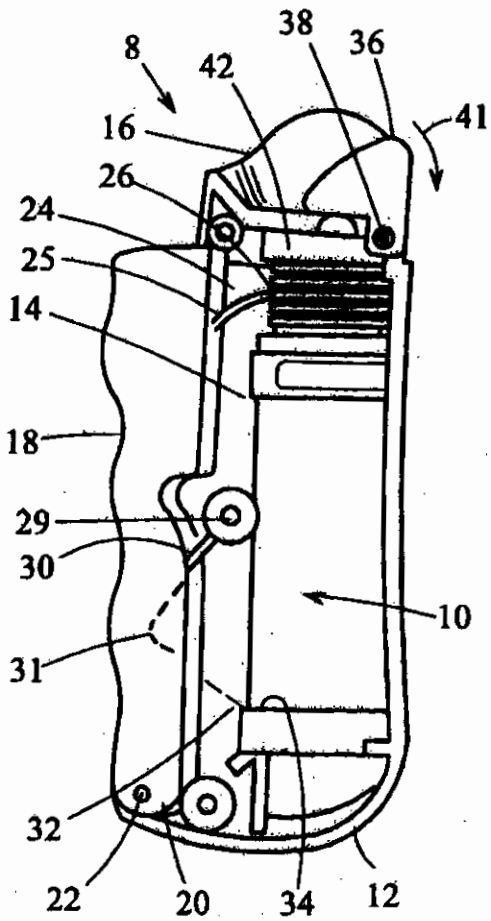
8
42
38
36
41
16
26
24
25
14
18
29
30
10
31
32
22
20
34
12

FIG. 1A

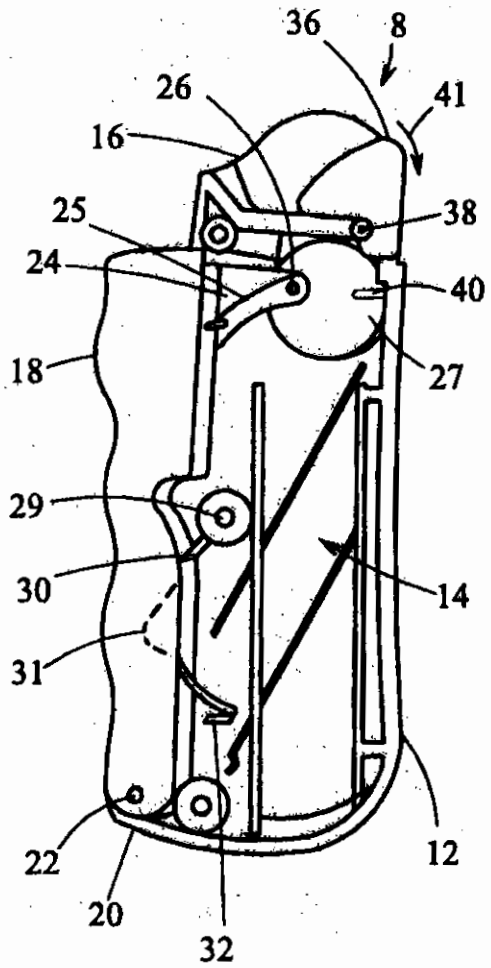
36
8
41
26
16
25
38
24
40
18
27
29
30
14
31
22
20
32
12

FIG. 1B

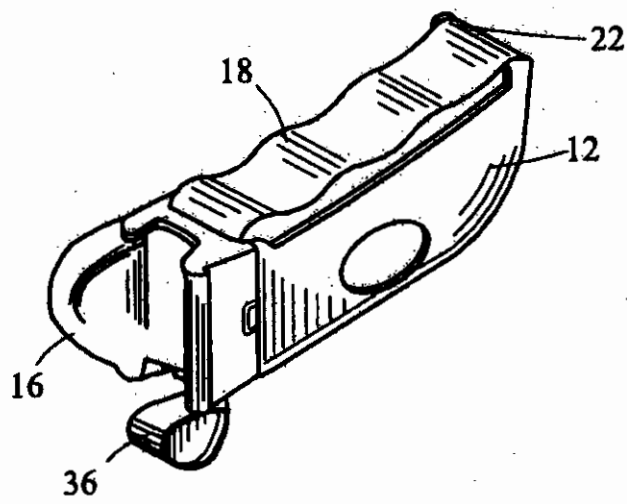

FIG. 1D

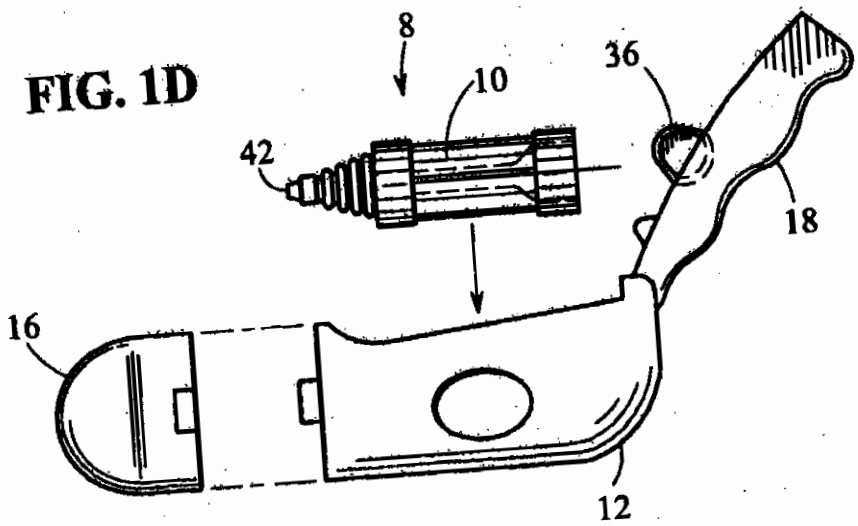

FIG. 1C

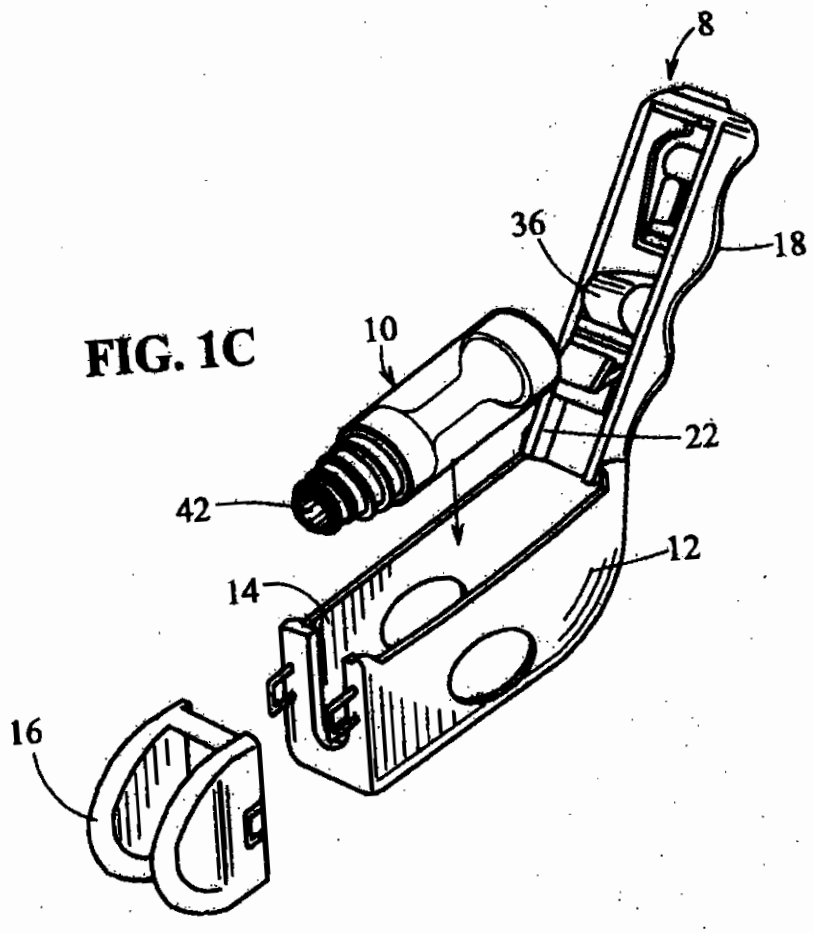

FIG. 2

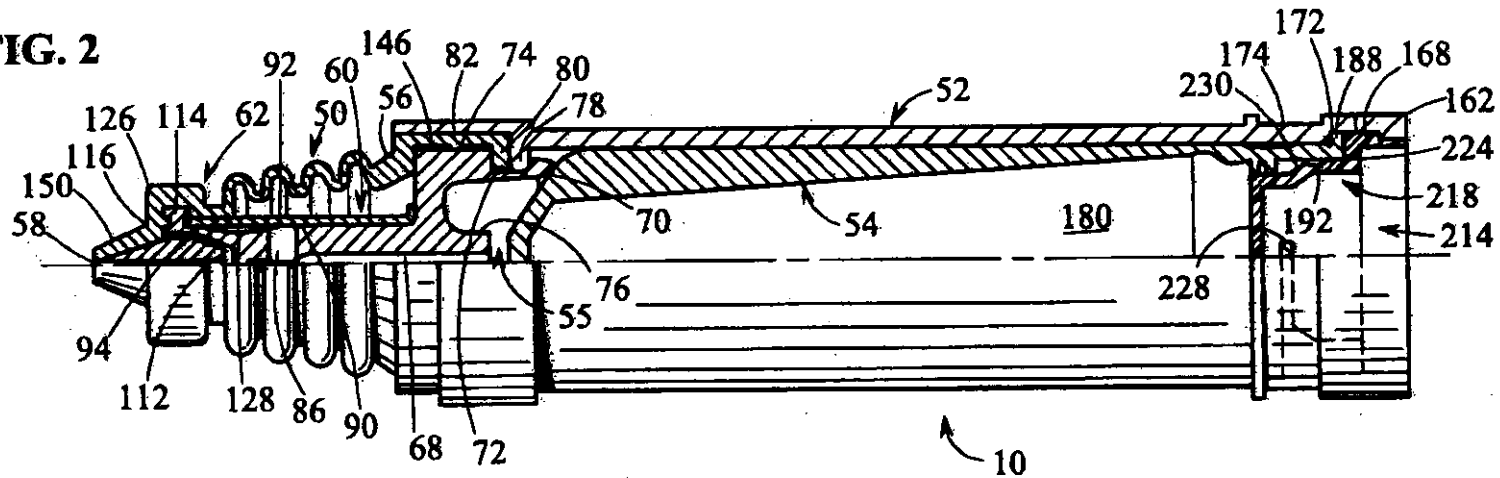

126
114
62
92
50
60
146
56
82
74
80
78
52
172
174
188
168
230
162
224
218
214
192
228
180
54
70
76
55
116
150
58
94
112
128
86
90
68
72
10

FIG. 3

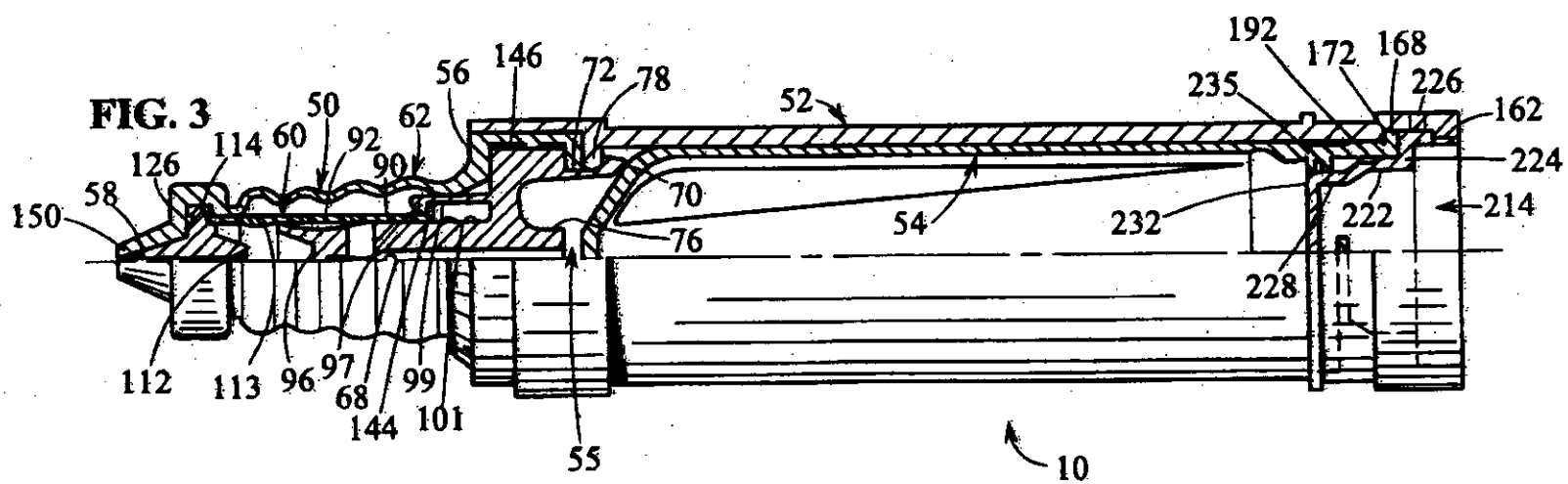

126
114
60
50
92
62
90
56
146
72
78
52
192
172
168
235
226
162
224
214
222
232
228
54
70
76
55
150
58
112
113
96
97
68
144
99
101
10

FIG. 4

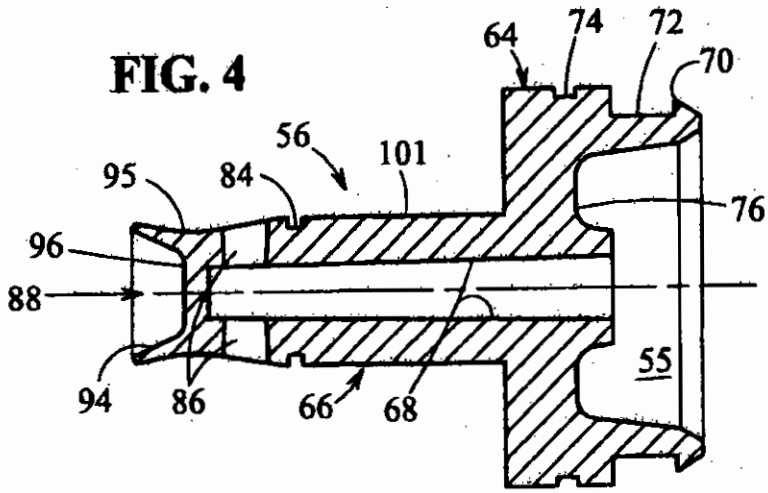

FIG. 5

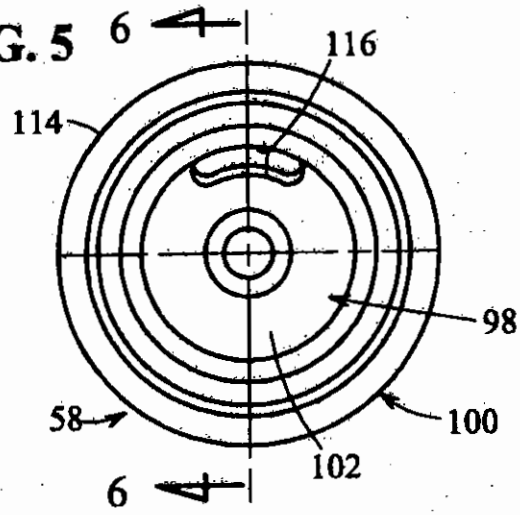

FIG. 6

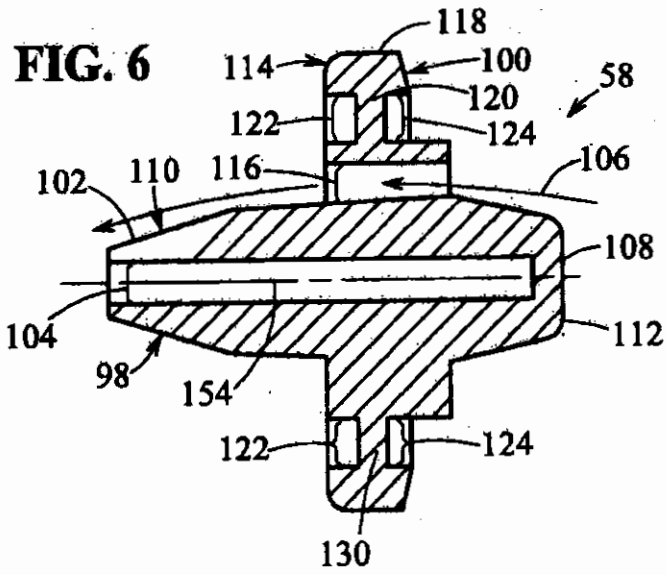

FIG. 7

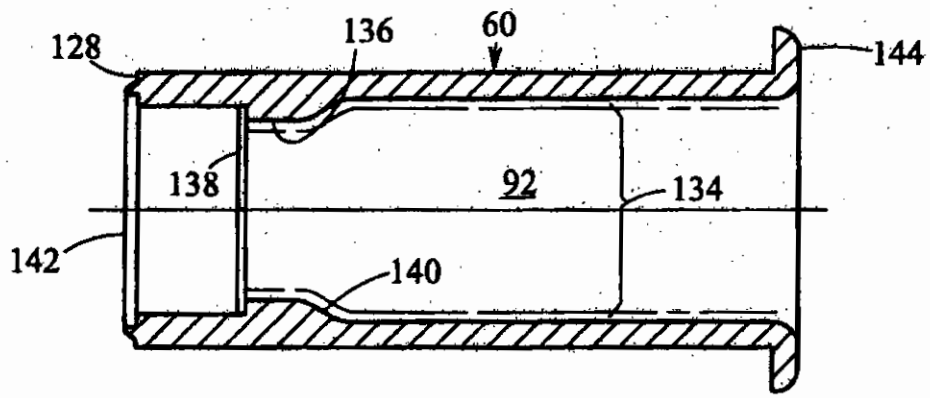

FIG. 8

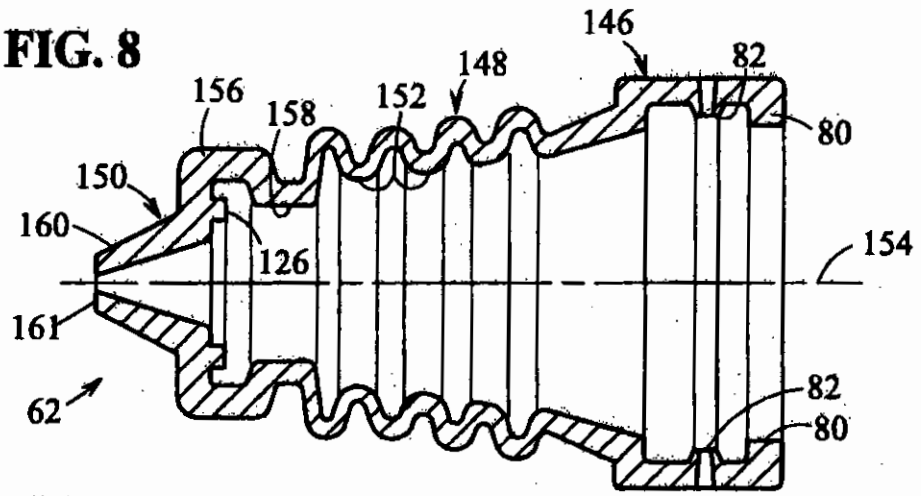

FIG. 9

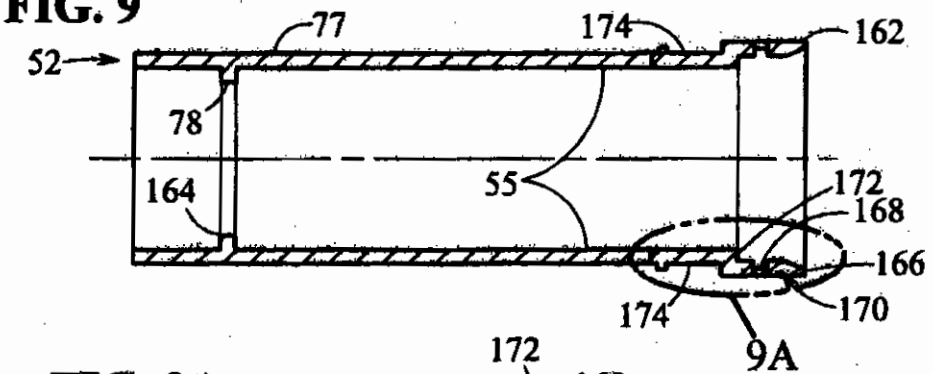

FIG. 9A

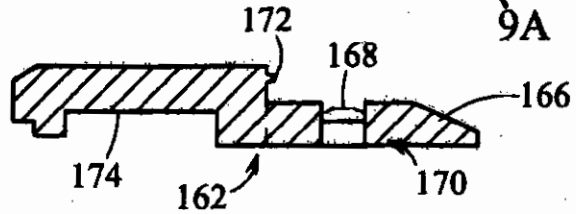

FIG. 10

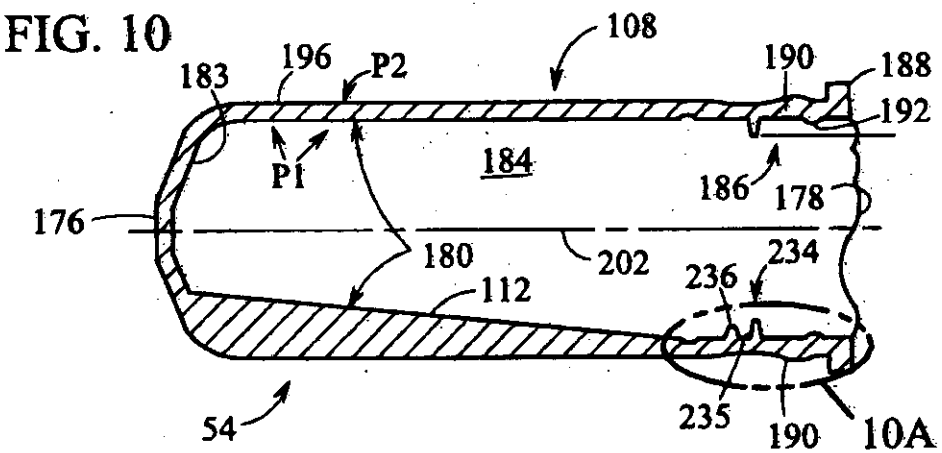

FIG. 11

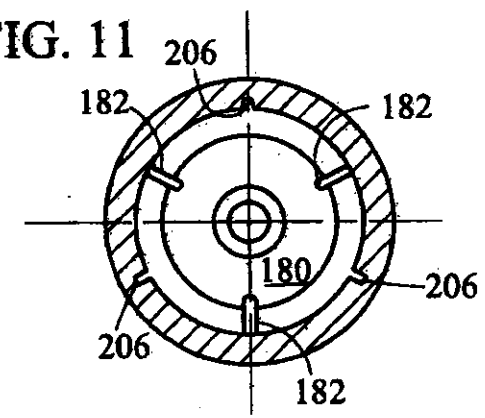

FIG. 10A

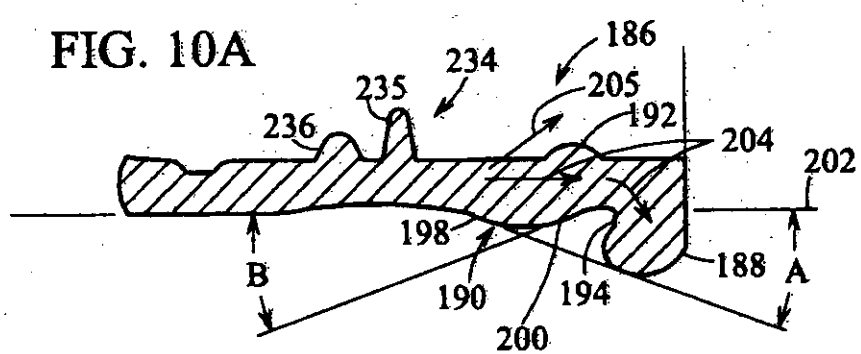

FIG. 10B

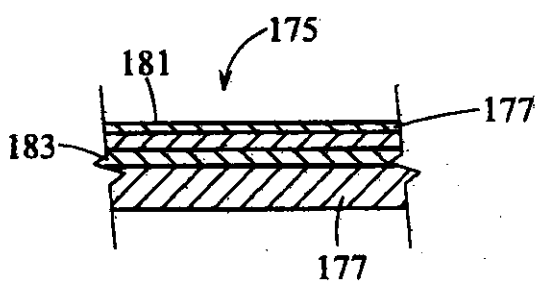

FIG. 12

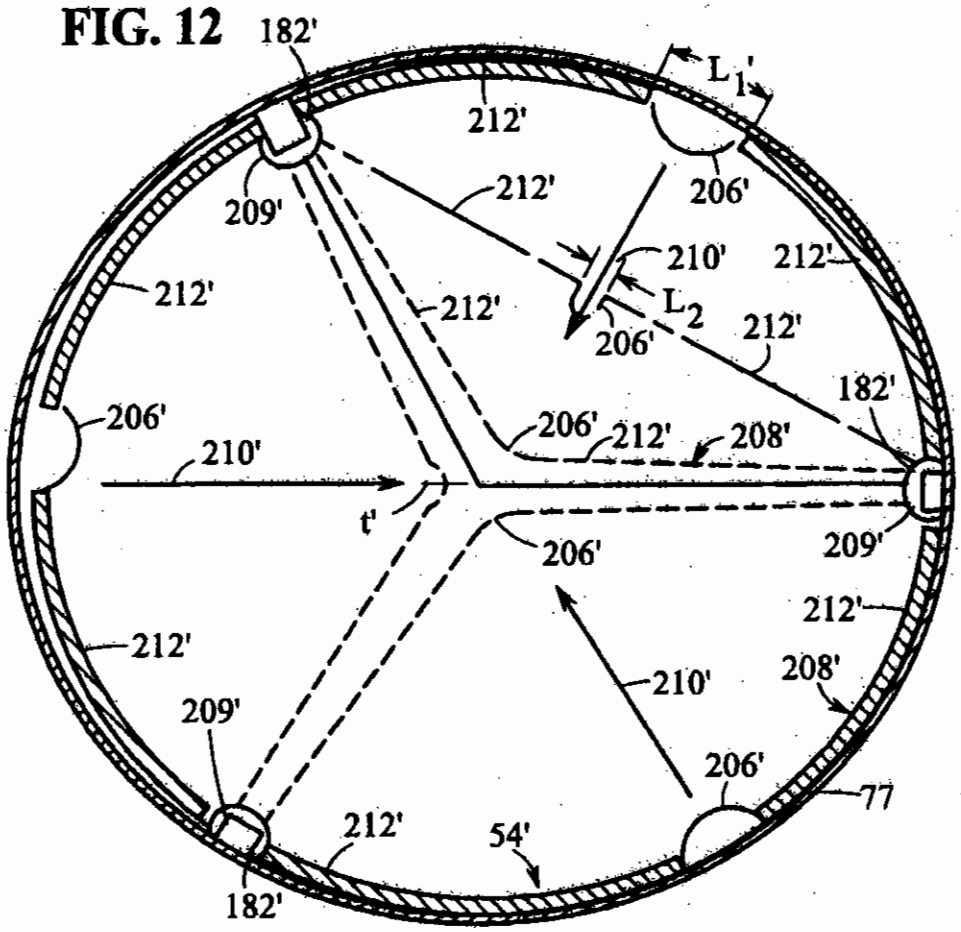
182'
L_1'
212'
206'
209'
212'
210'
212'
212'
L_2
212'
206'
212'
182'
206'
206'
212'
208'
210'
t'
206'
209'
212'
212'
210'
208'
209'
206'
77
212'
54'
182'

FIG. 13

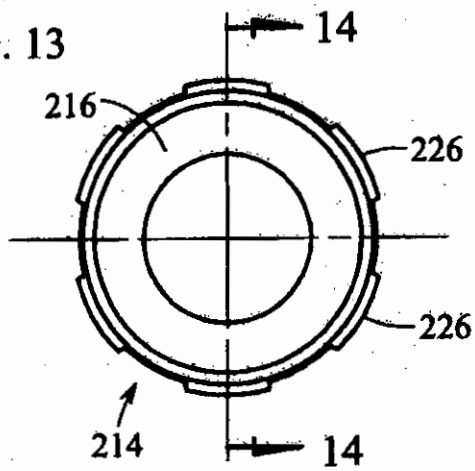

FIG. 14

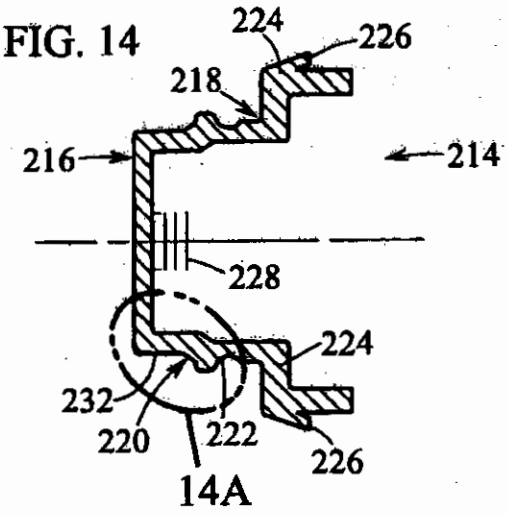

FIG. 14A

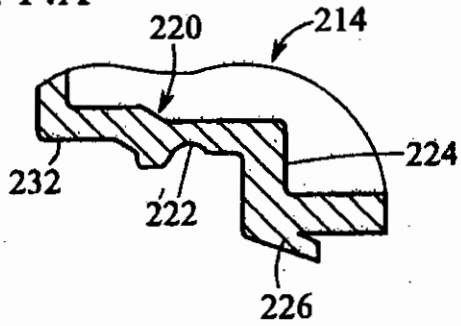

02/01

FIG. 15A

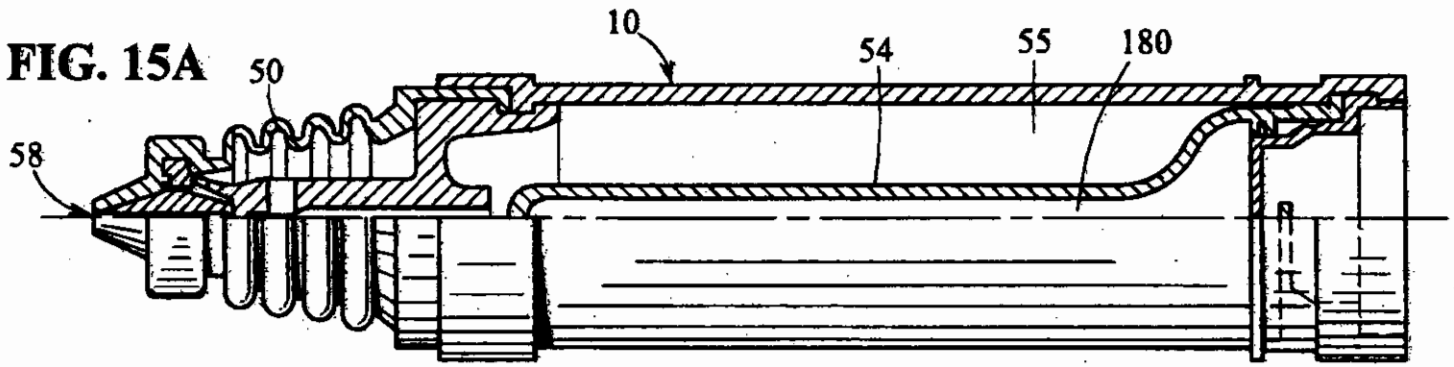

FIG. 15B

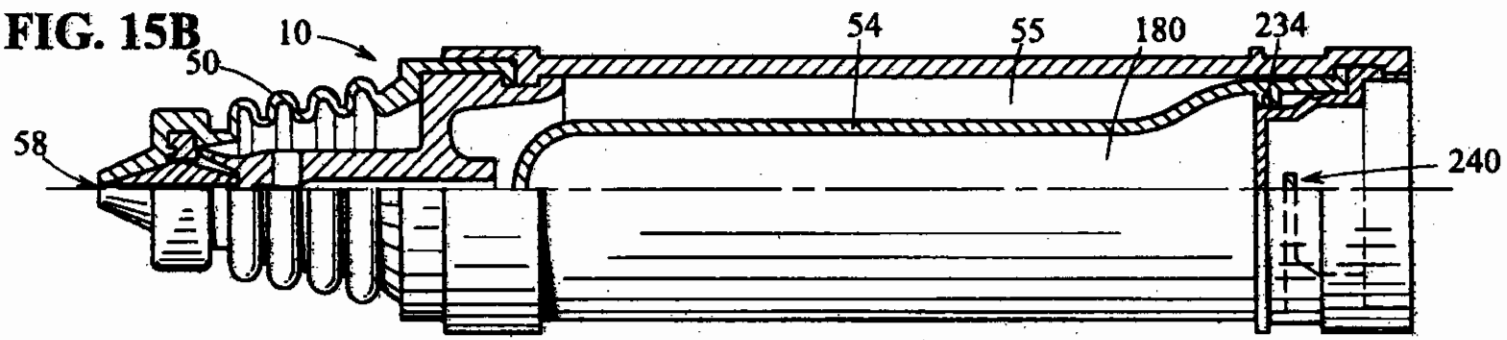

FIG. 15C

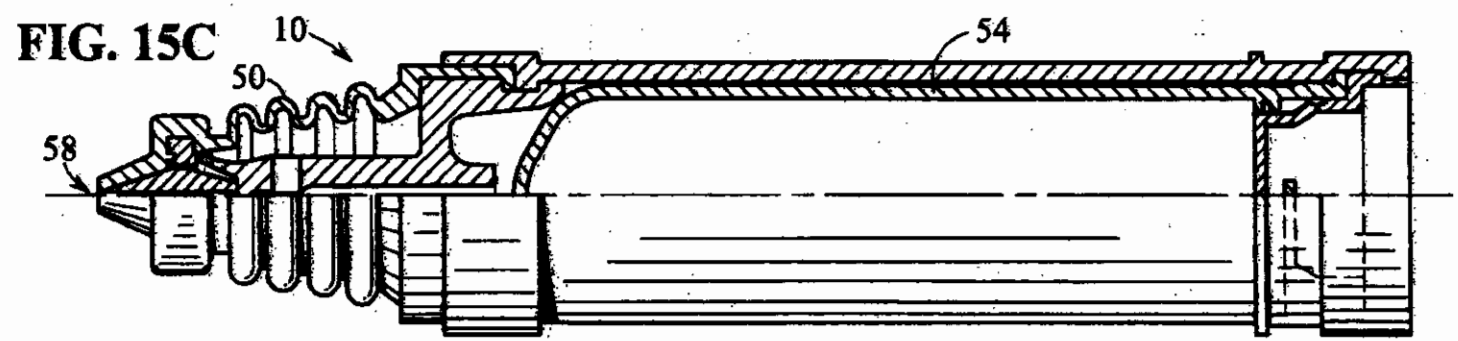

FIG. 16A

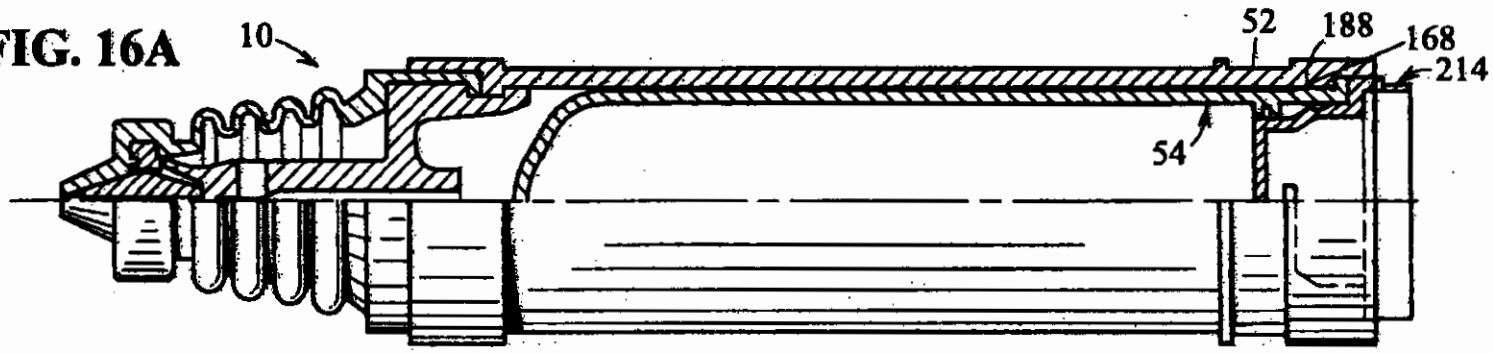

FIG. 16B

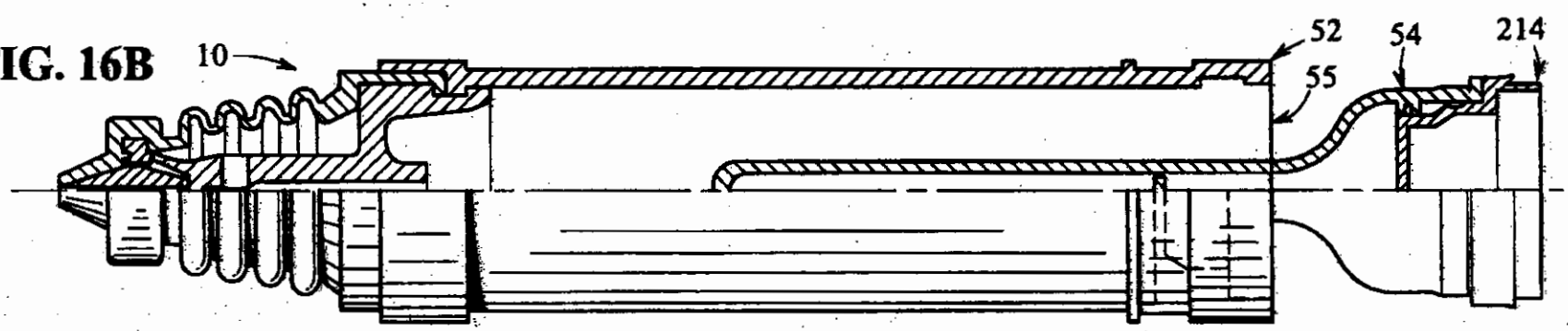

FIG. 16C

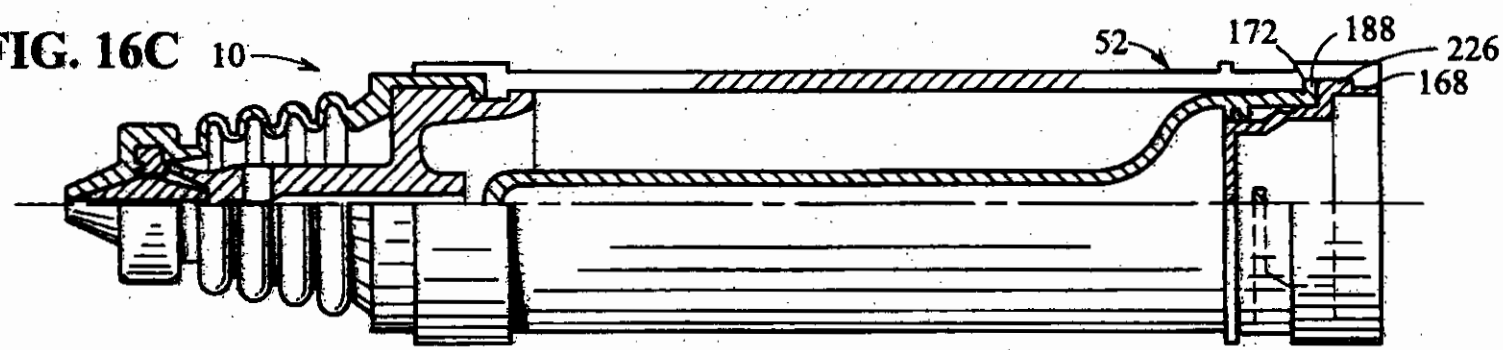

02/11

FIG. 17

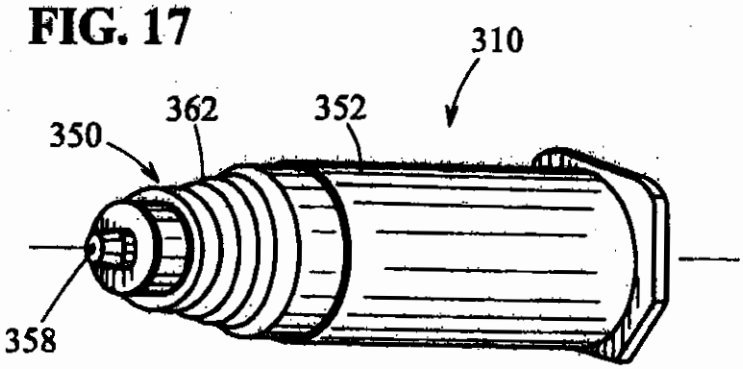

FIG. 18

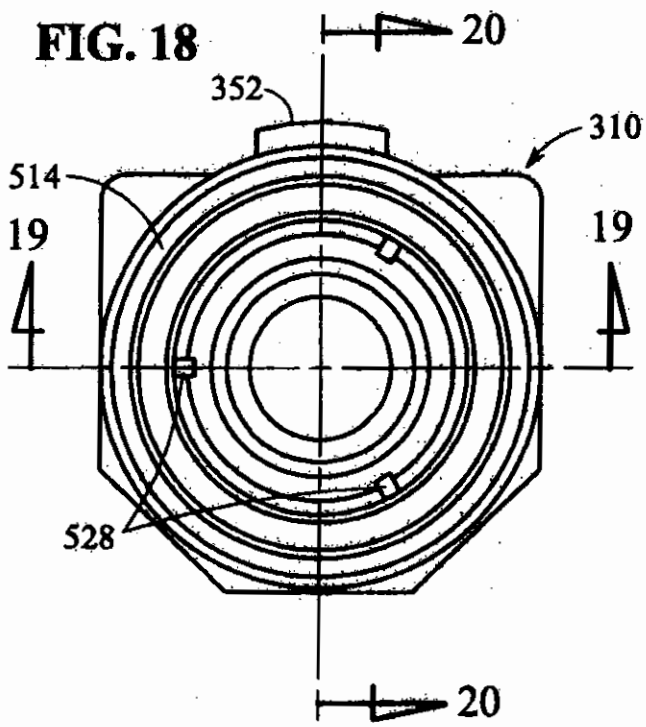

FIG. 19

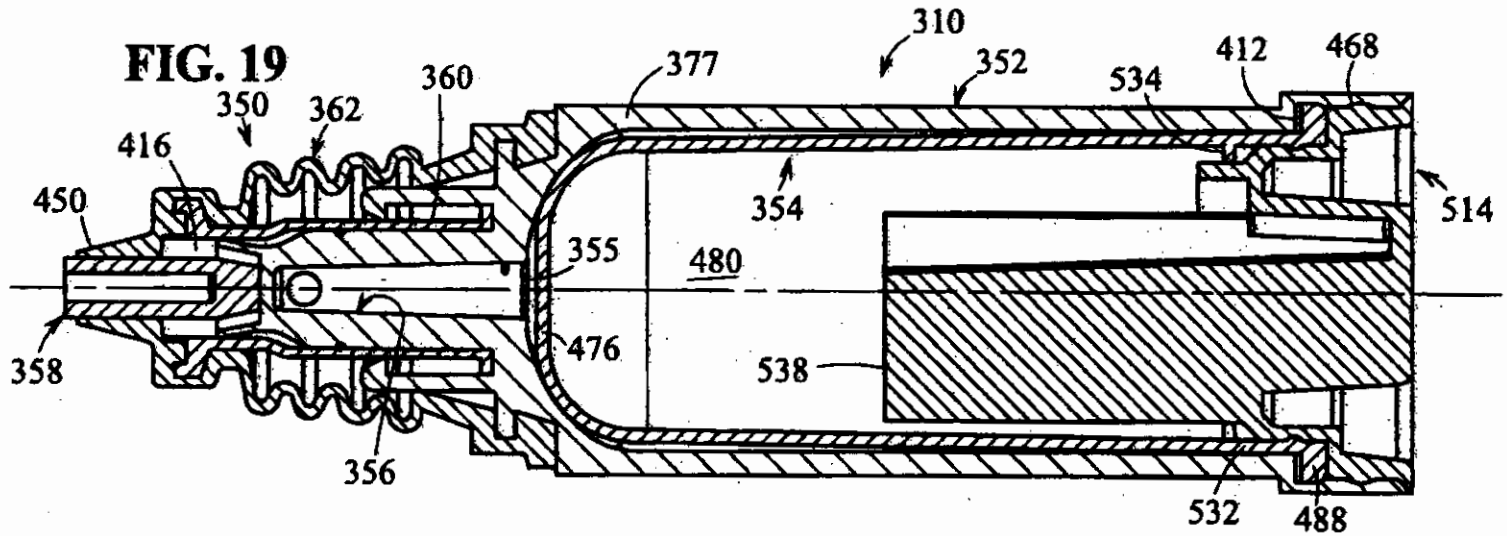
310
377
352
534
412
468
350
362
360
416
450
354
514
355
480
476
538
358
356
532
488

FIG. 20

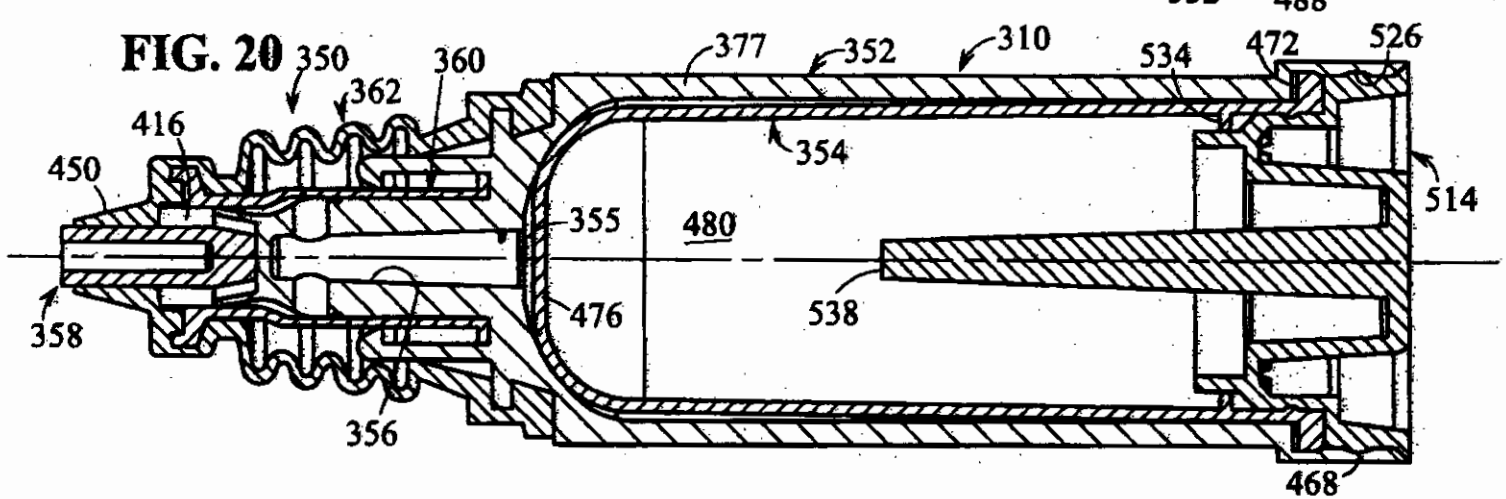
350
362
360
377
352
310
534
472
526
416
450
354
514
355
480
476
538
358
356
468

FIG. 21

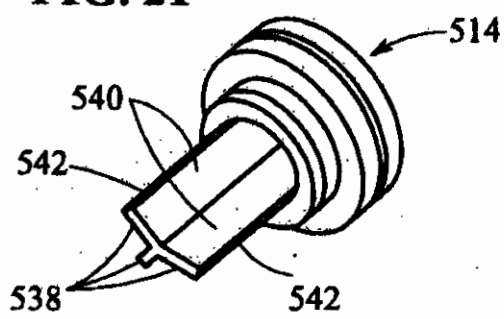

FIG. 22

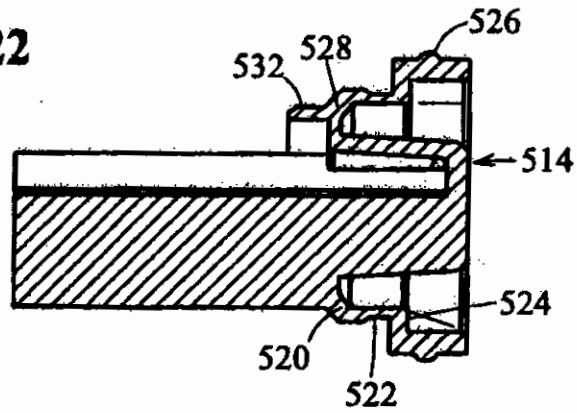

FIG. 23

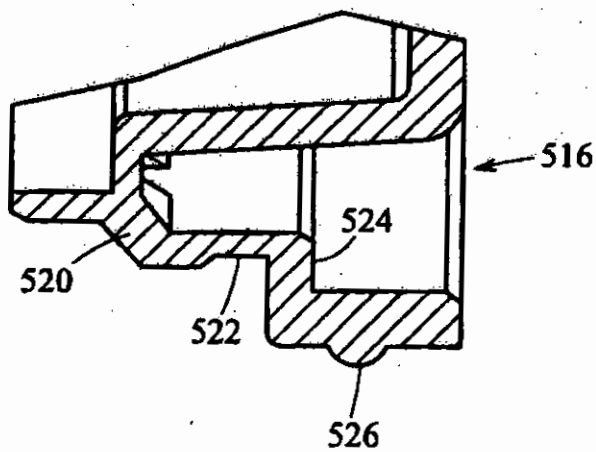

FIG. 24

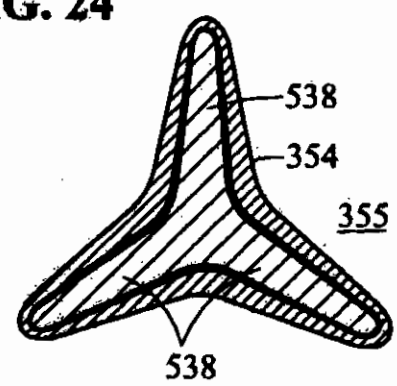

FIG. 25

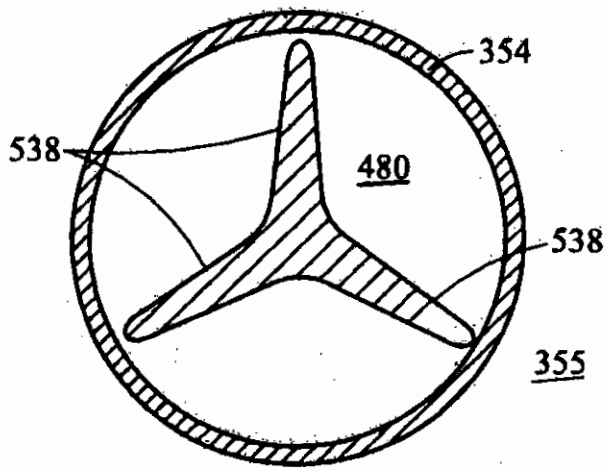

FIG. 26

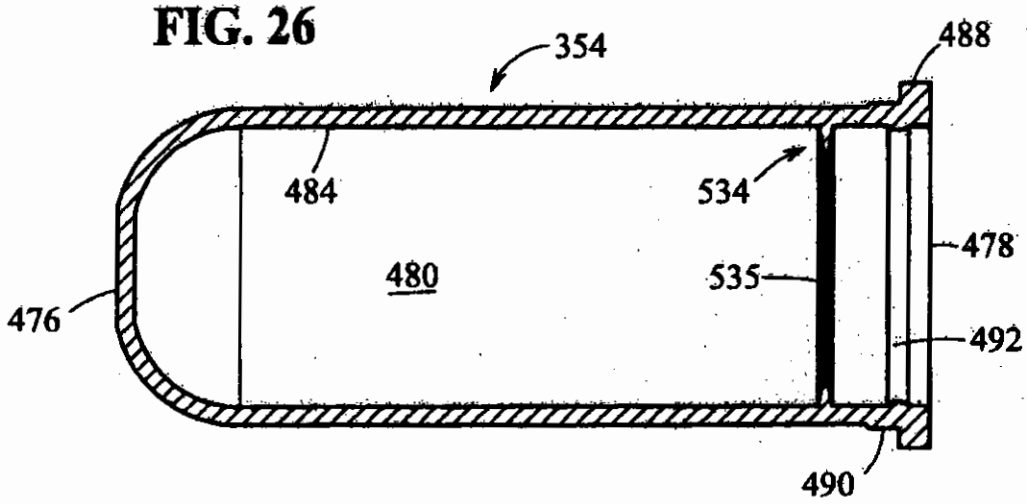
354
488
484
534
478
480
535
476
492
490

FIG. 27

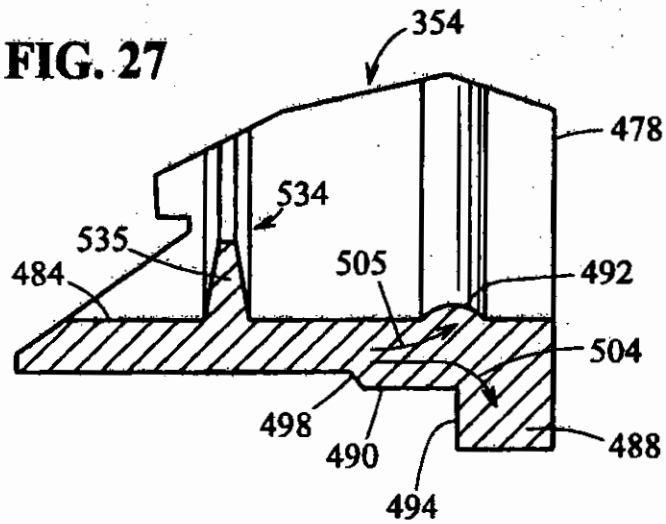
354
478
534
535
505
484
492
504
498
490
488
494

FIG. 28

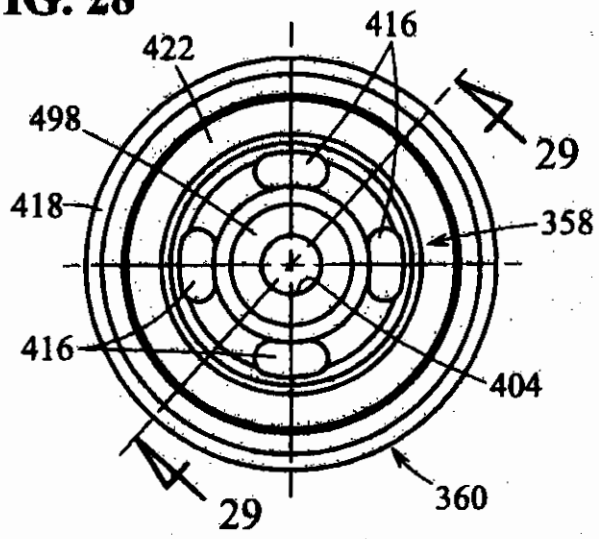
422
416
498
29
418
358
416
404
29
360

FIG. 29

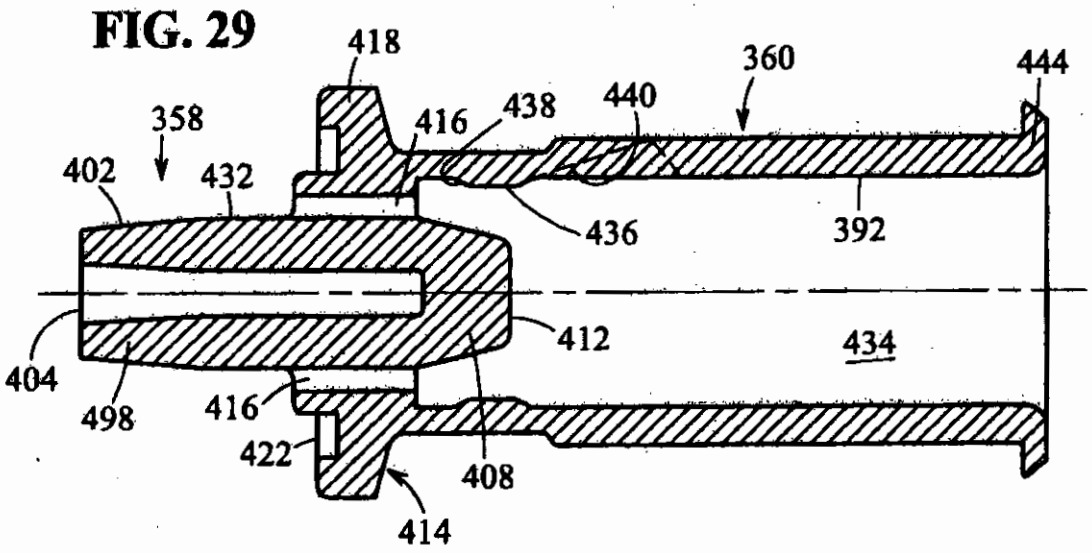
418
360
444
358
416
438
440
402
432
436
392
412
434
404
498
416
422
408
414

FIG. 30

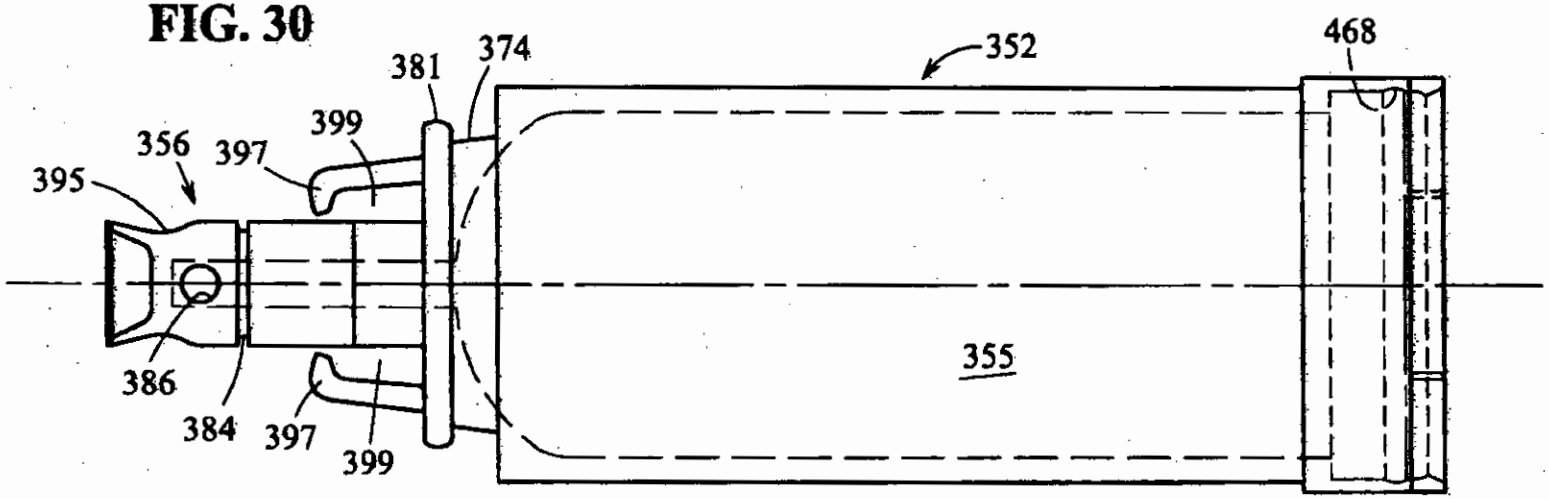
381
374
352
468
399
356
397
395
355
386
384
397
399

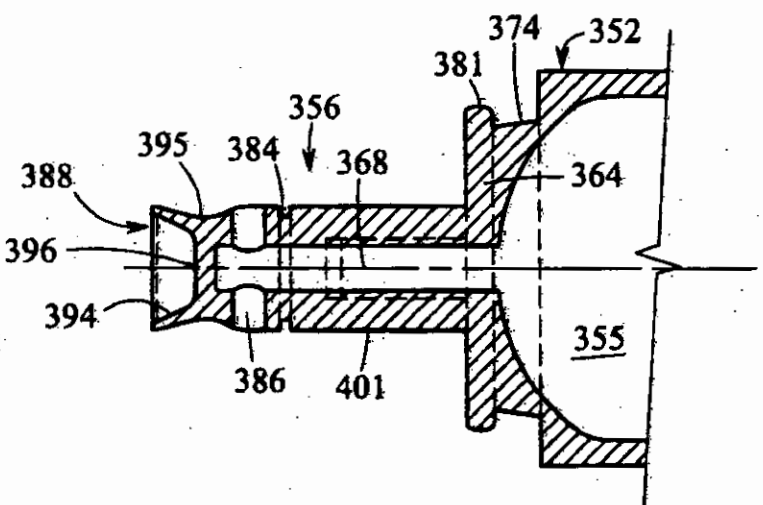
374
352
381
356
395
384
368
364
388
396
394
355
386
401

FIG. 31

FIG. 32

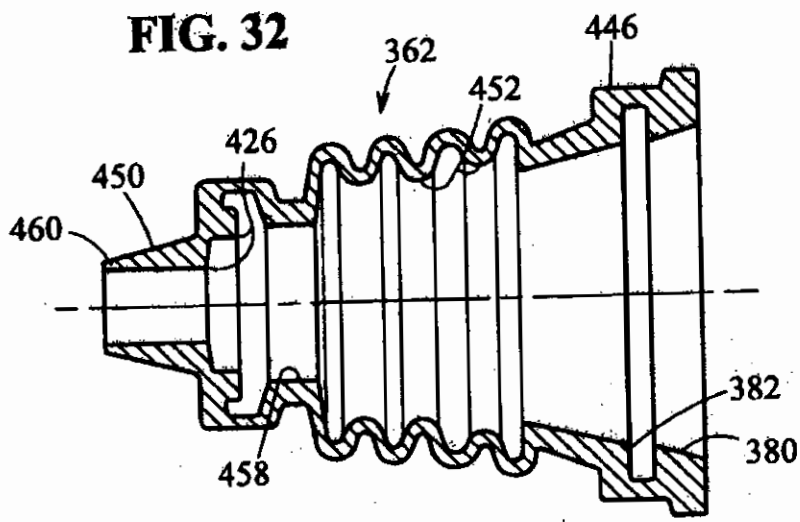

FIG. 33

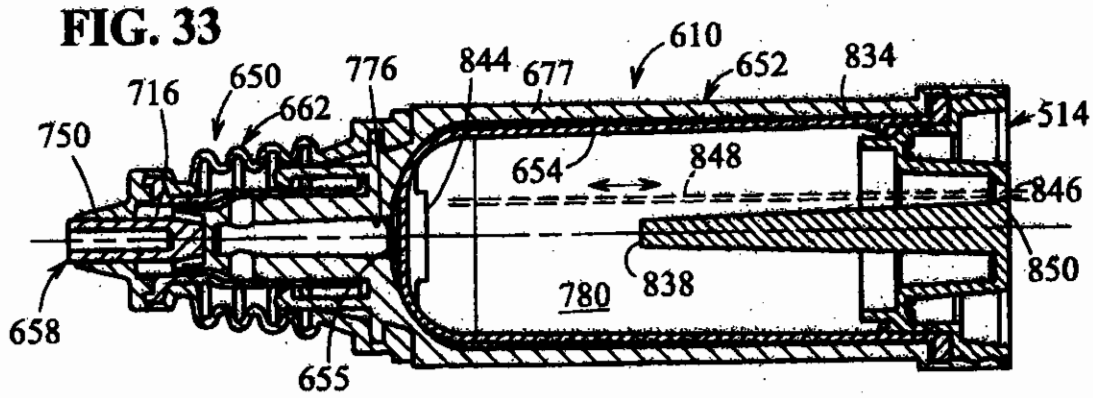
610
652
834
844
677
776
650
716
662
750
514
654
848
846
850
838
780
658
655