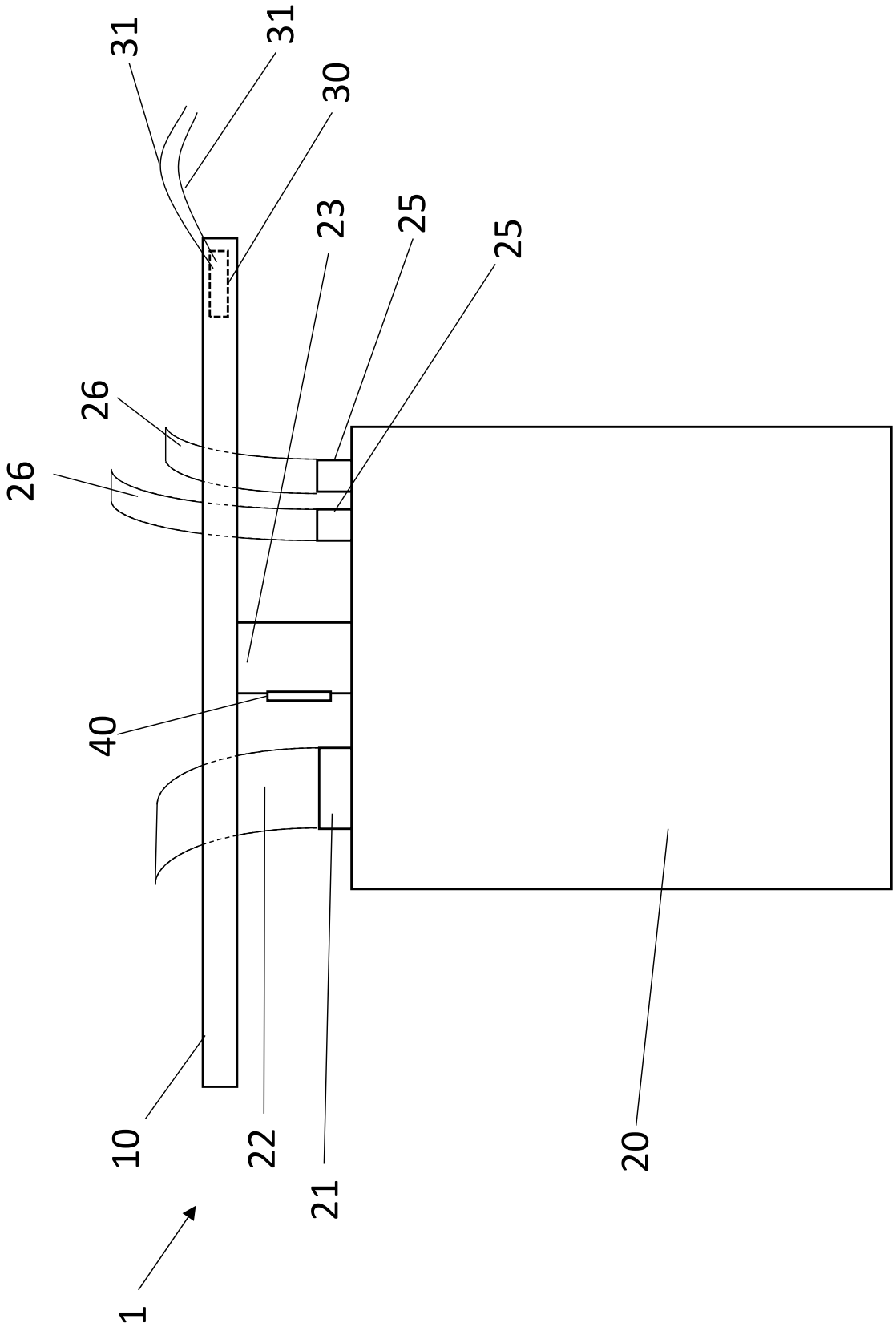

Fig. 1

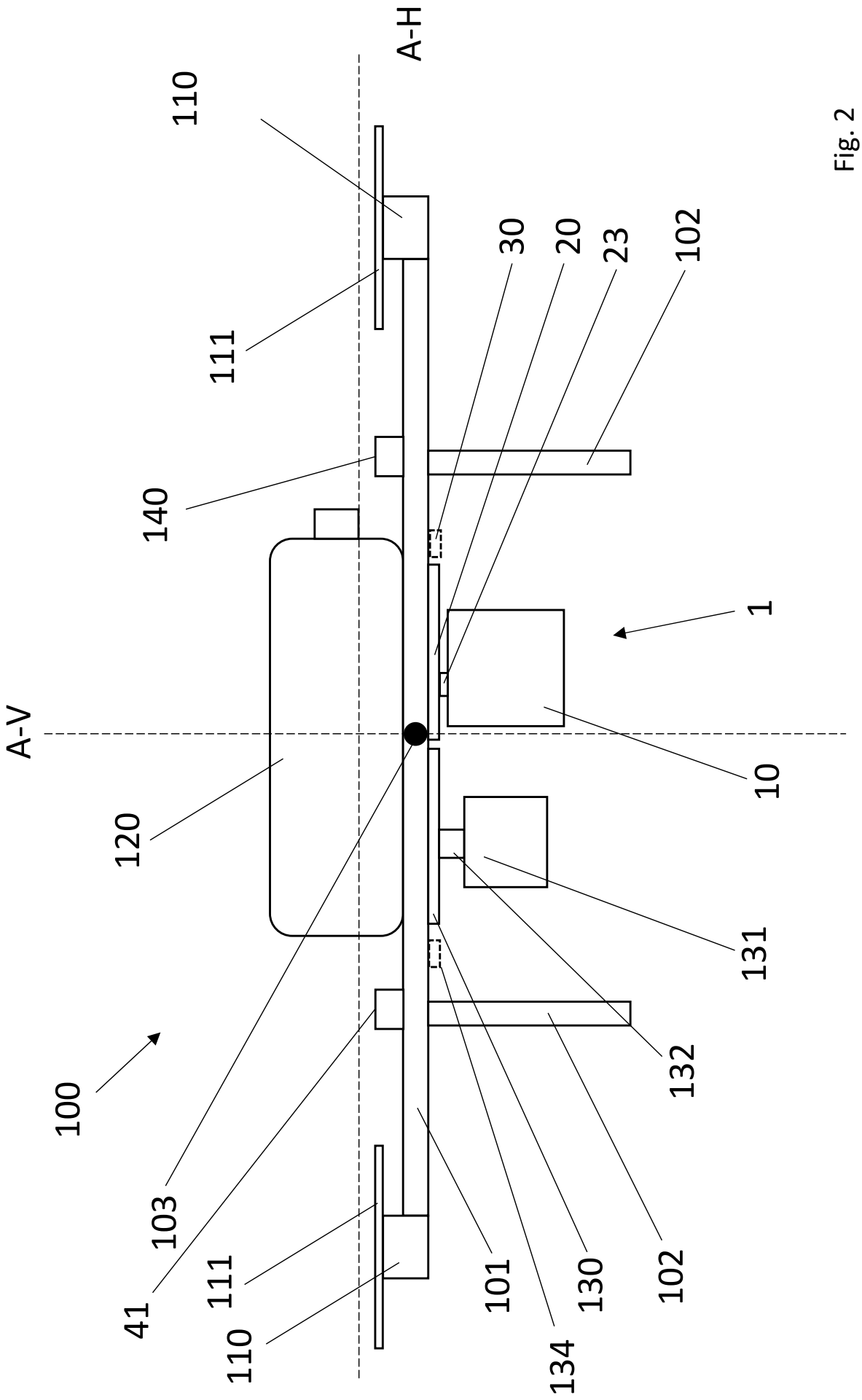
A-H
A-V
110
111
140
30
20
23
102
1
10
120
131
132
100
103
41
111
110
101
130
134
102

Fig. 2

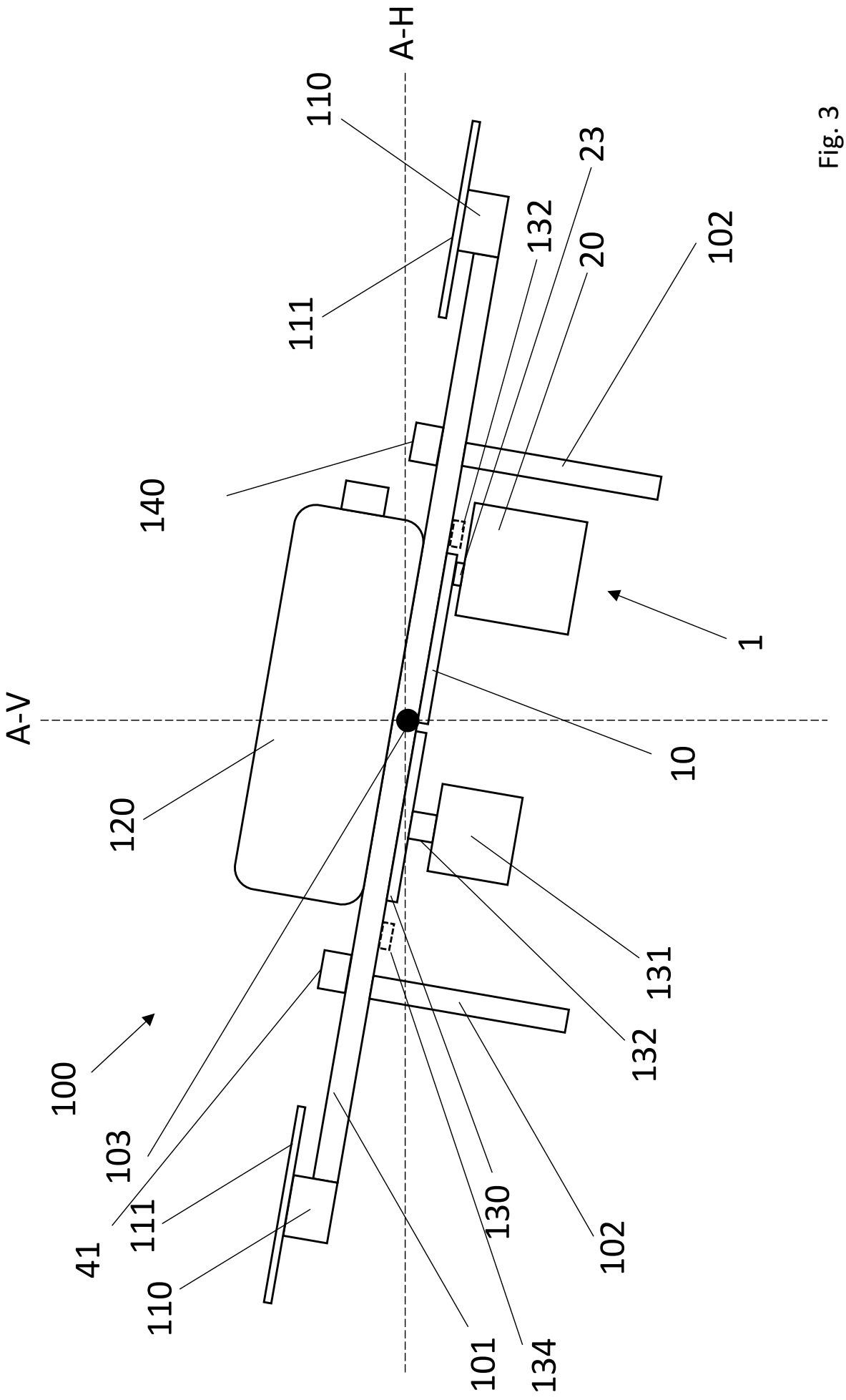
A-H
A-V
110
111
23
132
20
102
140
1
10
120
131
132
100
103
41
111
110
130
102
101
134

Fig. 3

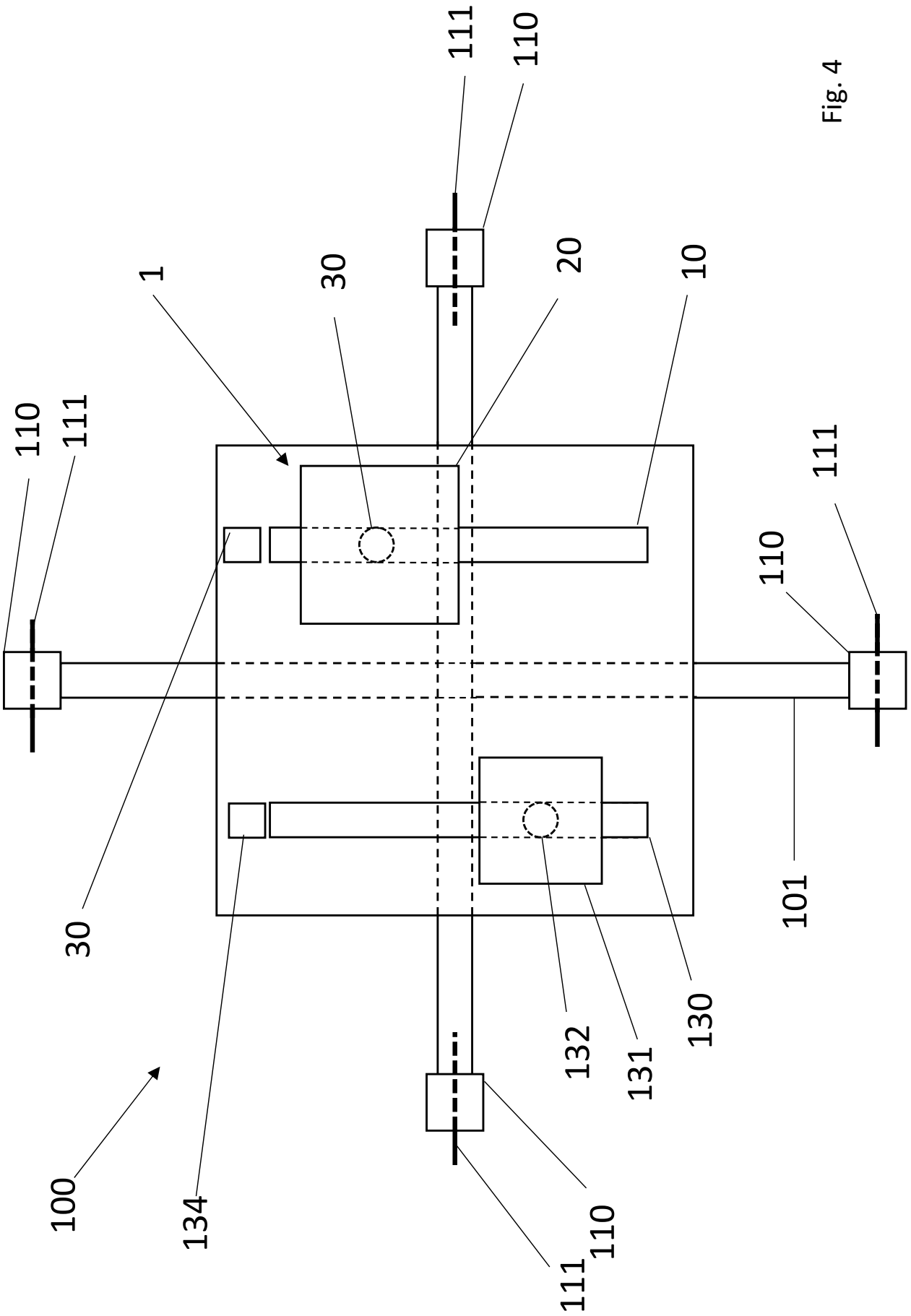
111
110
1
30
20
10
110
111
111
110
30
101
132
131
130
100
134
110
111

Fig. 4

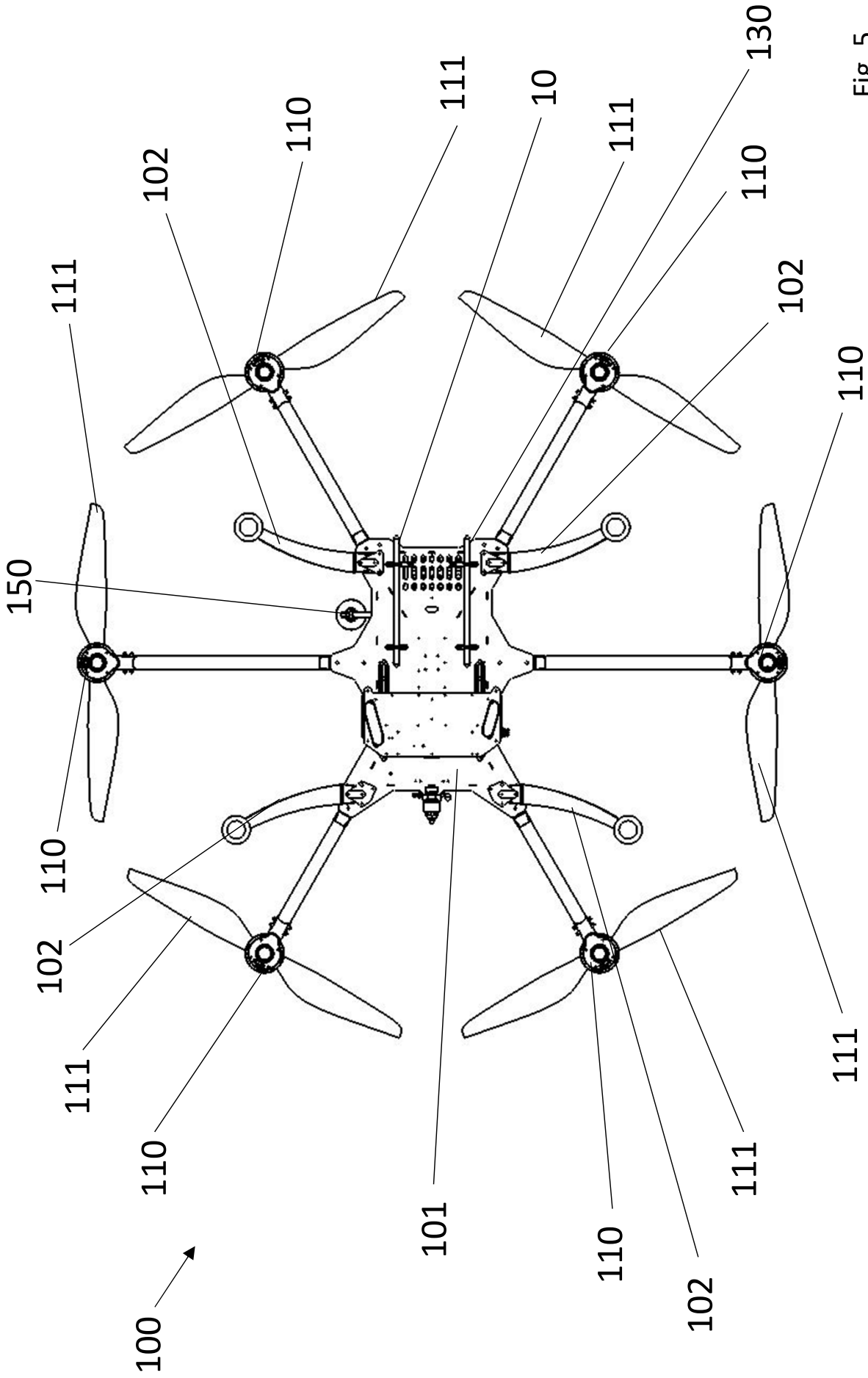
130
111
10
111
110
102
110
102
111
150
110
102
111
110
101
110
102
111
100

Fig. 5

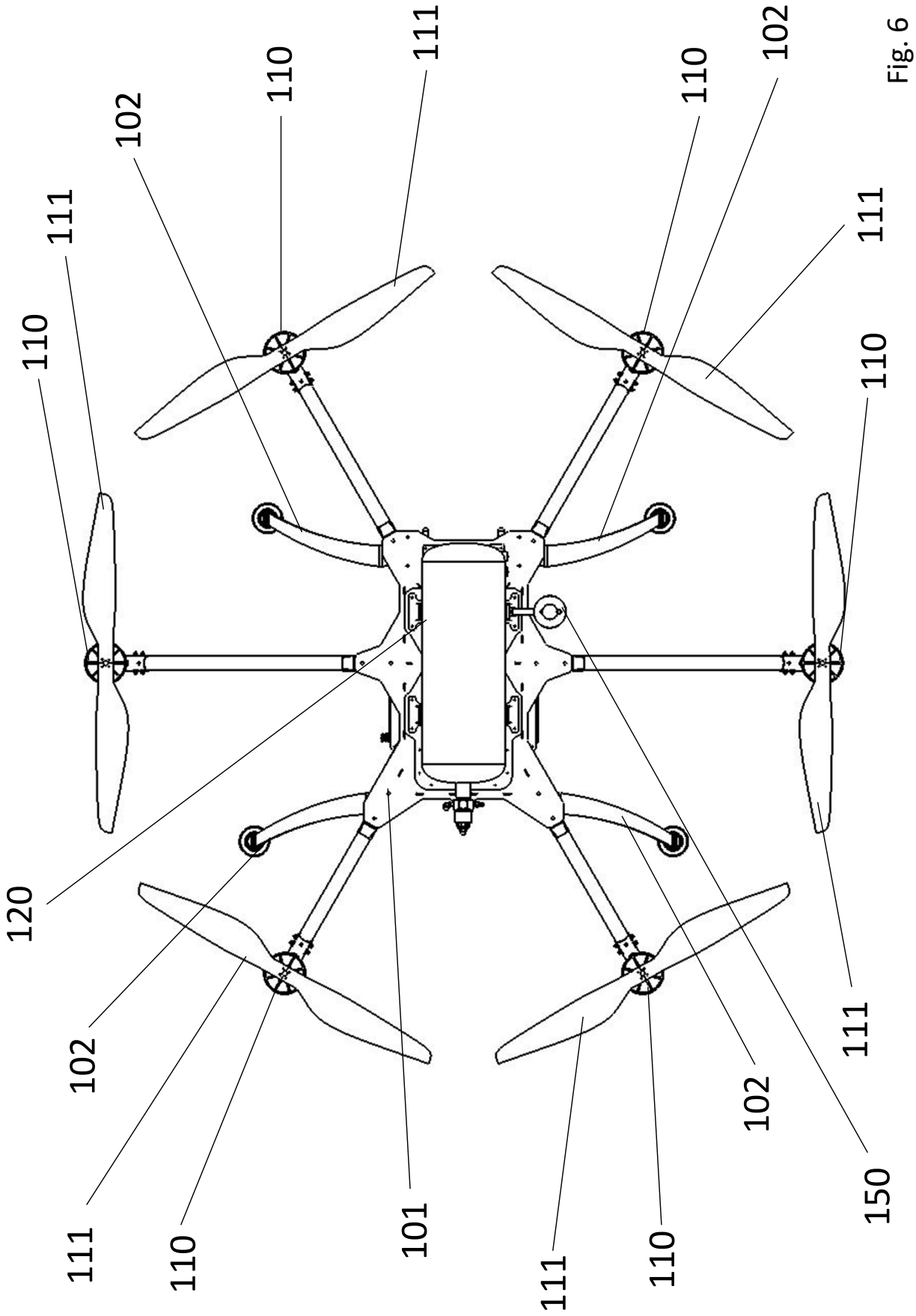
111
110
102
111
110
102
111
110
120
102
111
110
101
111
110
102
111
150

Fig. 6

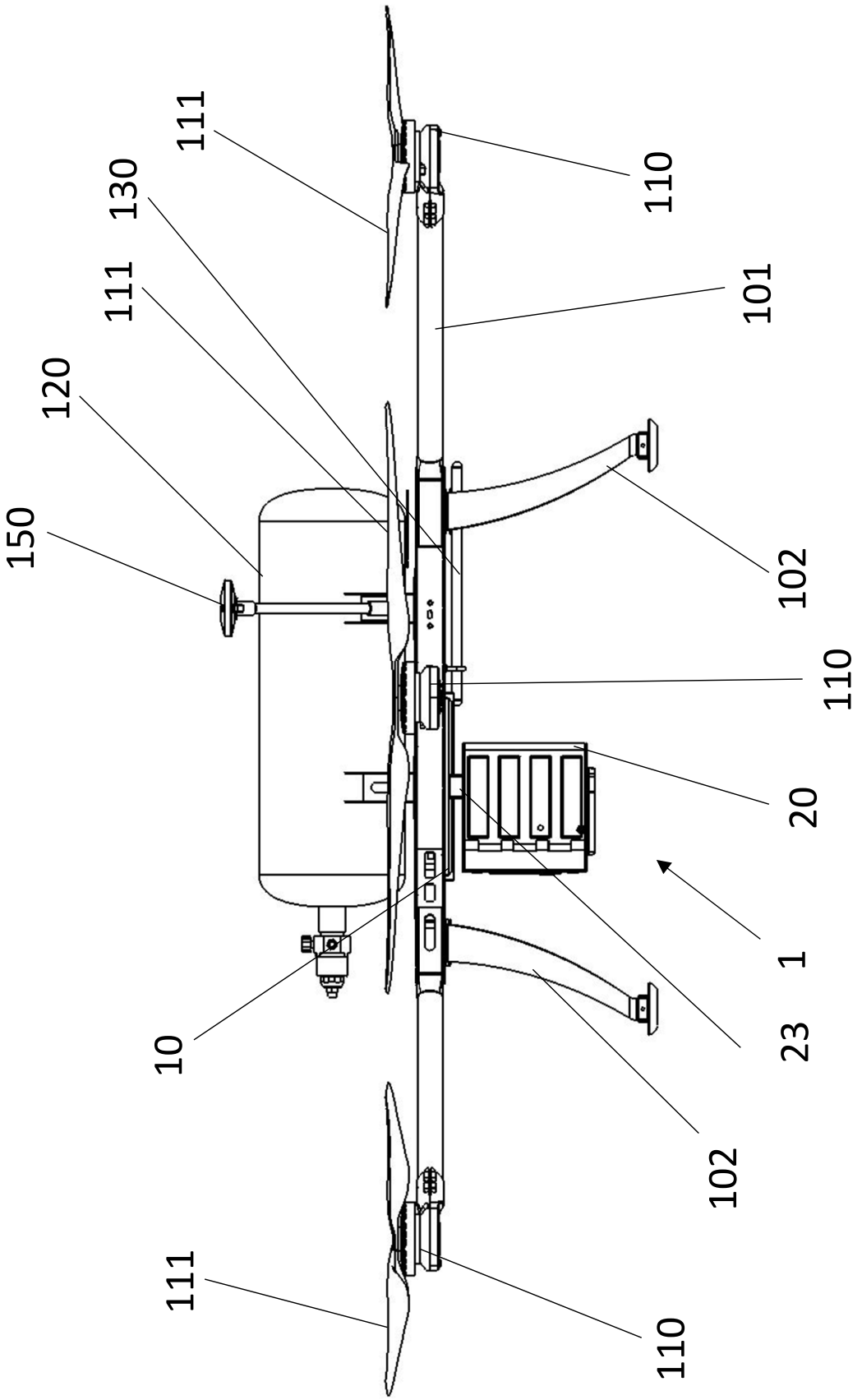

Fig. 7

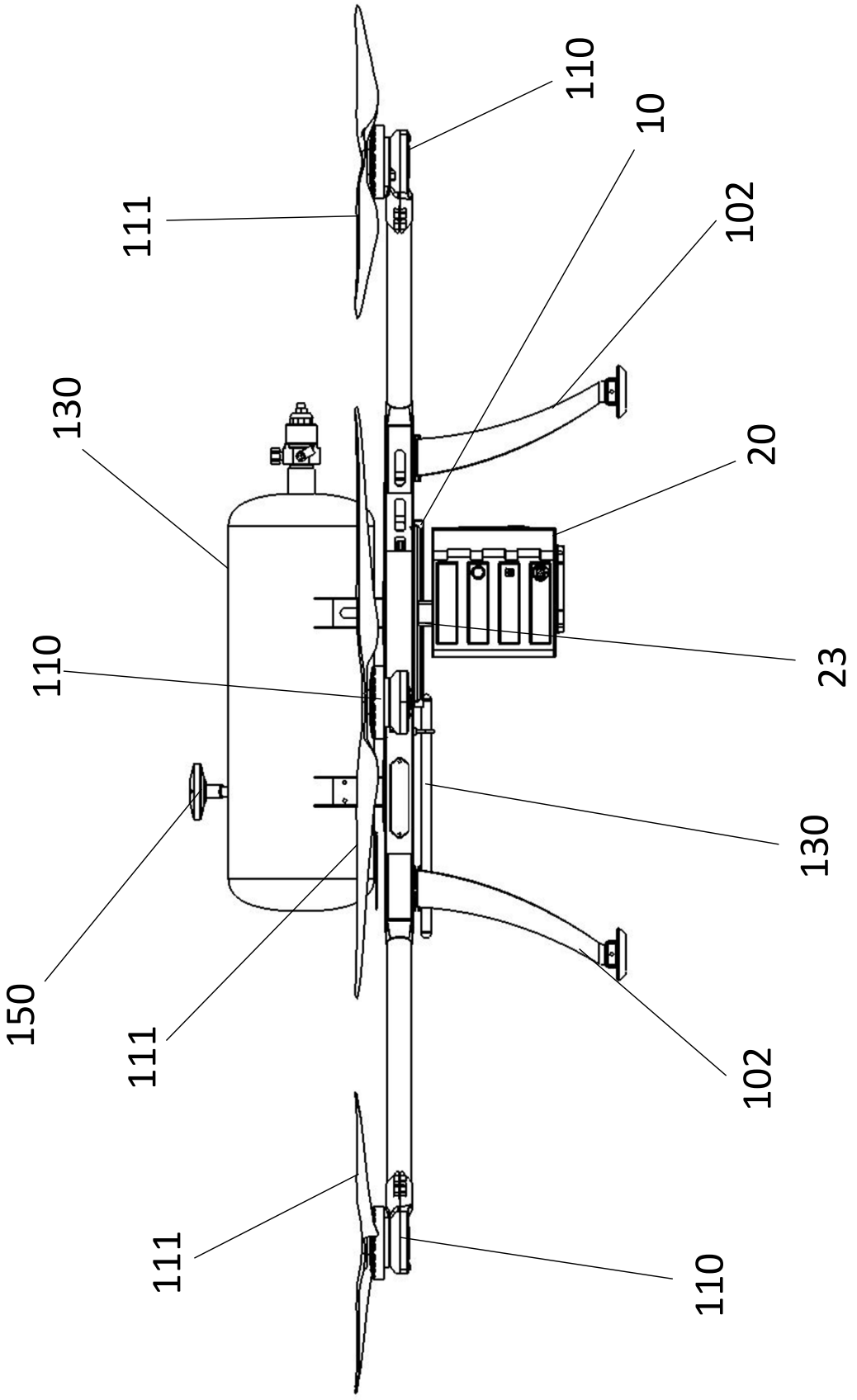

Fig. 8

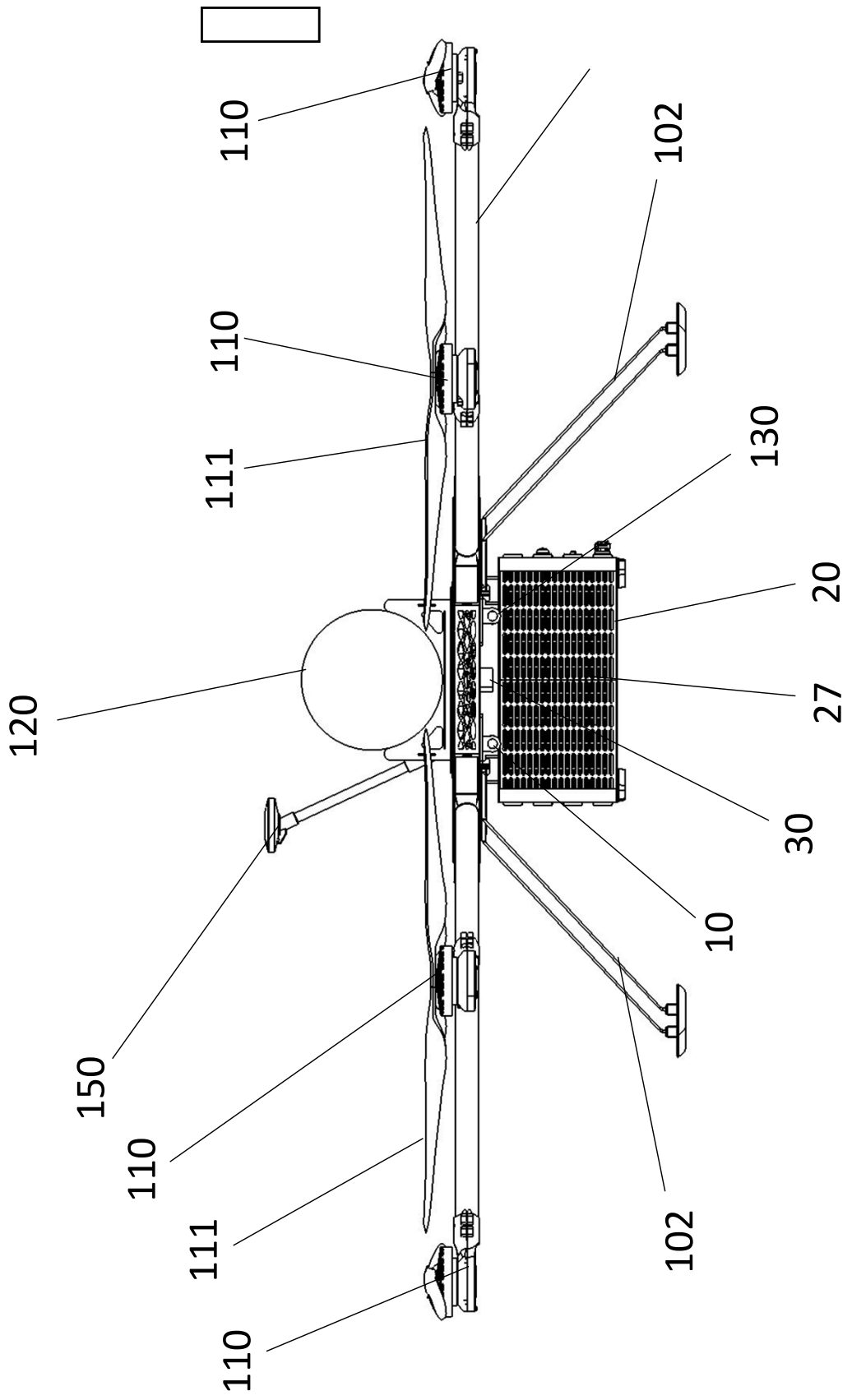

Fig. 9

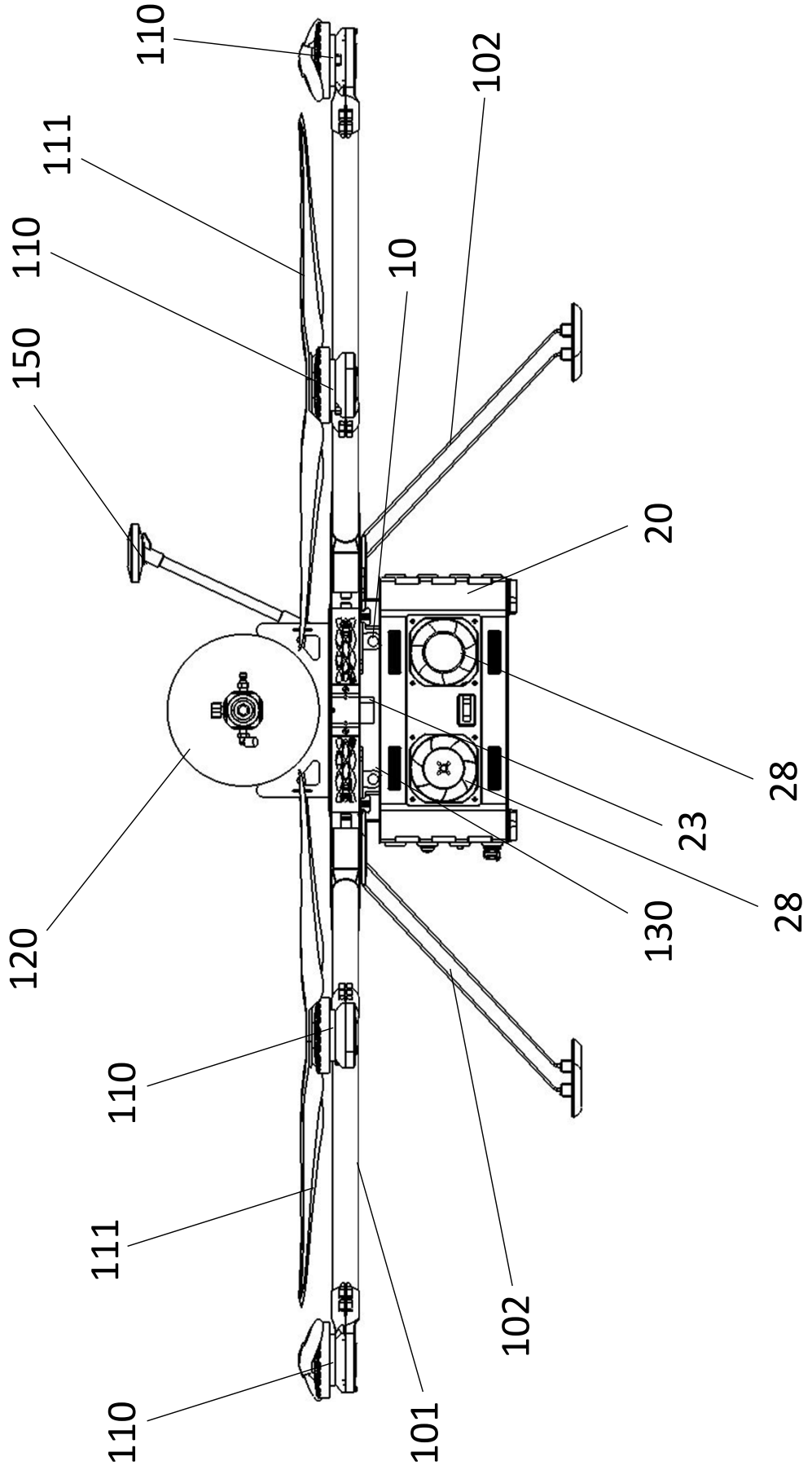

Fig. 10