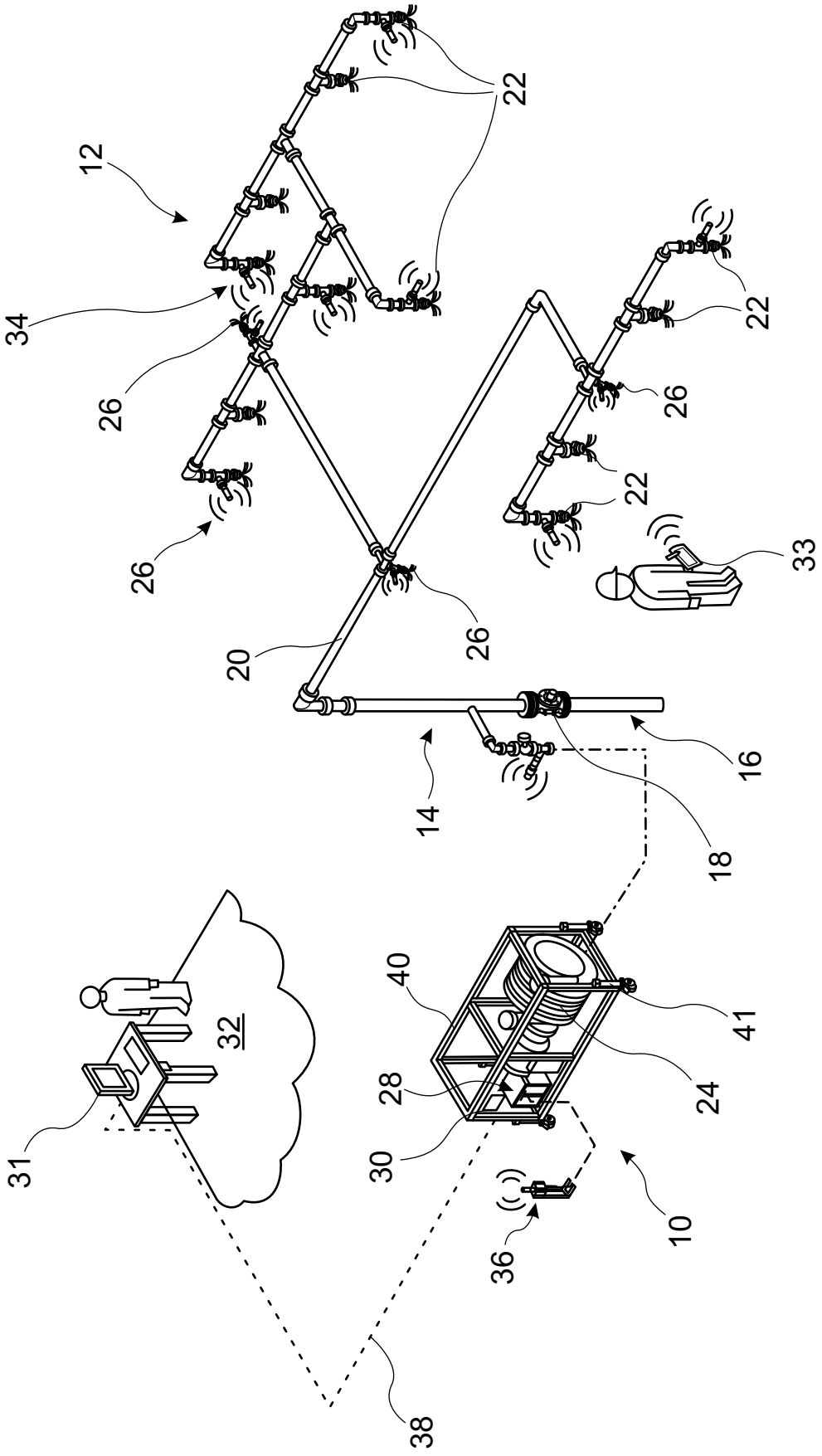

FIG. 1

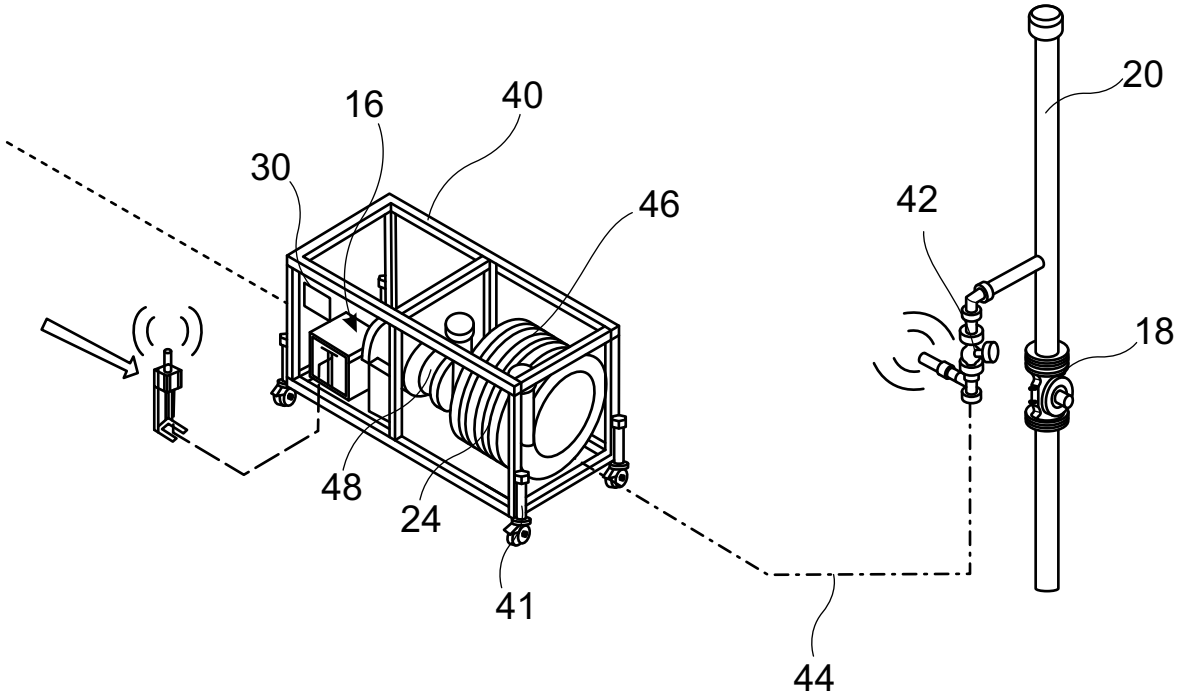

FIG. 2

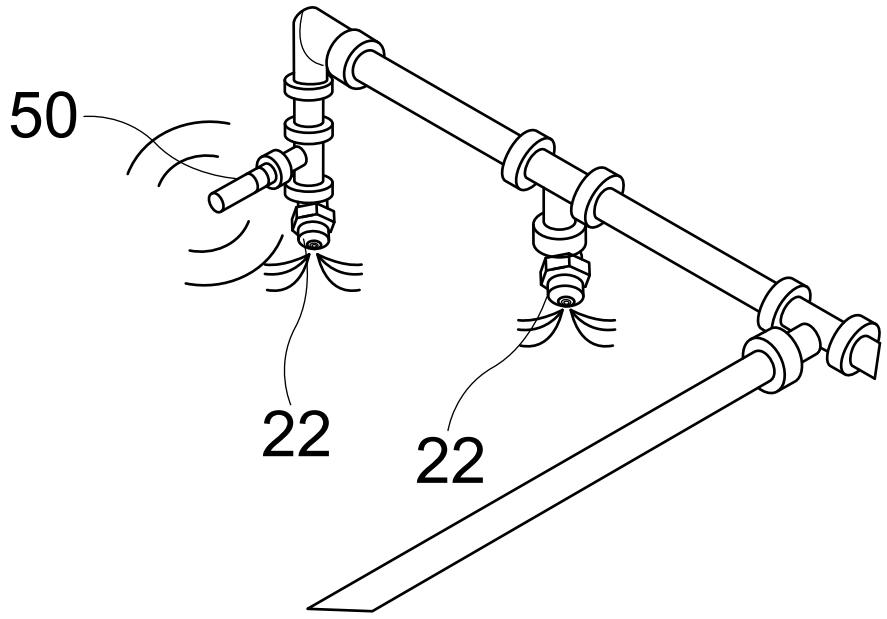

FIG. 3

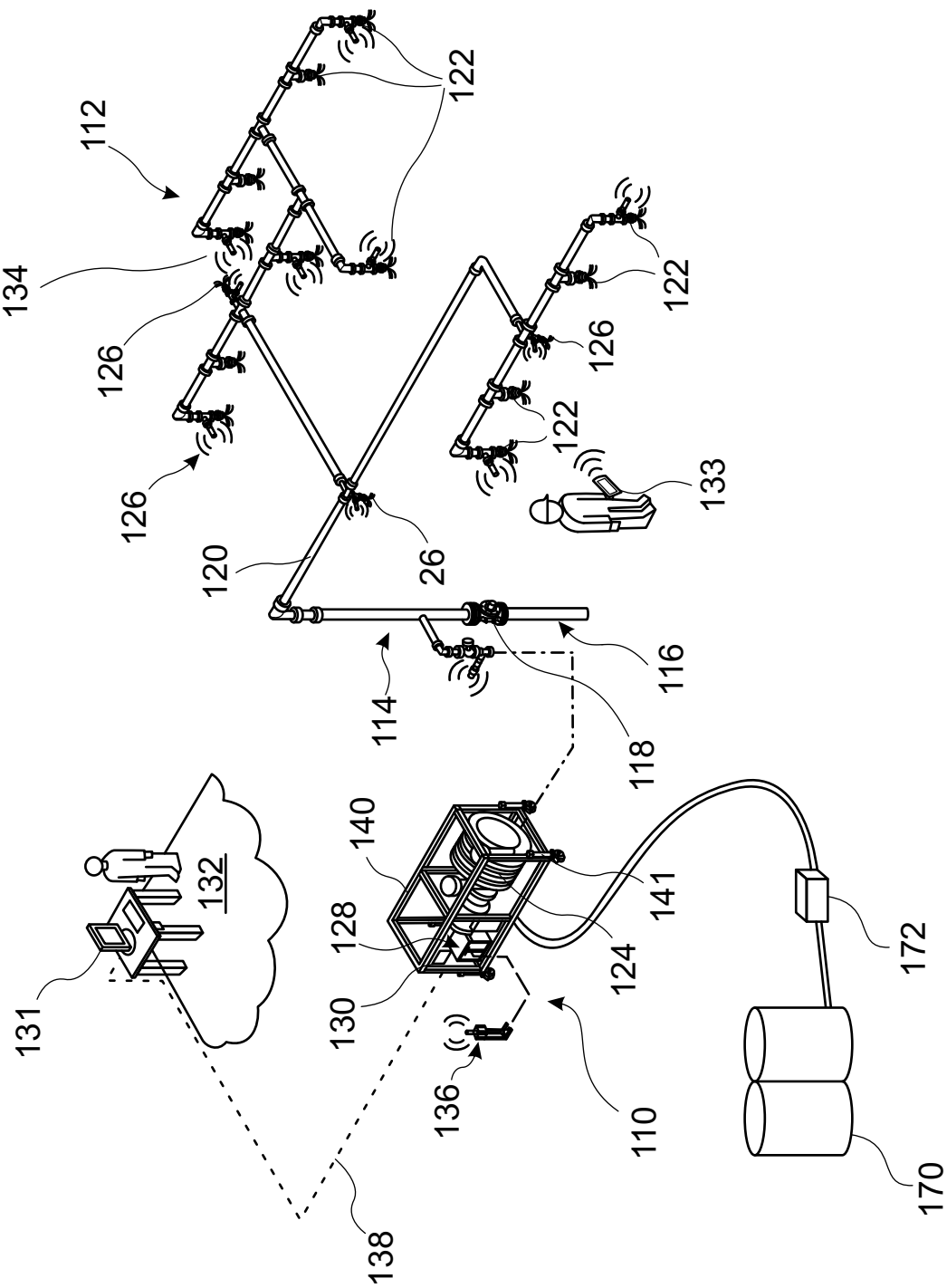
112
122
134
126
126
122
126
122
133
120
26
114
116
118
140
141
128
124
130
132
131
136
110
172
170
138

FIG. 11

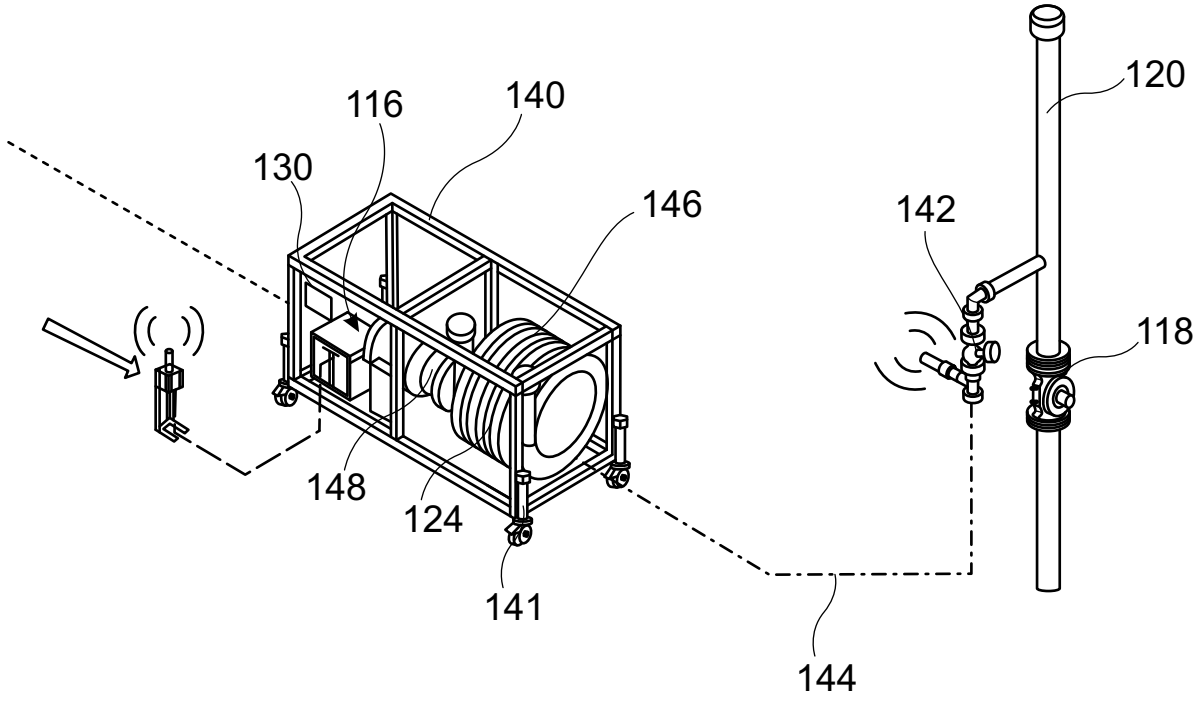

FIG. 12