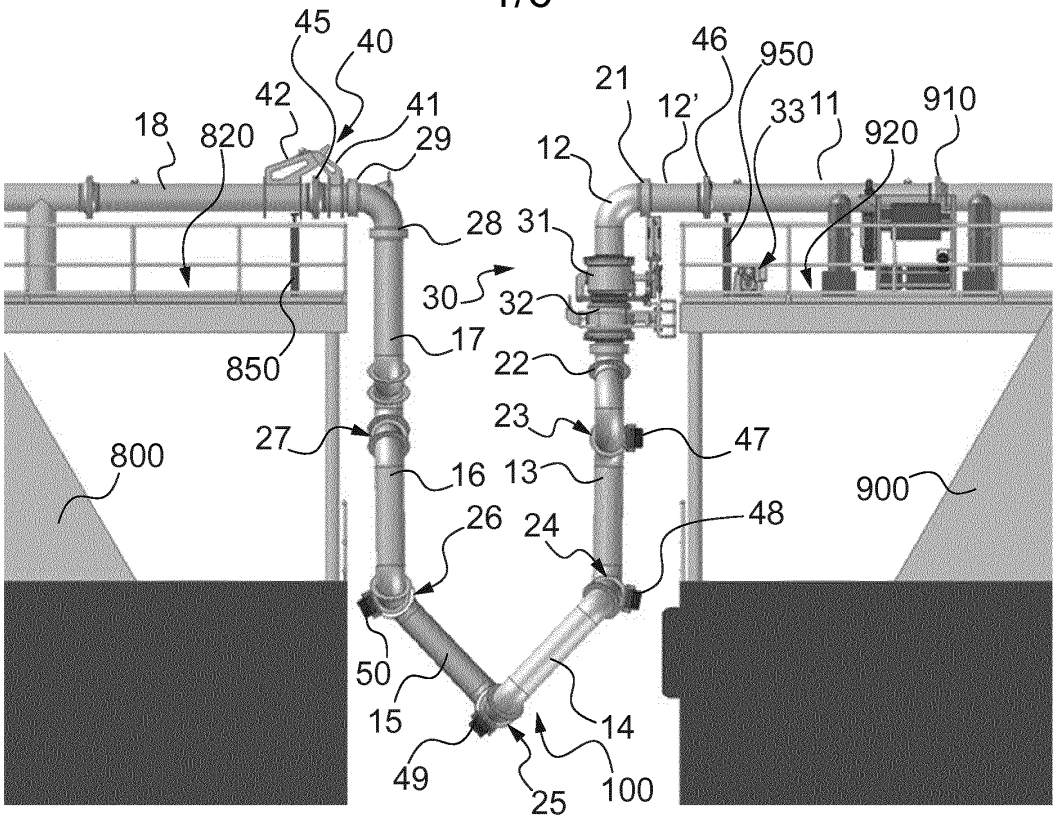
45
40
42
41
18
820
29
28
31
30
32
17
850
22
23
27
47
800
16
13
900
26
24
48
50
15
14
49
25
100
46
950
21
12'
33
11
910
12
920

Fig. 1

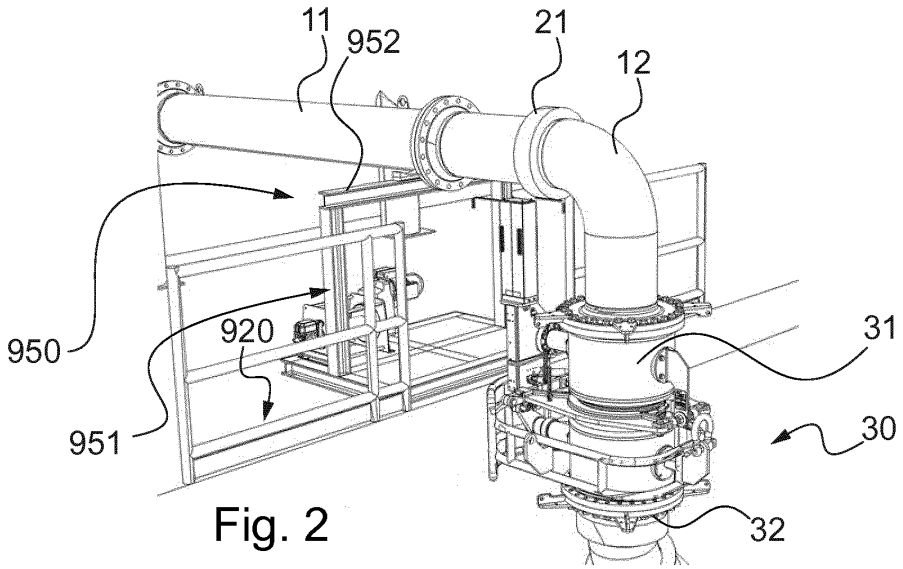
11
952
21
12
950
920
31
951
30
32

Fig. 2

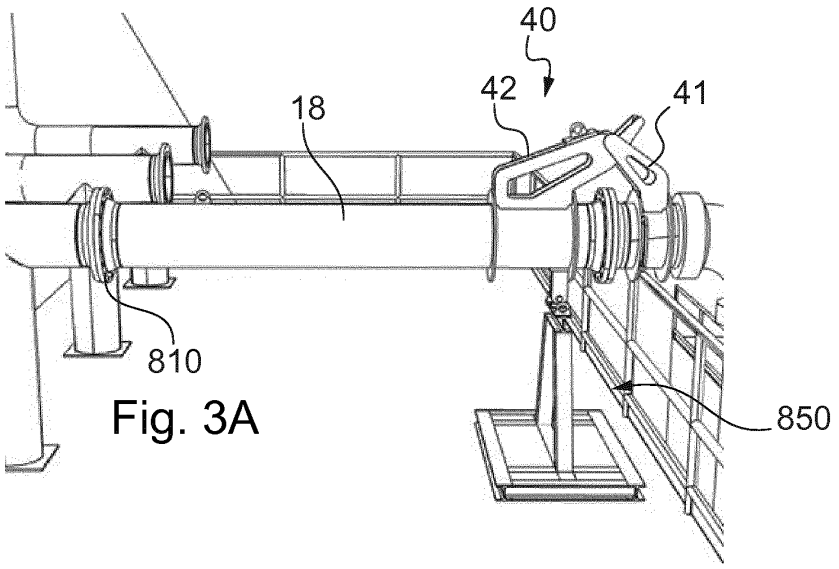

Fig. 3A

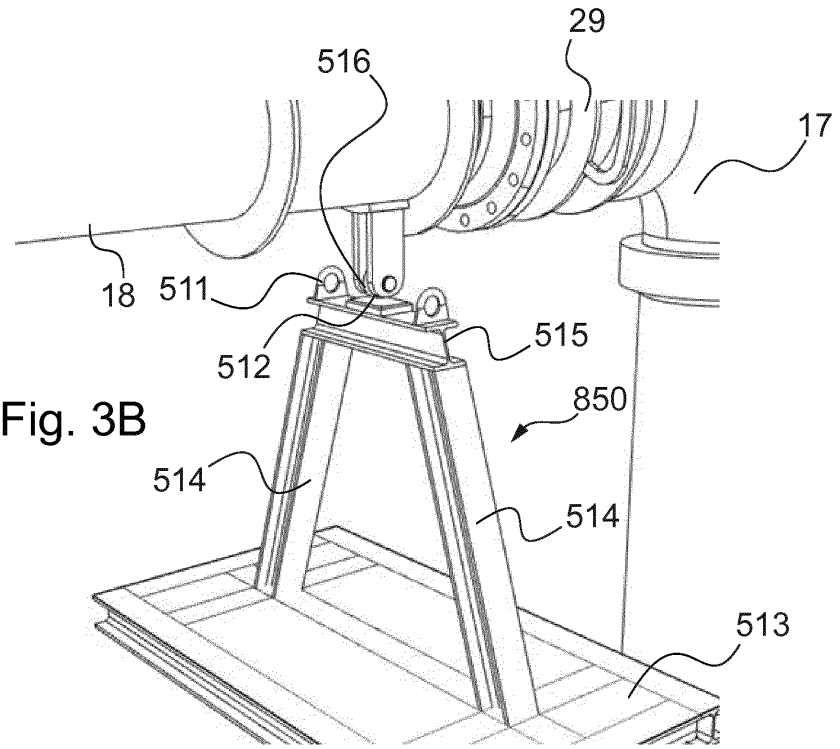

Fig. 3B

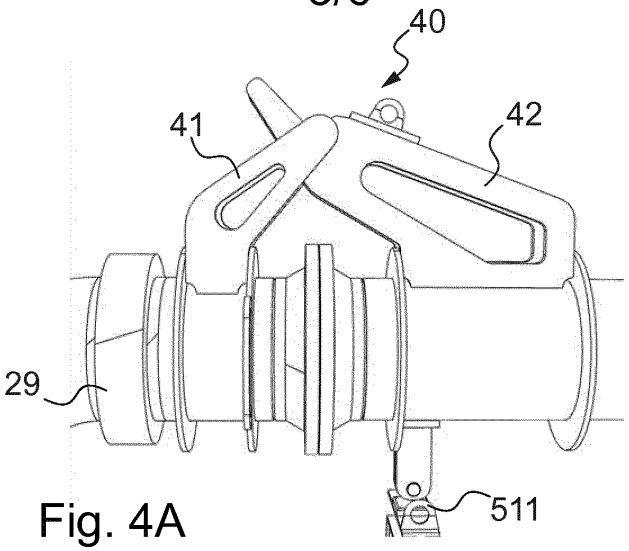

Fig. 4A

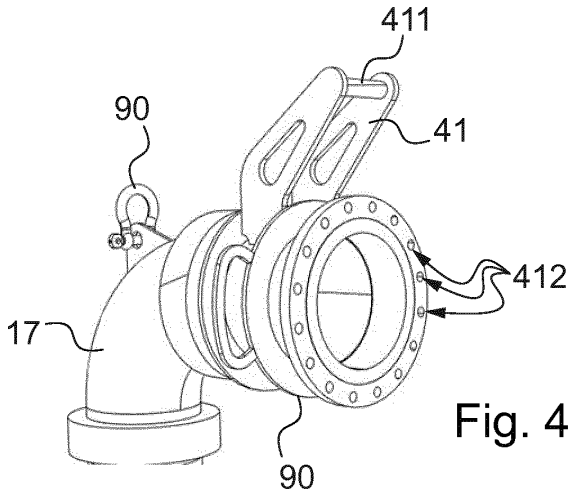

Fig. 4B

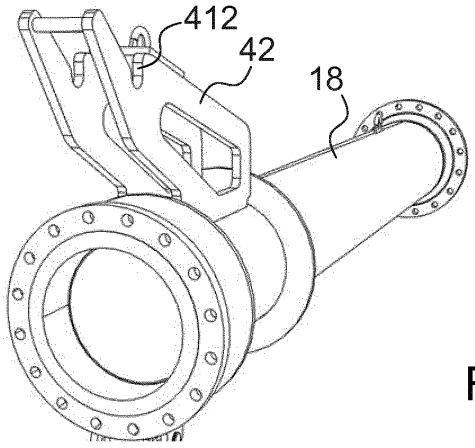

Fig. 4C

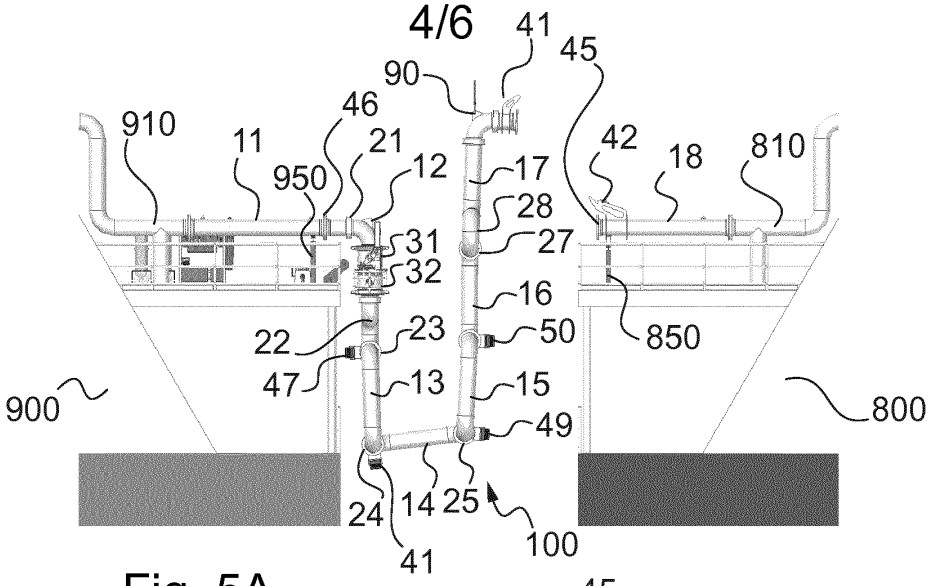

Fig. 5A

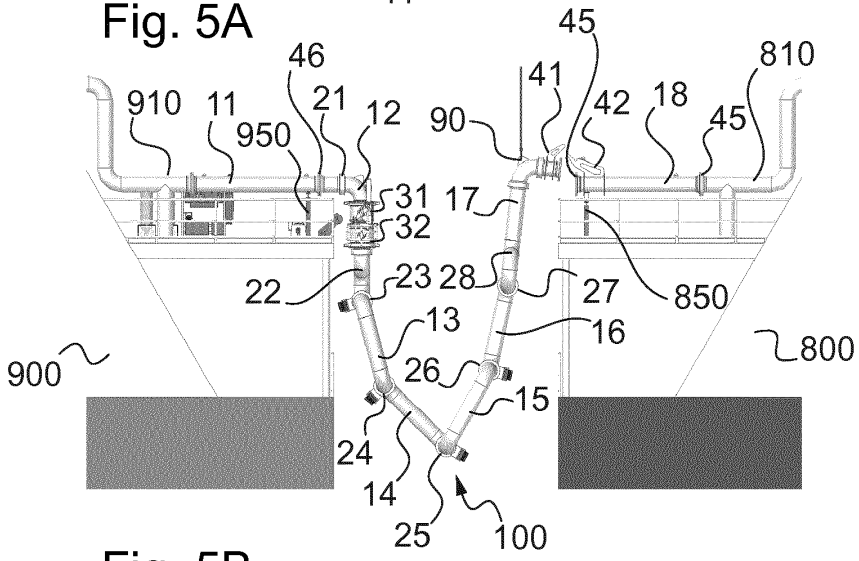

Fig. 5B

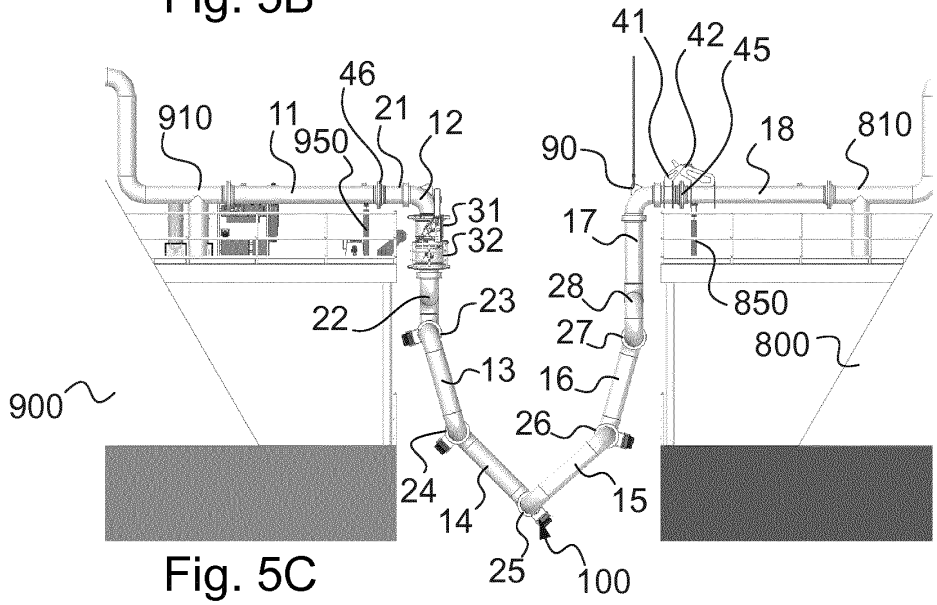

Fig. 5C

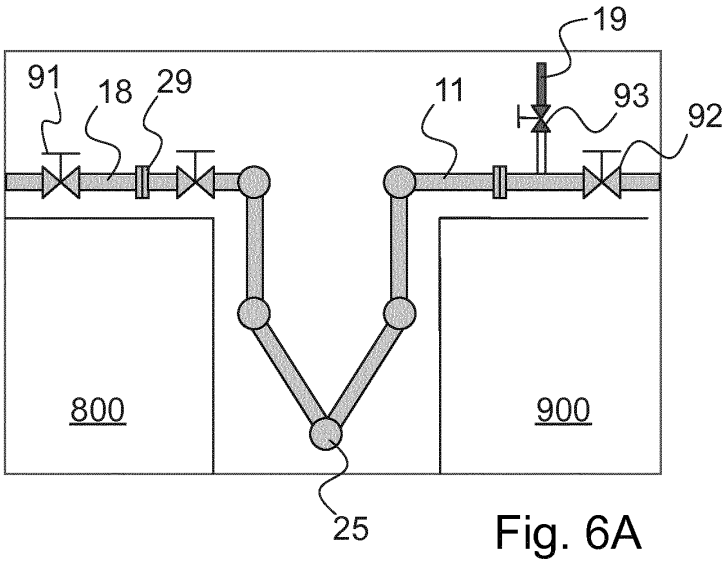

Fig. 6A

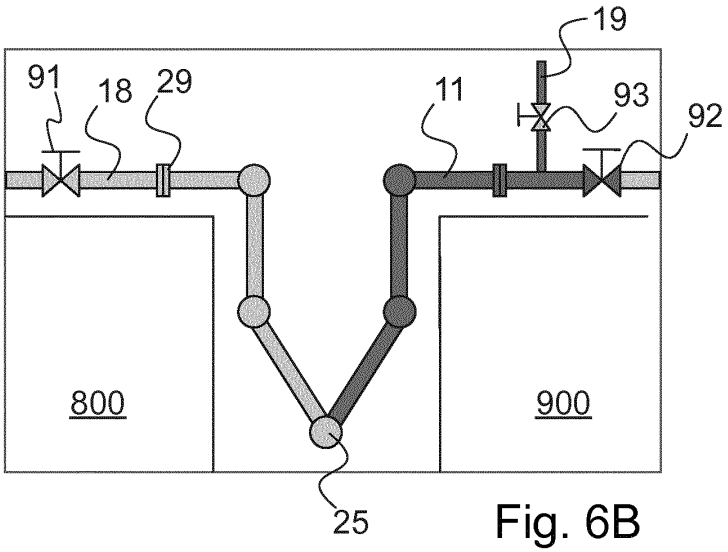

Fig. 6B

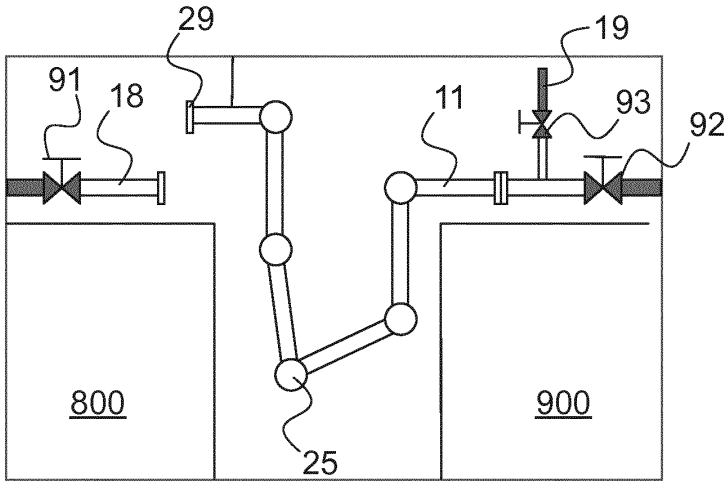

Fig. 6C

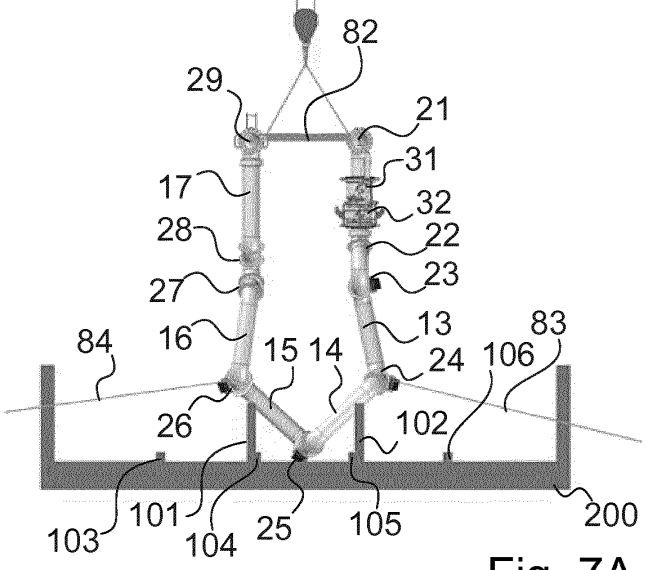

Fig. 7A

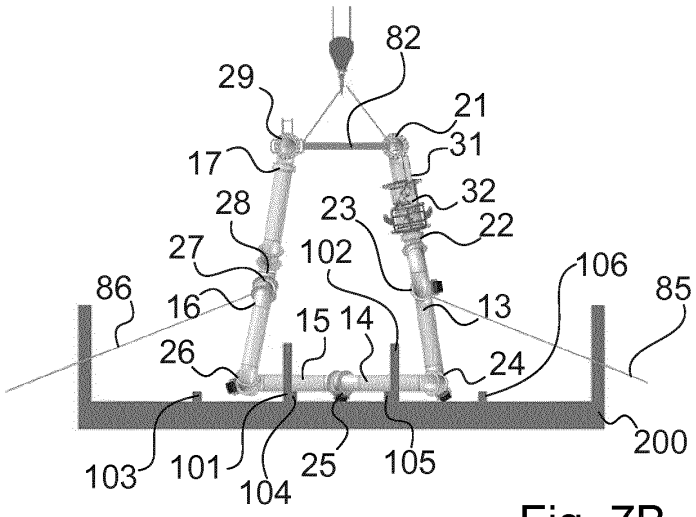

Fig. 7B

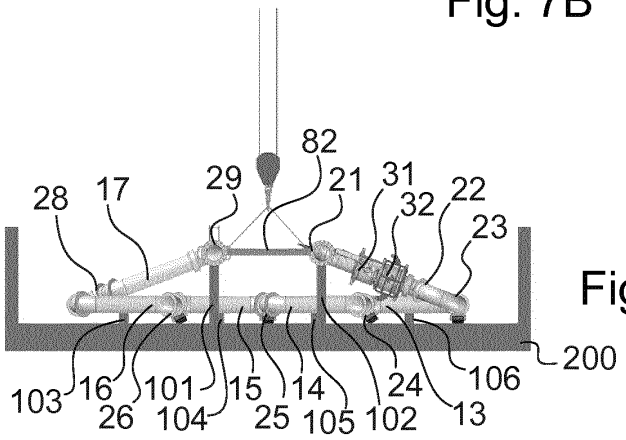

Fig. 7C