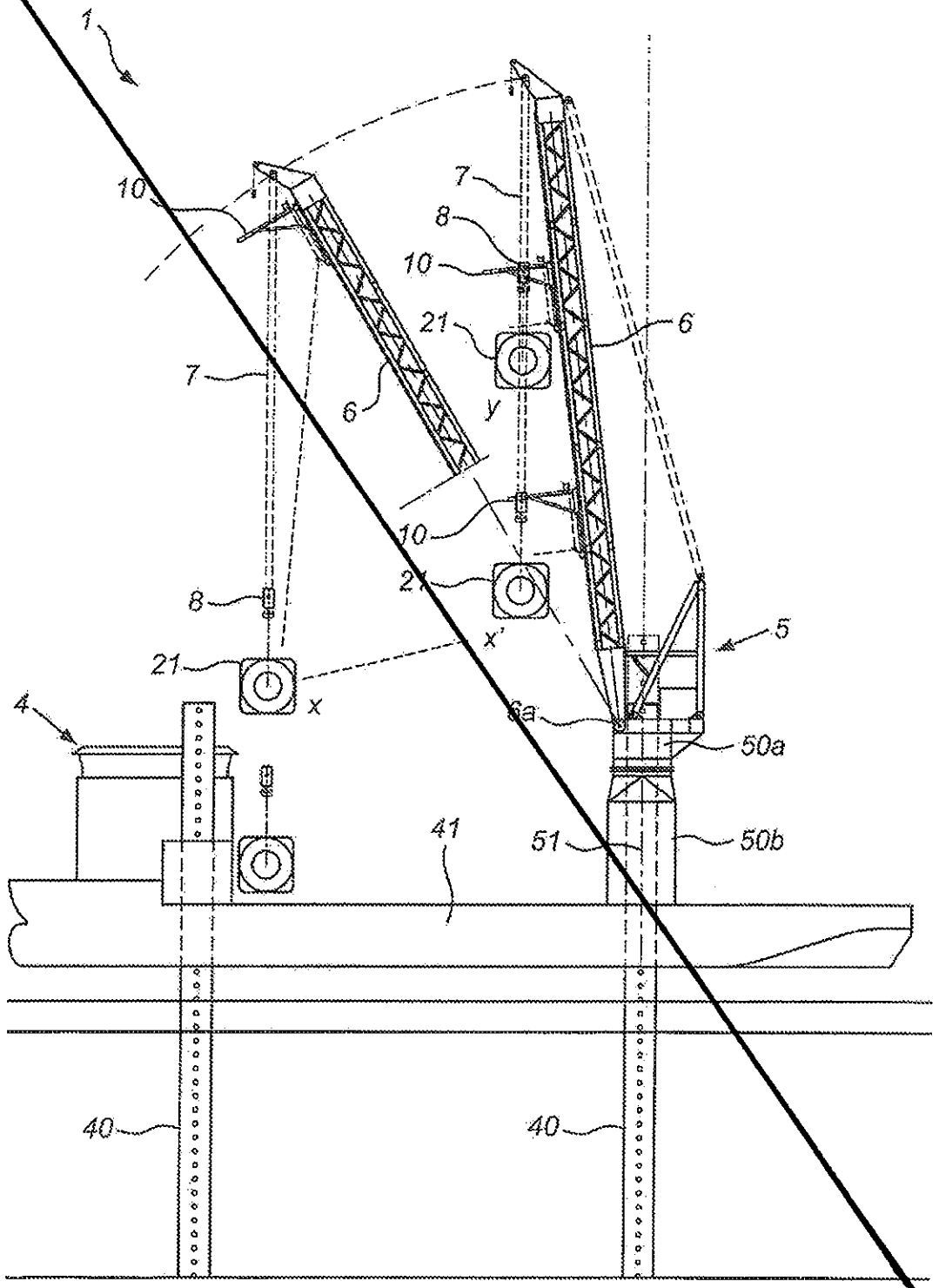

Fig. 1A

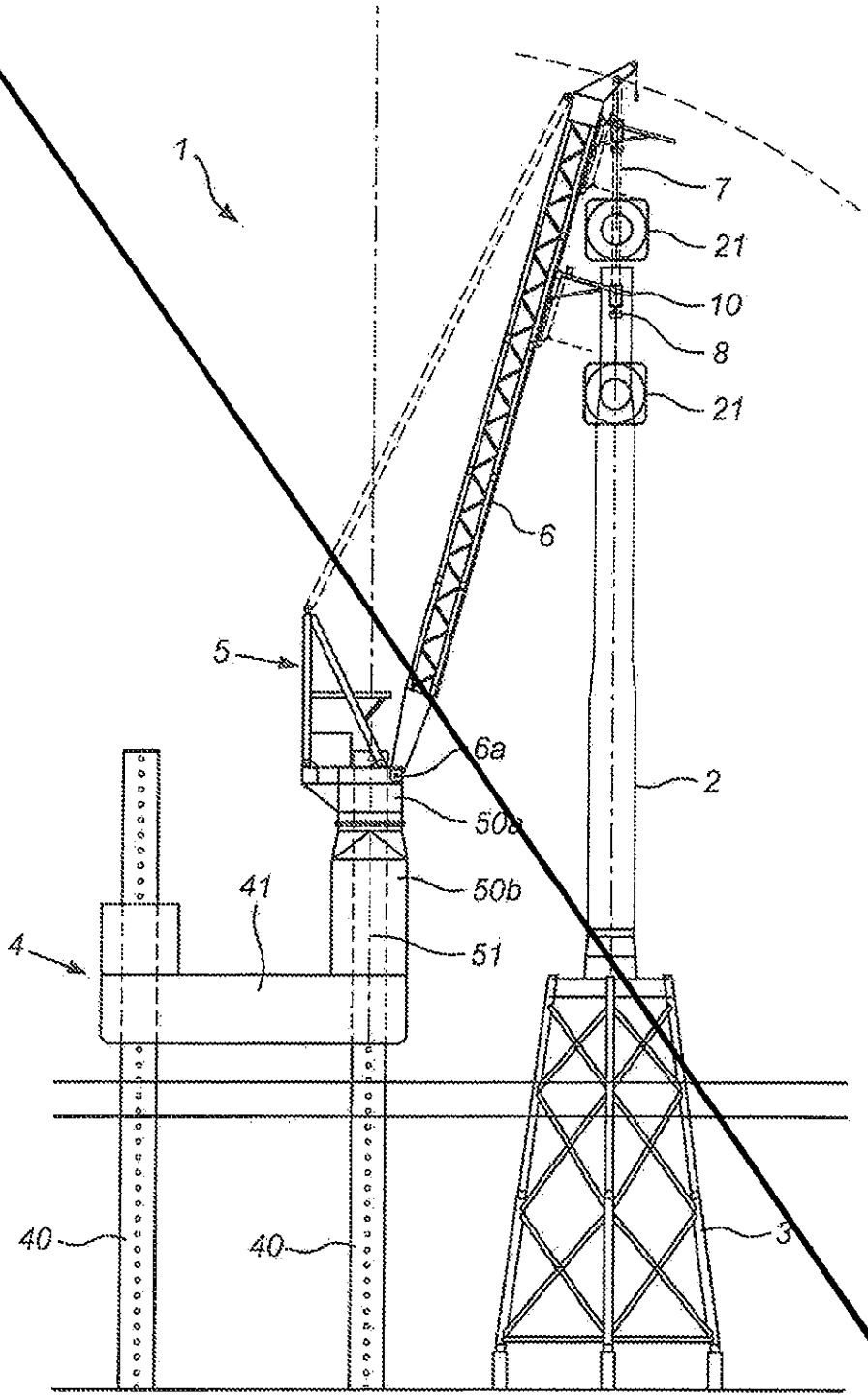

Fig. 1B

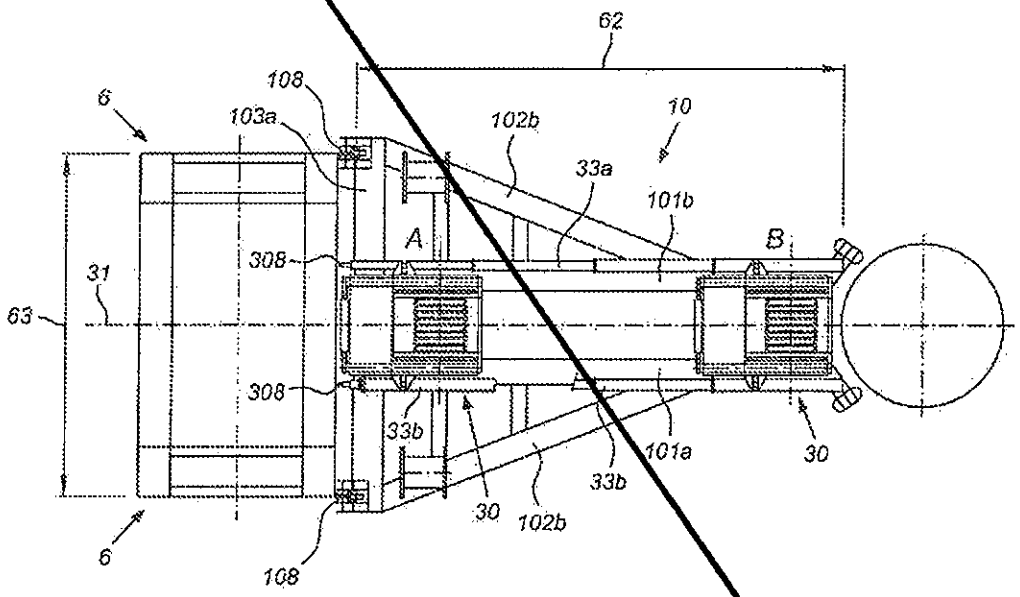
62
108
6
103a
102b
10
33a
101b
A
B
308
31
63
308
33b
101a
30
33b
30
102b
6
108

Fig. 2A

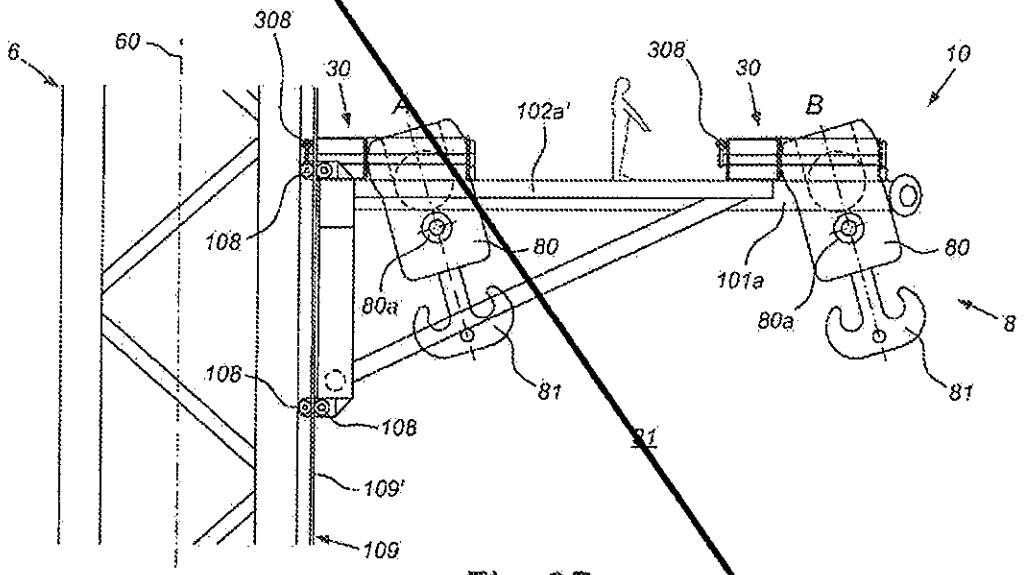
6
60
308
30
A
102a'
308
30
B
10
108
80
80a
101a
80a
80
8
108
81
81
108
91
109'
109

Fig. 2B

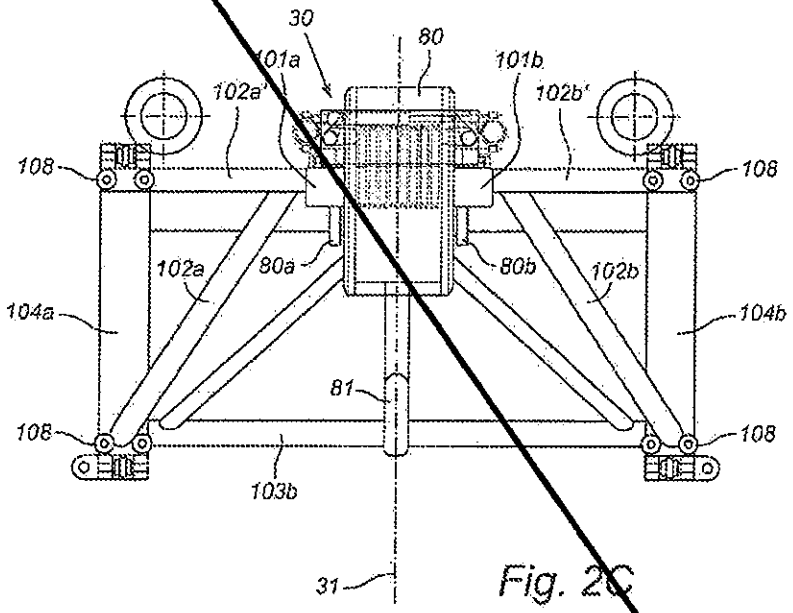
30
60
101a
101b
102a'
102b'
108
108
102a
80a
80b
102b
104a
104b
81
108
108
103b
31

Fig. 2C

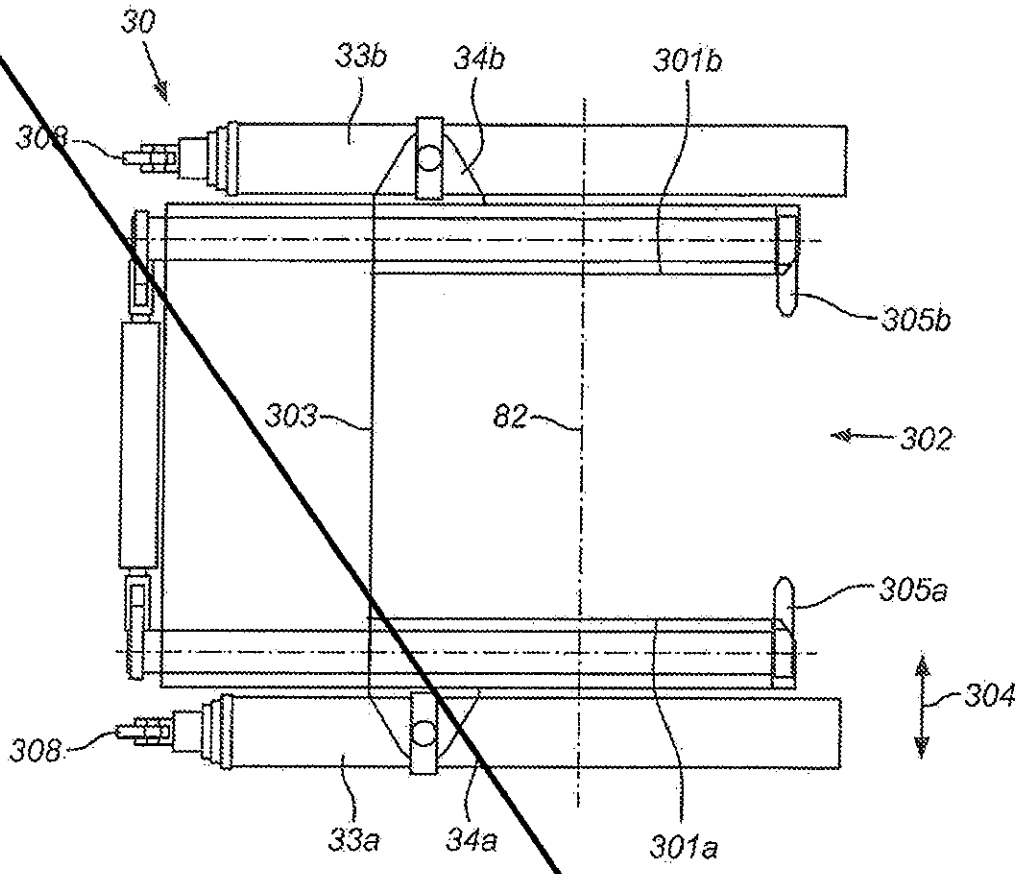
30
33b
34b
301b
308
305b
303
82
302
305a
304
308
33a
34a
301a

Fig. 3A

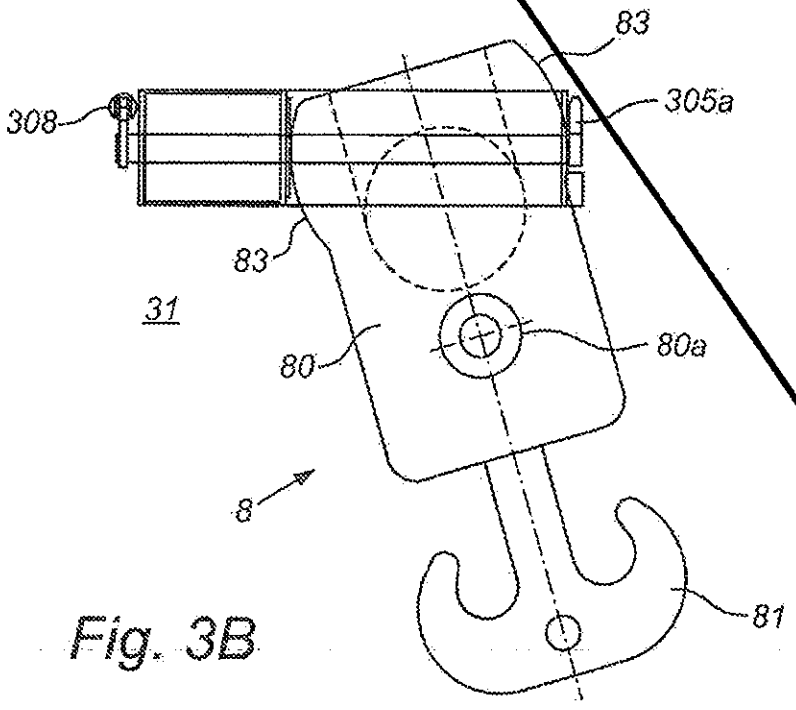
83
308
305a
83
31
80
80a
8
81

Fig. 3B

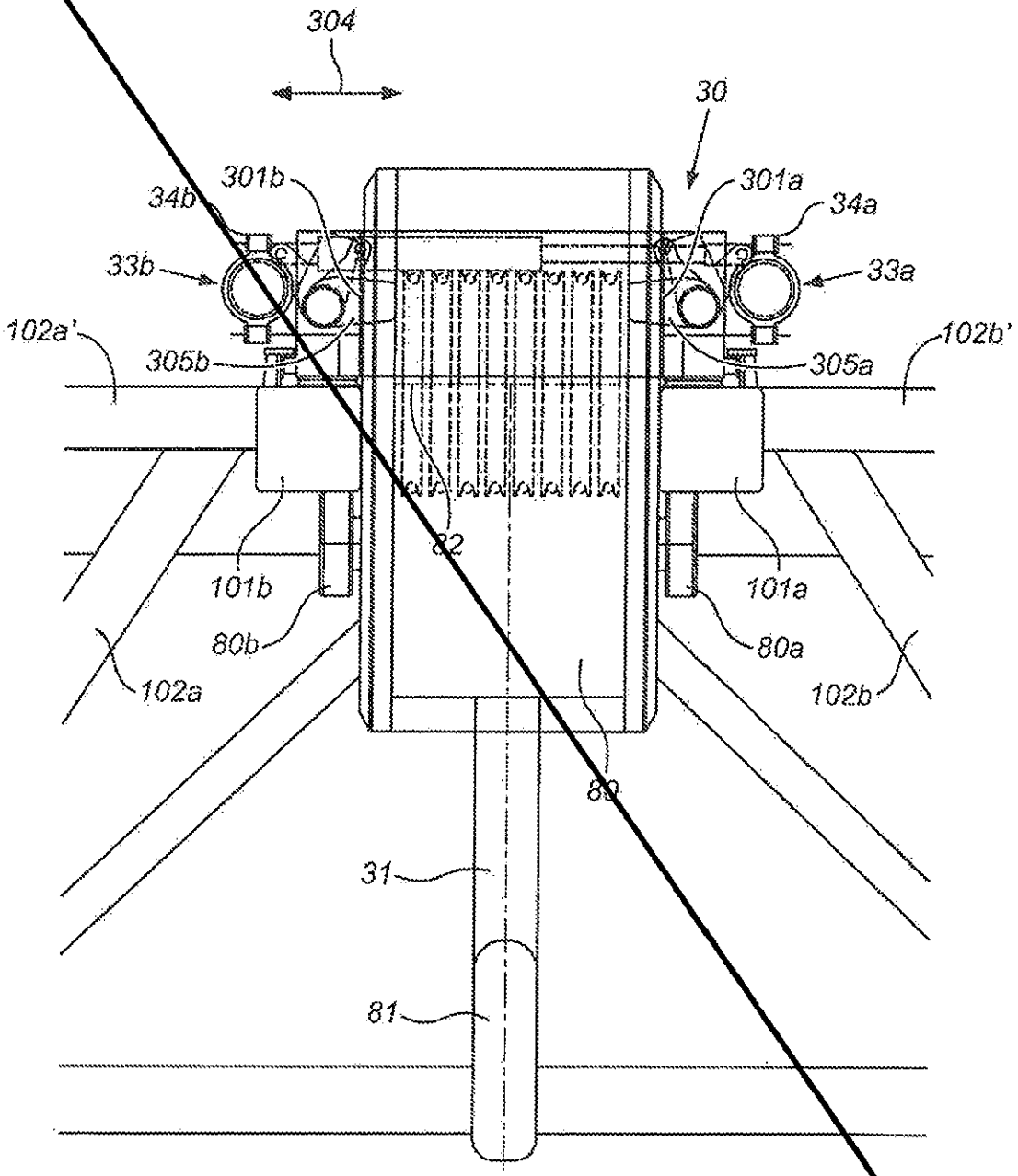
304
30
301b
301a
34b
34a
33b
33a
102a'
102b'
305b
305a
82
101b
101a
80b
80a
102a
102b
89
31
81

Fig. 3C

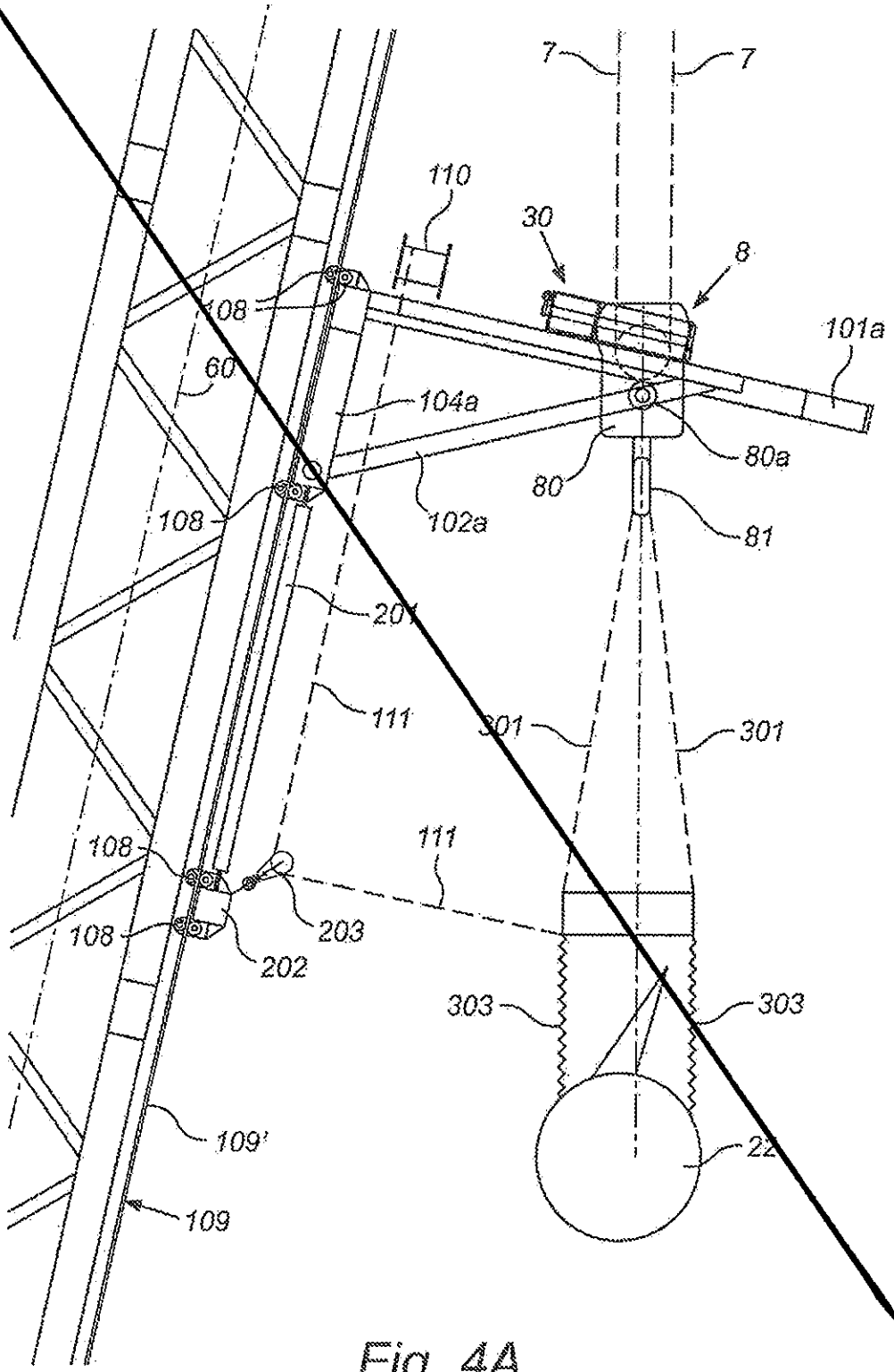
7
7
110
30
8
108
101a
60
104a
80a
80
102a
81
108
201
111
301
301
111
108
203
108
202
303
303
109'
22
109

Fig. 4A

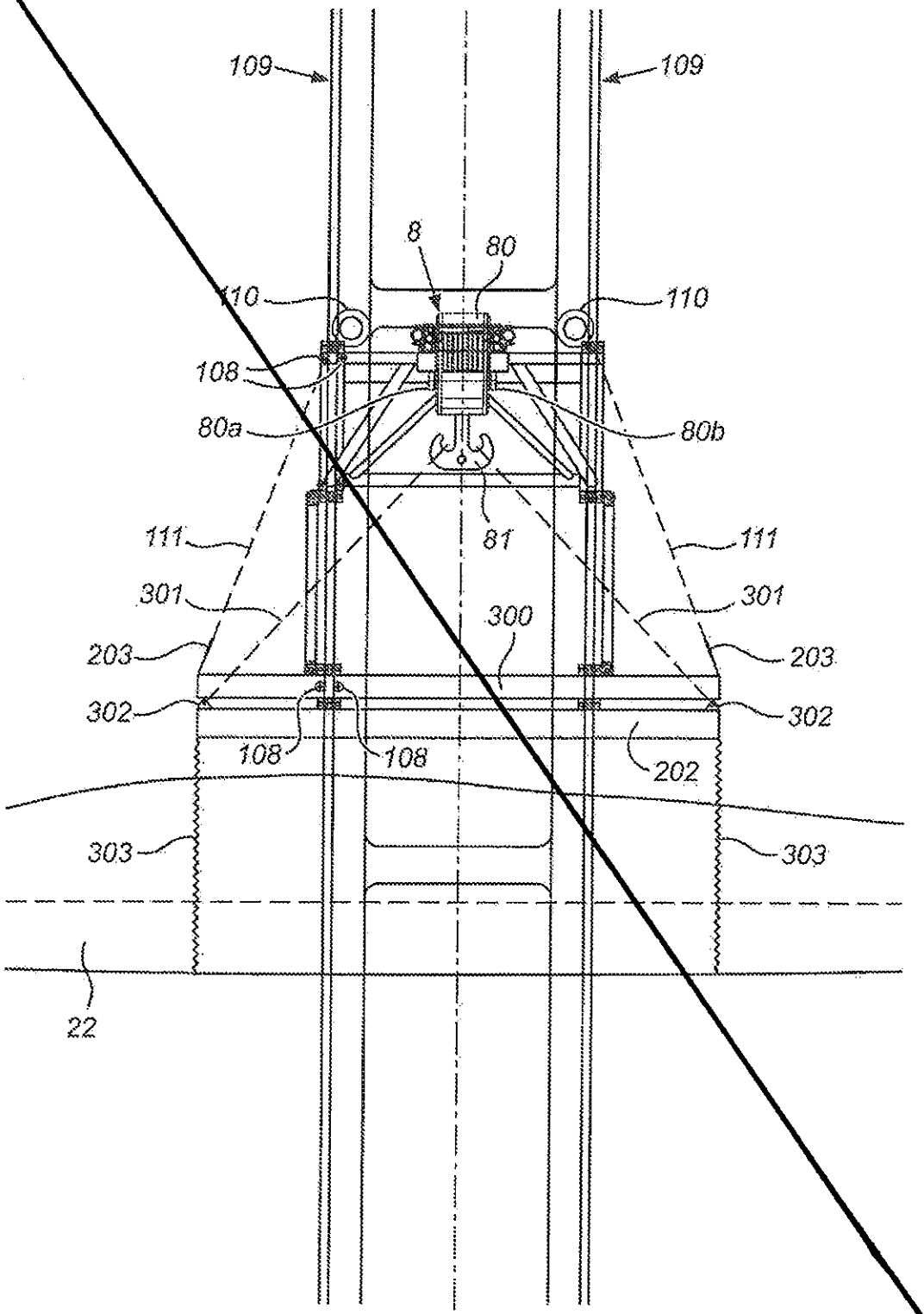
109
109
8
80
110
110
108
80a
80b
81
111
111
301
301
300
203
203
302
302
108
108
202
303
303
22

Fig. 4B

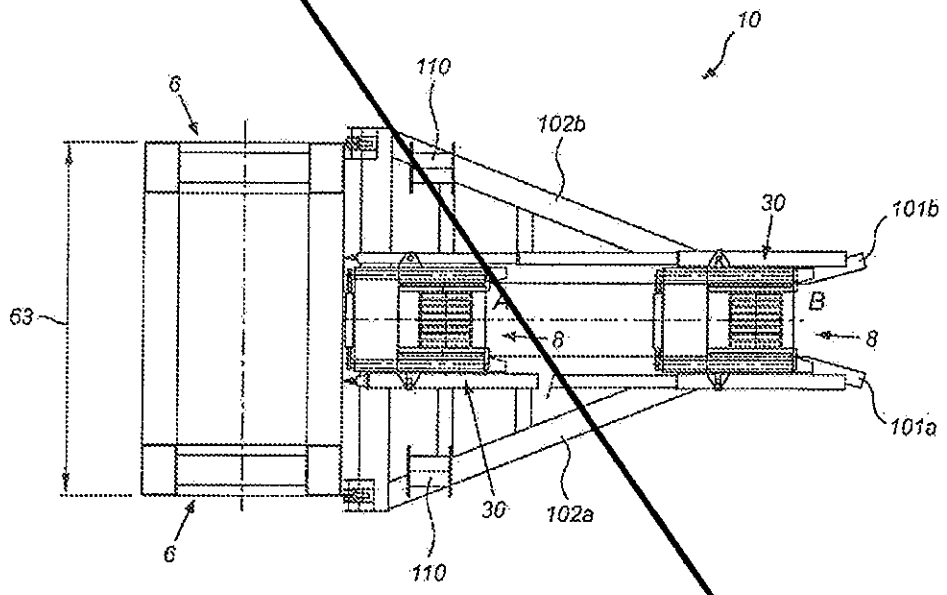

Fig. 5A

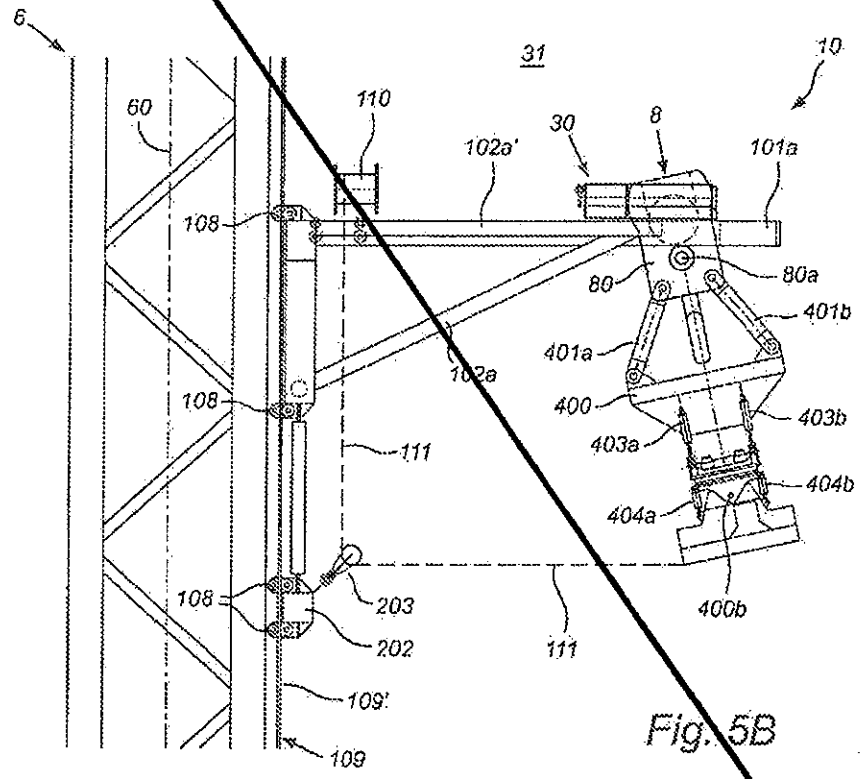
6
60
110
31
10
30
8
102a'
101a
108
80
80a
401b
401a
102a
400
403b
111
403a
404b
404a
203
400b
202
111
109'
109

Fig. 5B

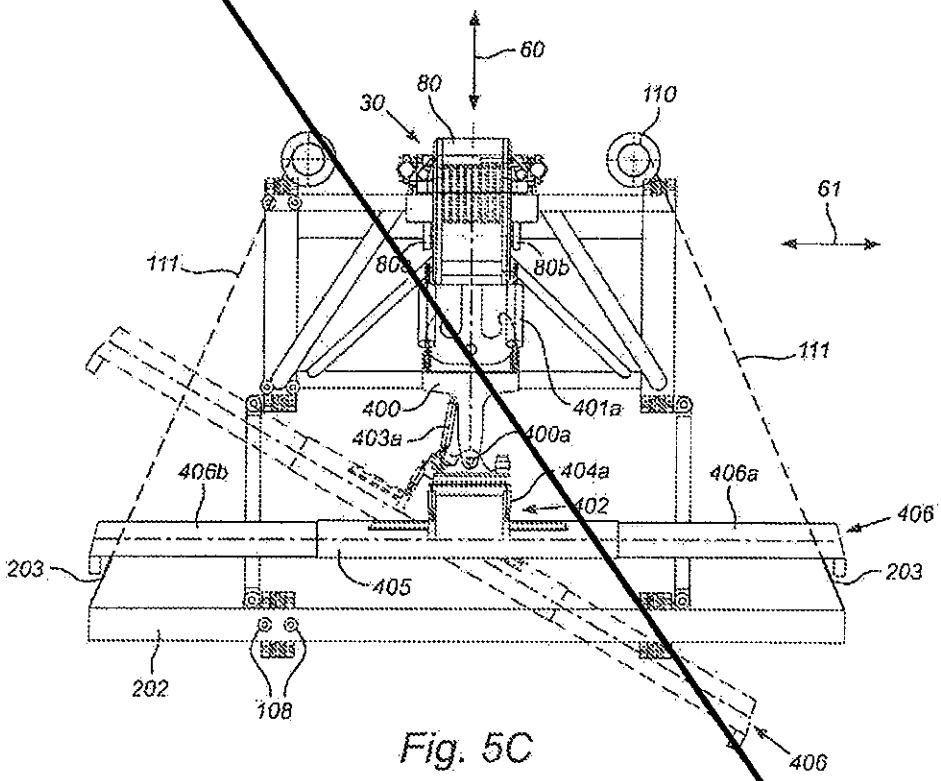
60
30
80
110
61
111
80a
80b
111
400
401a
403a
400a
406b
404a
406a
402
406
203
405
203
202
108
406

Fig. 5C

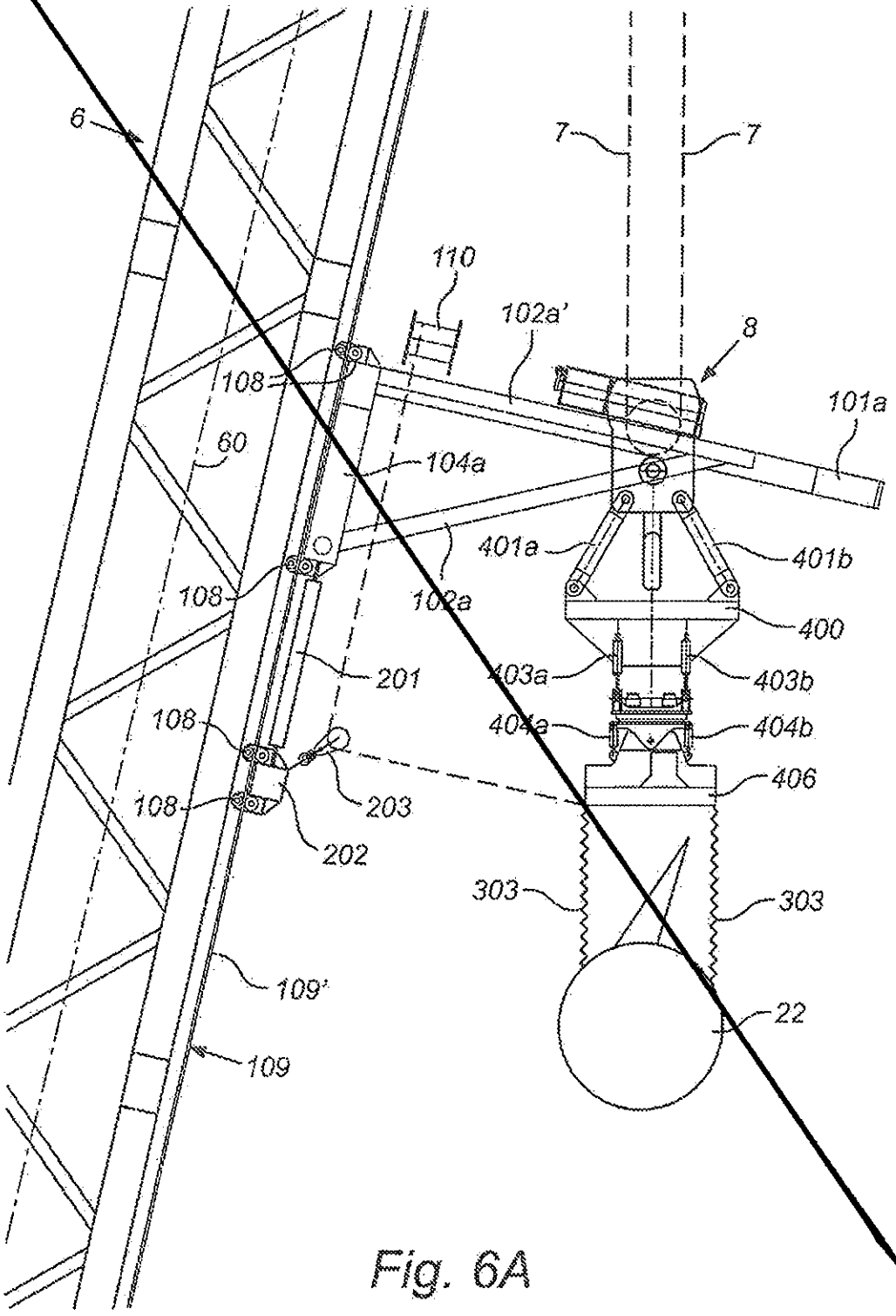
6
7
7
110
102a'
8
108
101a
60
104a
401a
401b
108
102a
400
201
403a
403b
108
404a
404b
406
108
203
202
303
303
109'
22
109

Fig. 6A

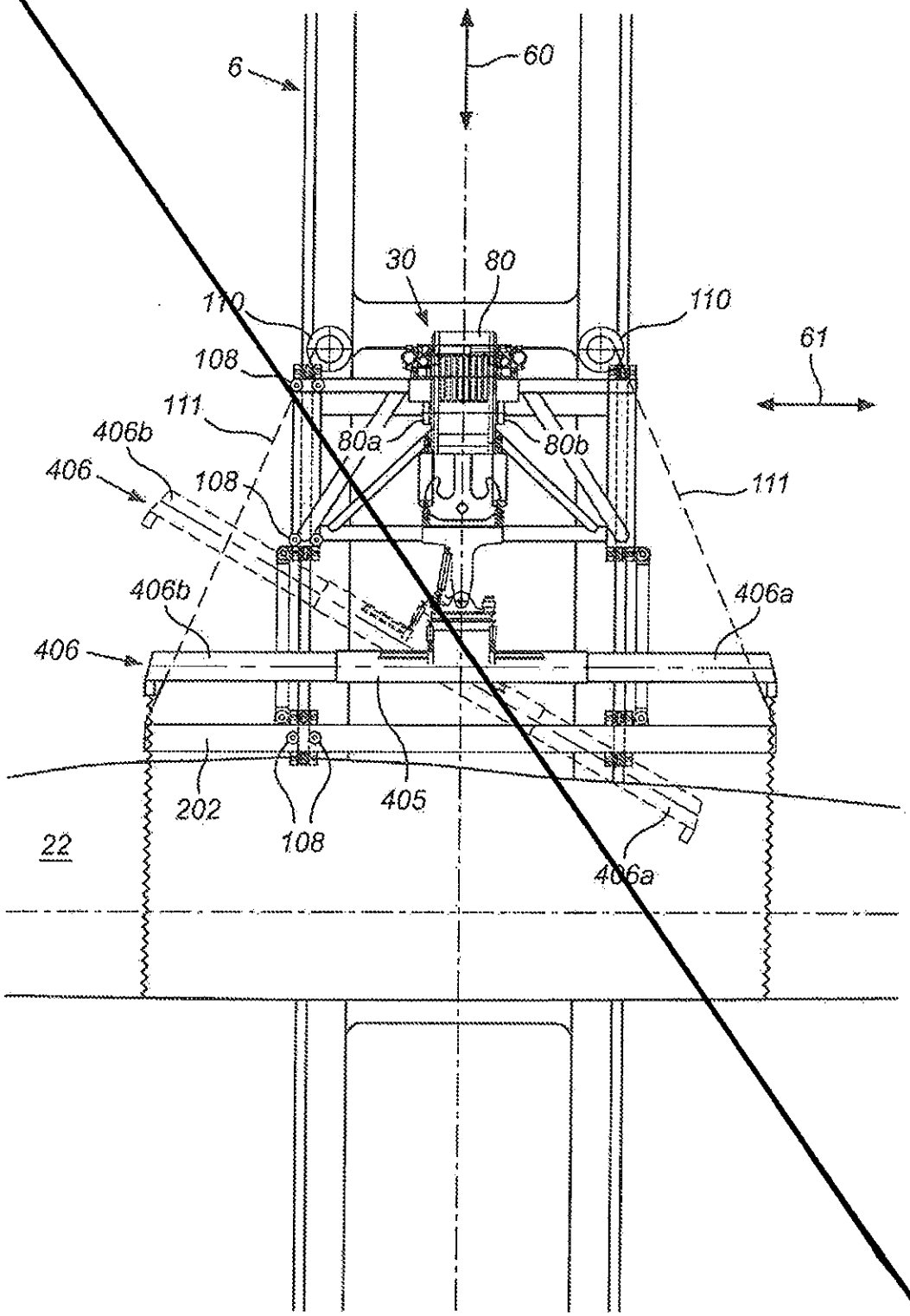
6
60
30
80
110
110
108
61
111
406b
80a
80b
406
108
111
406b
406a
406
202
108
405
22
406a

Fig. 6B

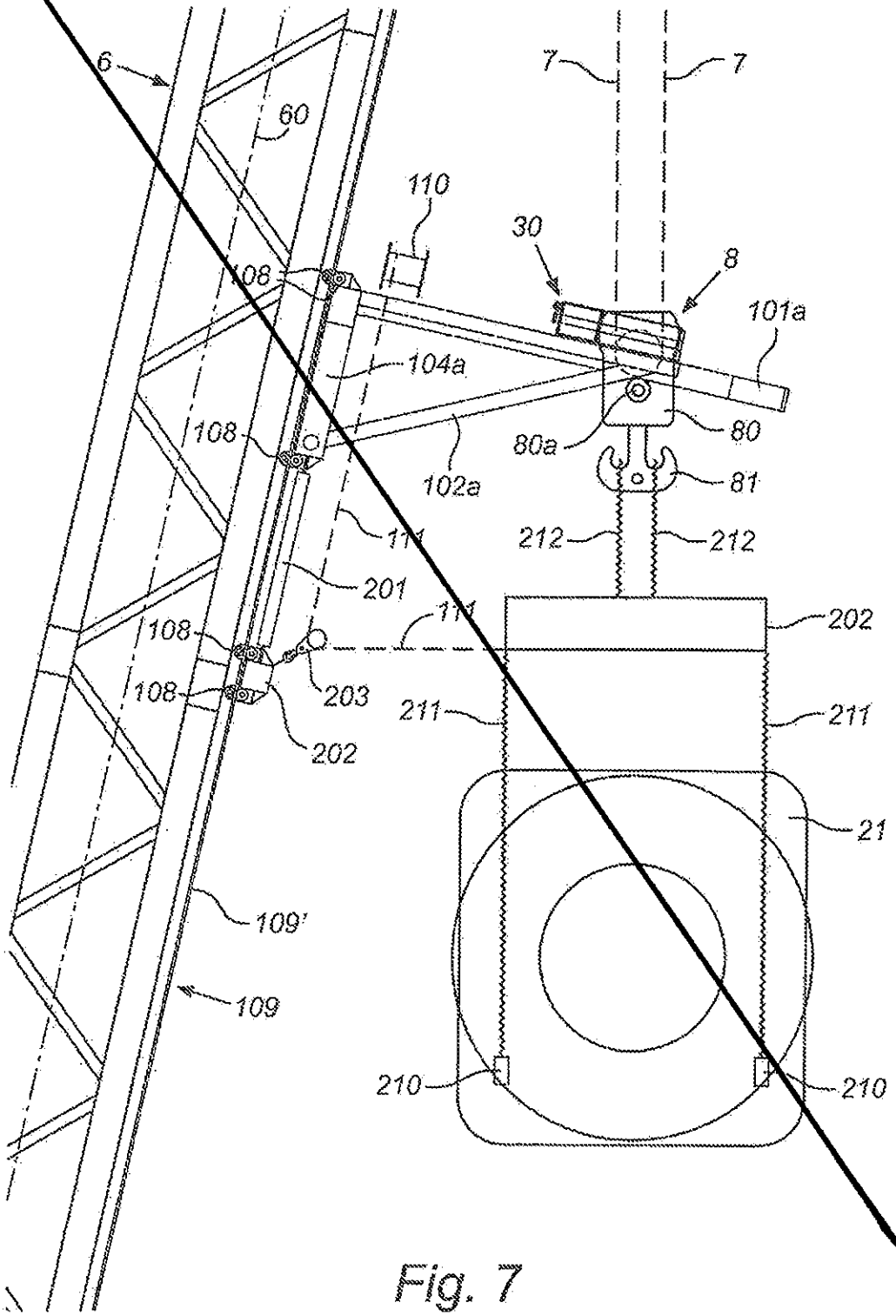
6
60
7
7
110
30
8
108
101a
104a
108
80a
80
102a
81
111
212
212
201
111
202
108
203
108
211
211
202
21
109'
109
210
210

Fig. 7

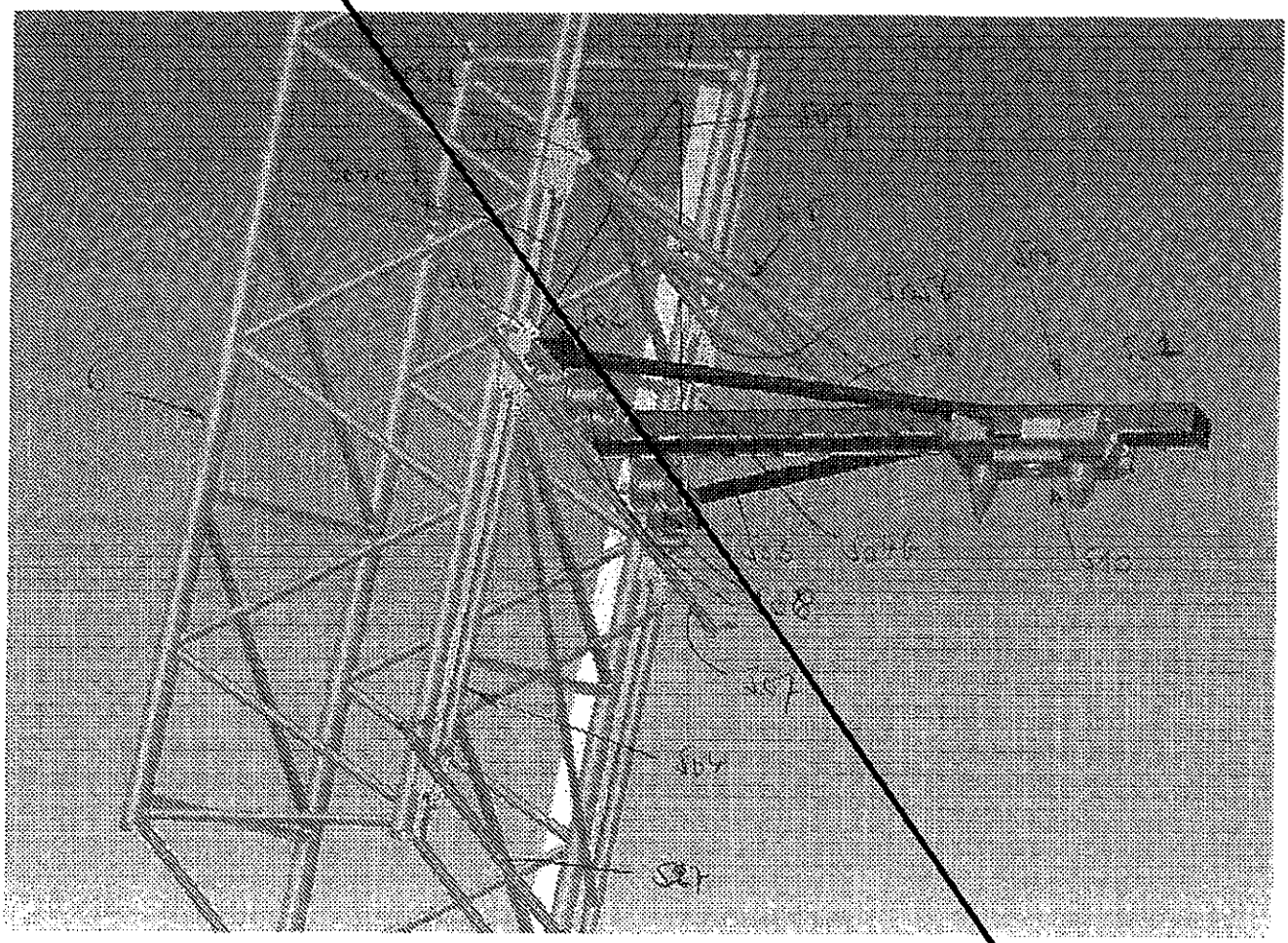

FIG. 8

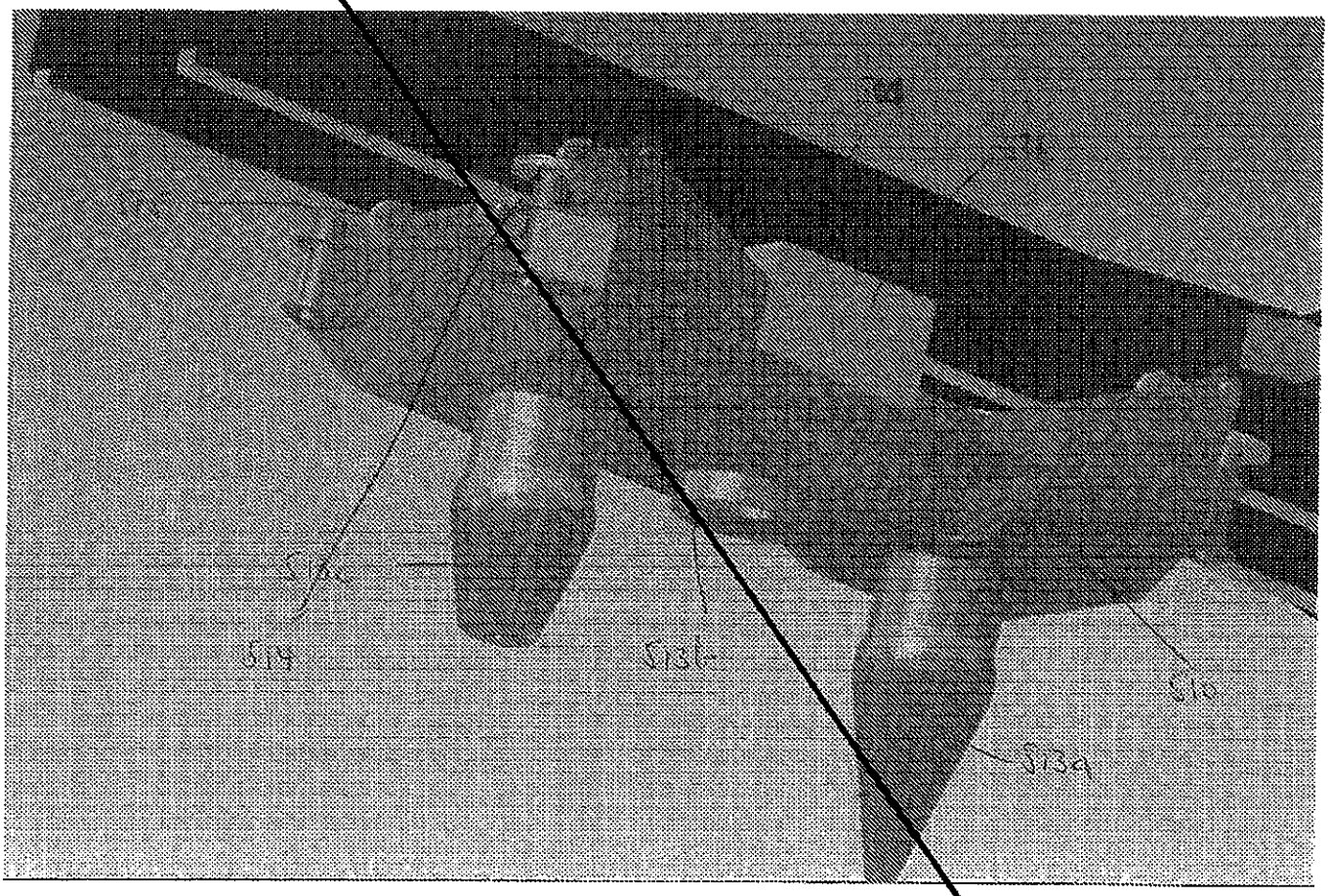

Fig. 9

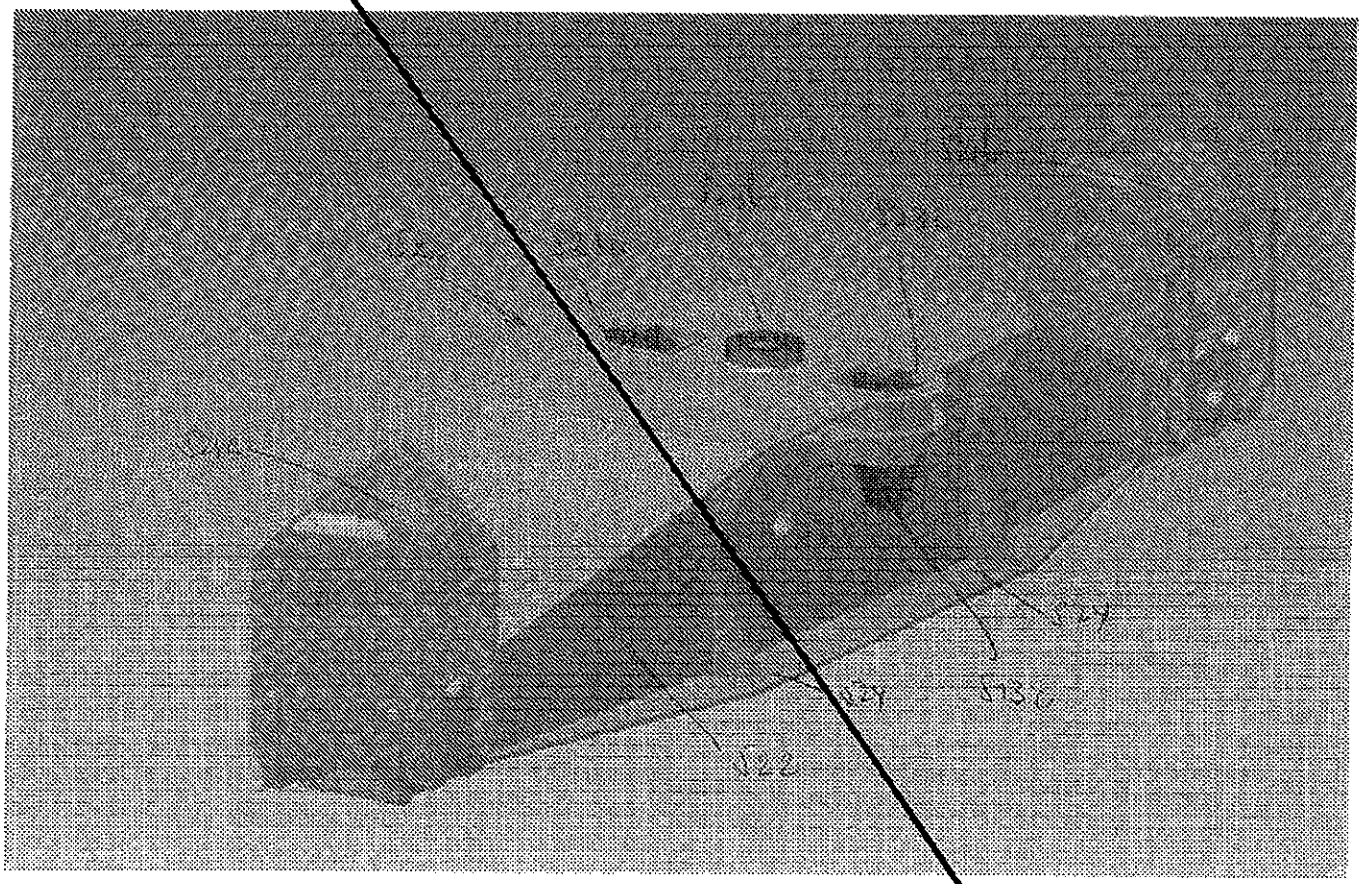

Fig 6

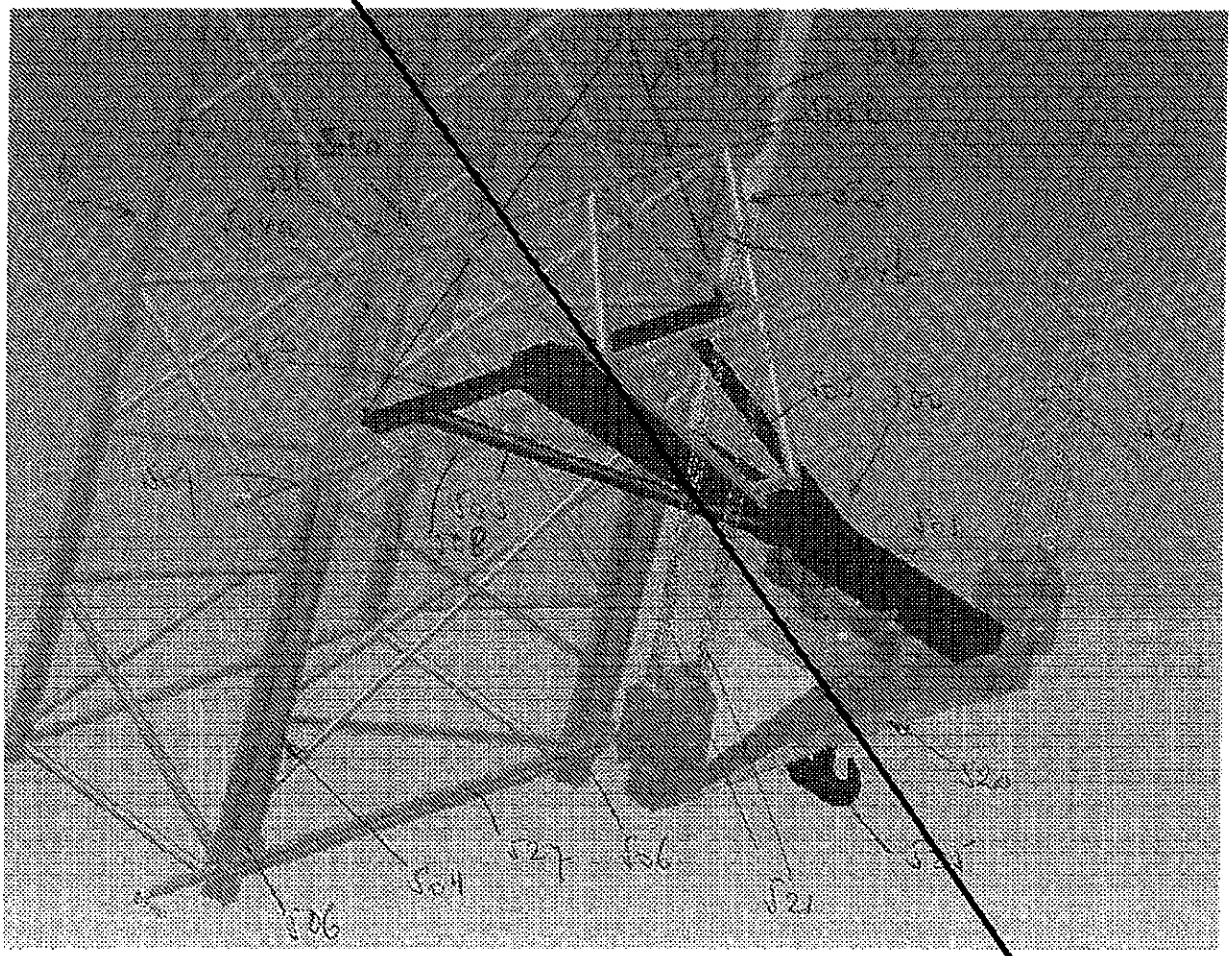

FIG. 11A

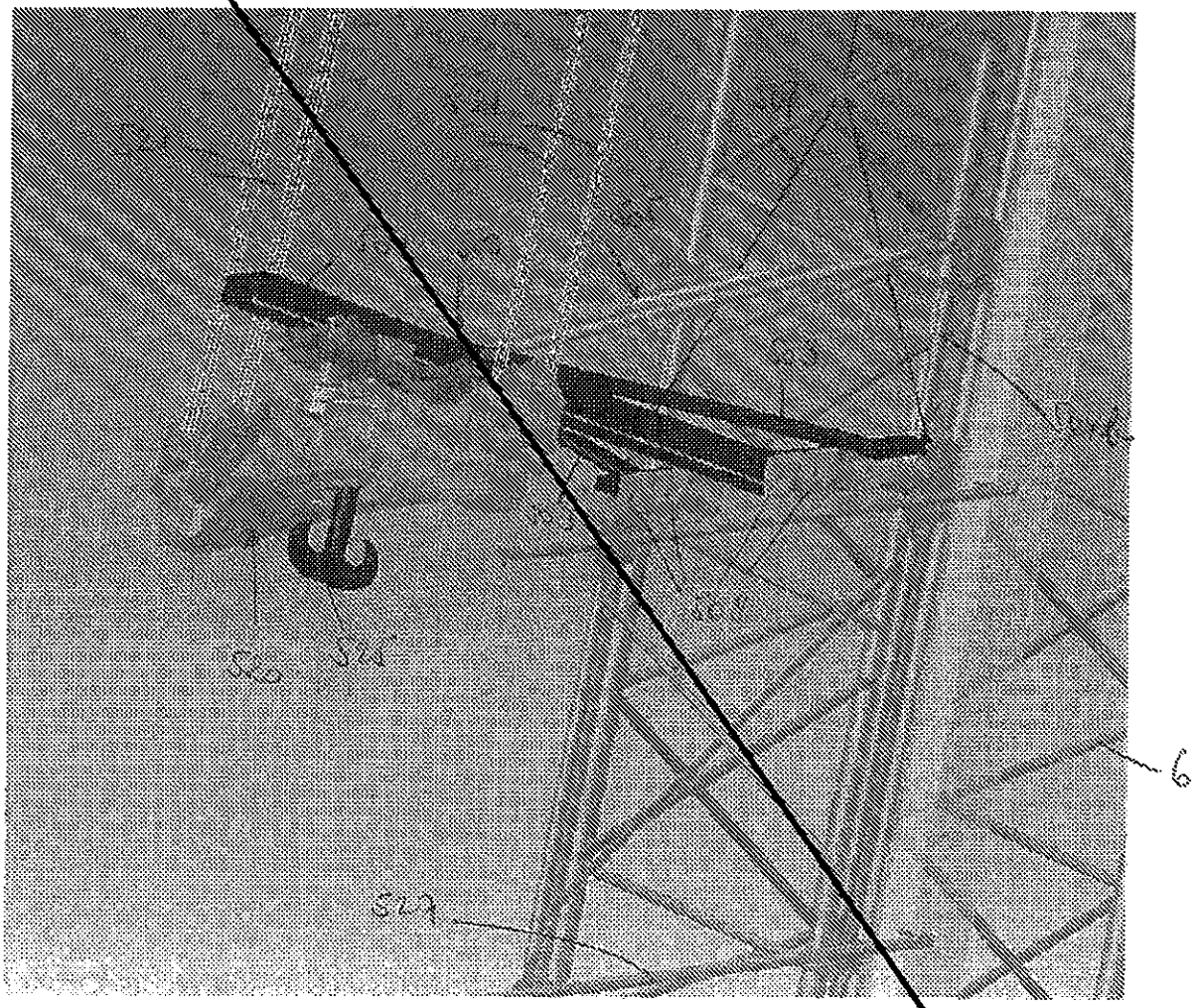

Fig. 11B.

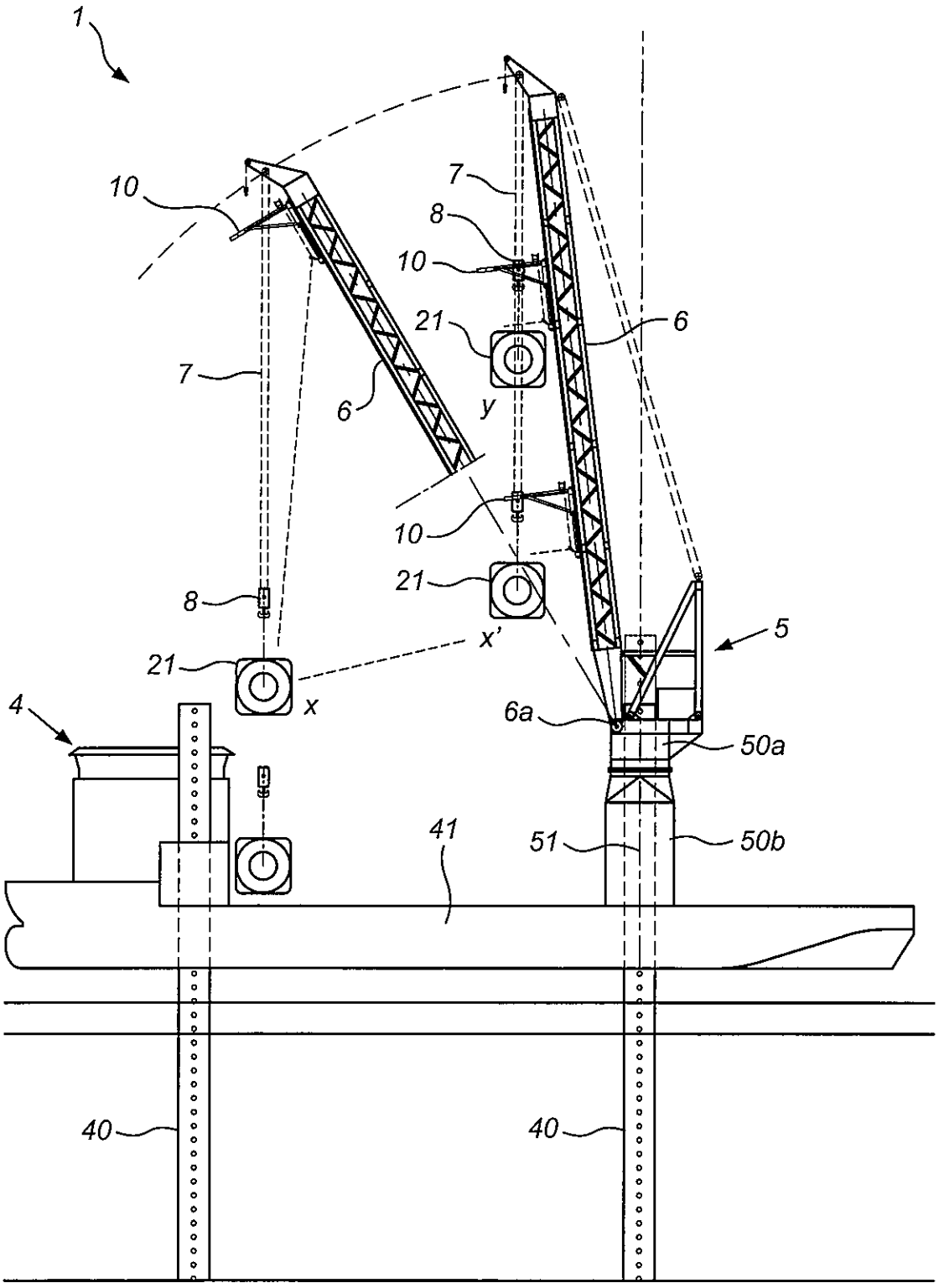

Fig. 1A

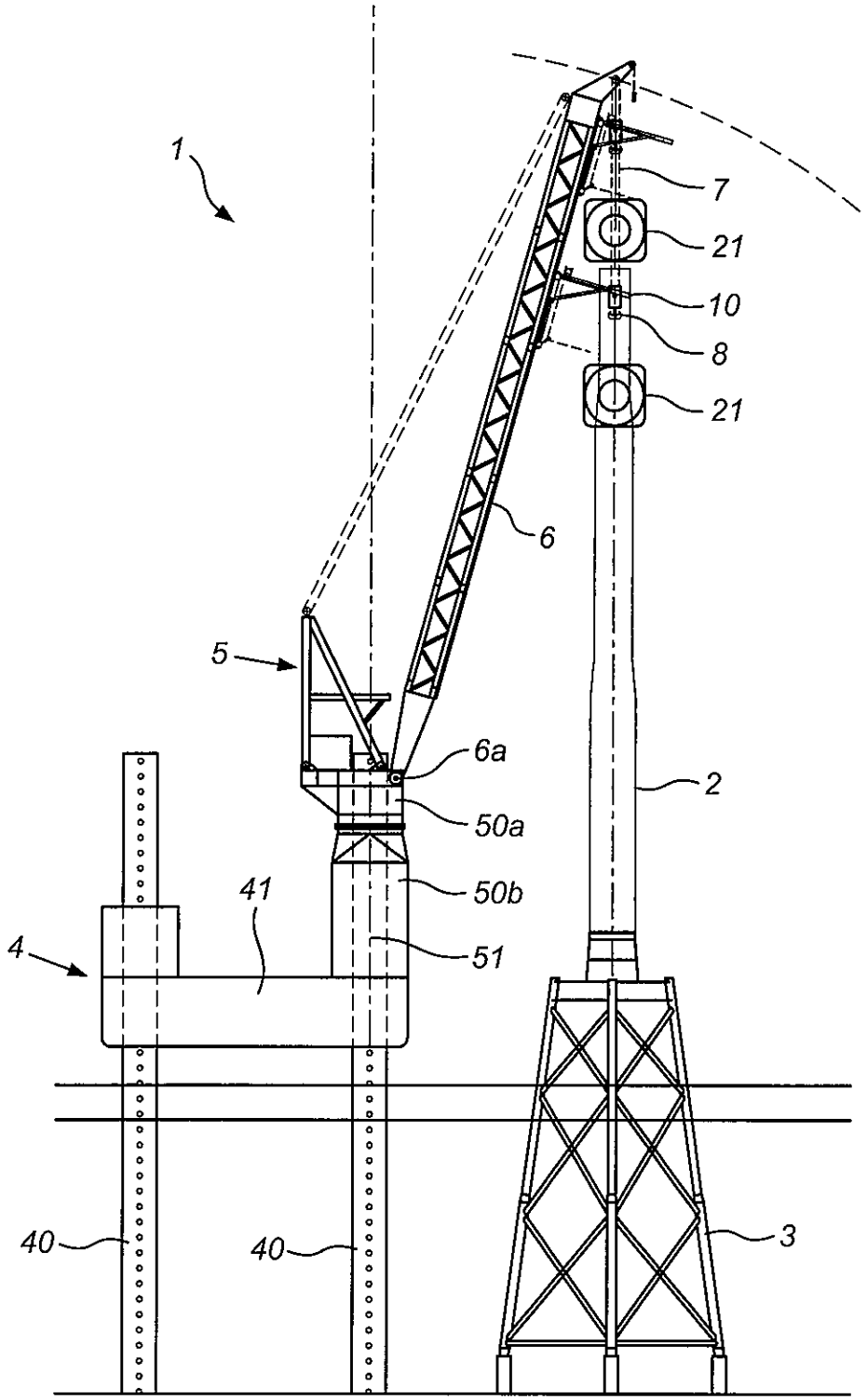

Fig. 1B

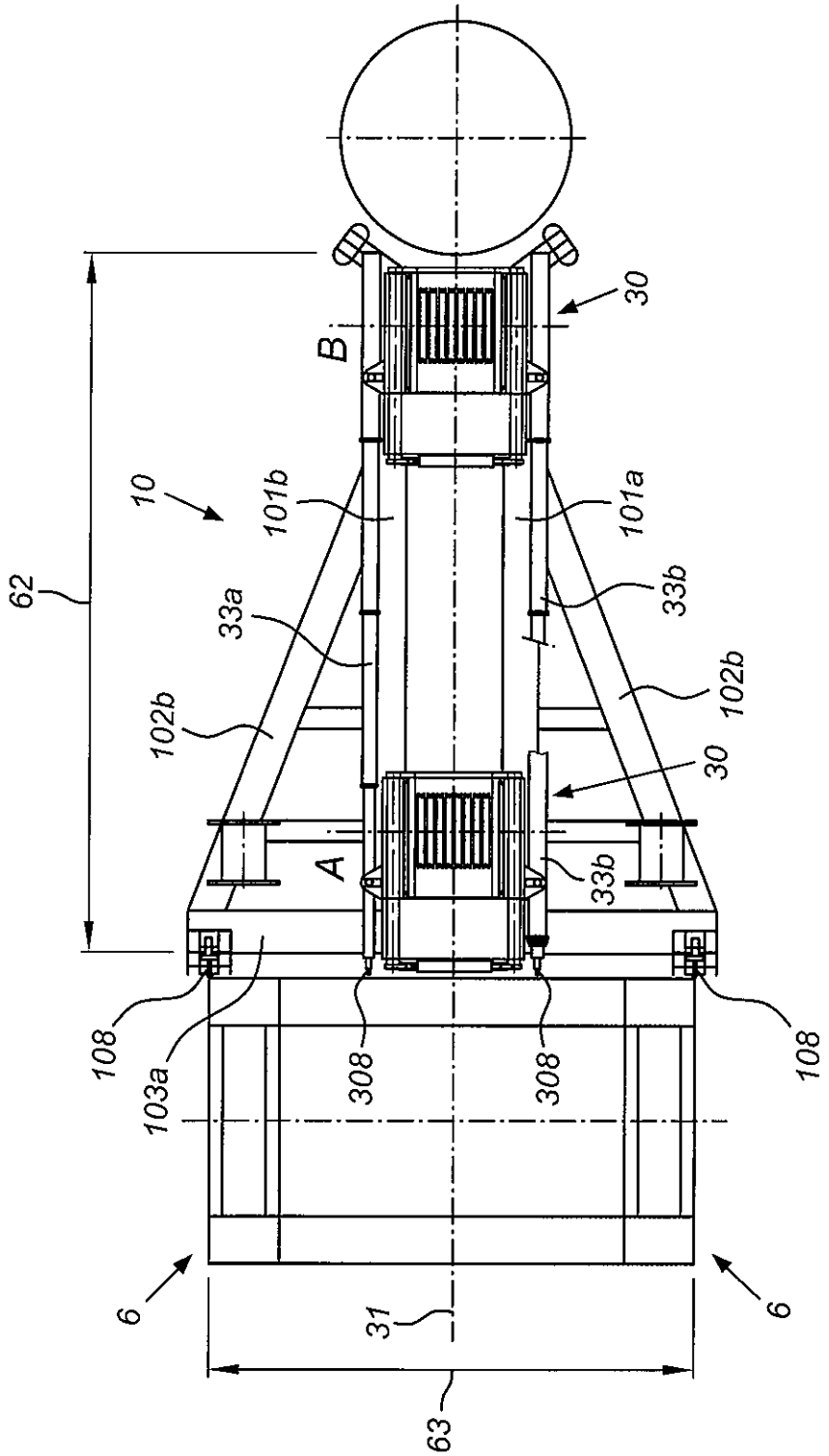
62
10
101b
101a
30
B
33a
33b
102b
102b
30
A
33b
108
103a
308
308
108
6
31
6
63

Fig. 2A

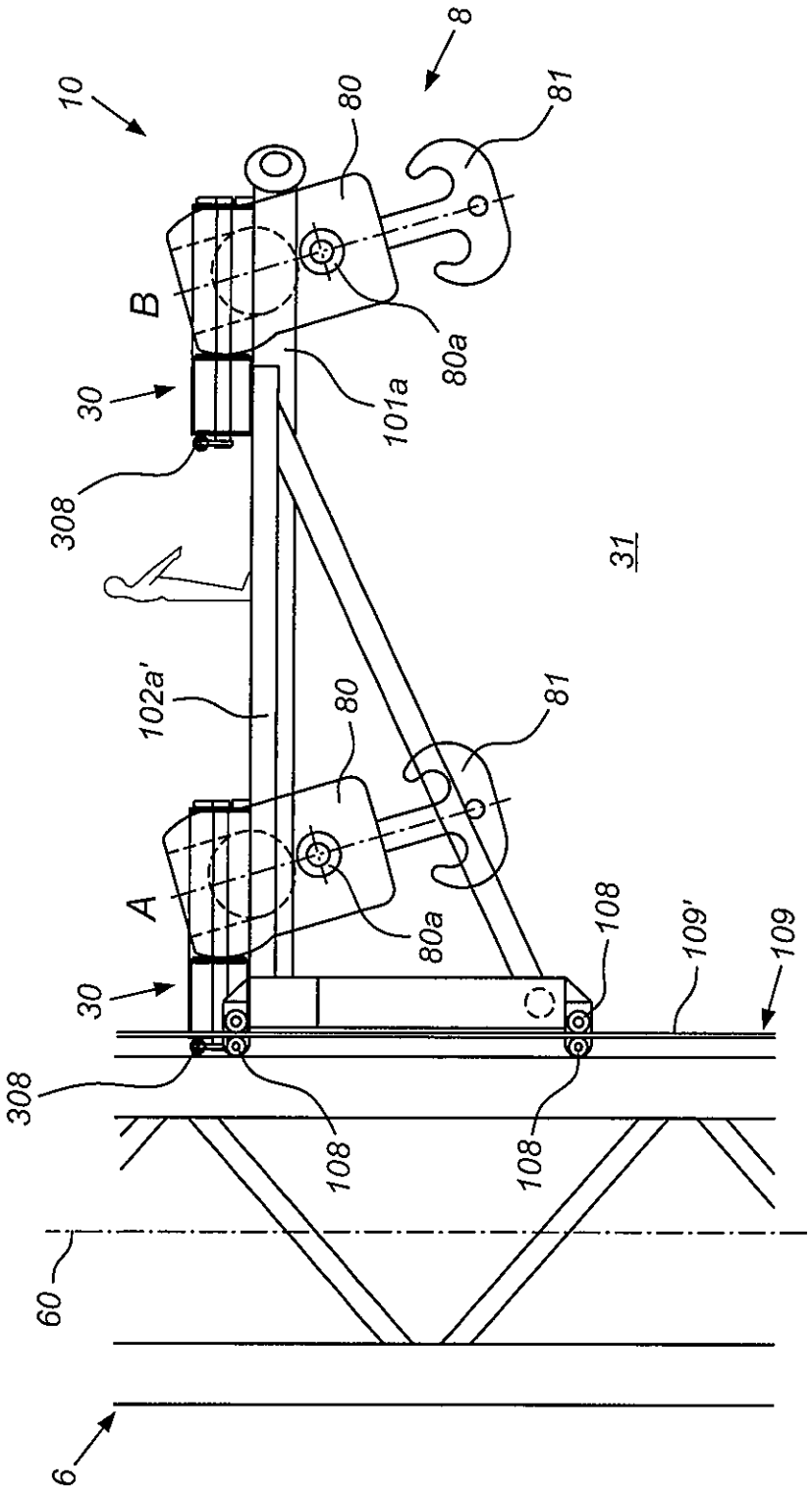
10
8
80
81
B
30
80a
101a
308
31
102a'
80
81
A
30
80a
108
109'
109
308
108
108
60
6

Fig. 2B

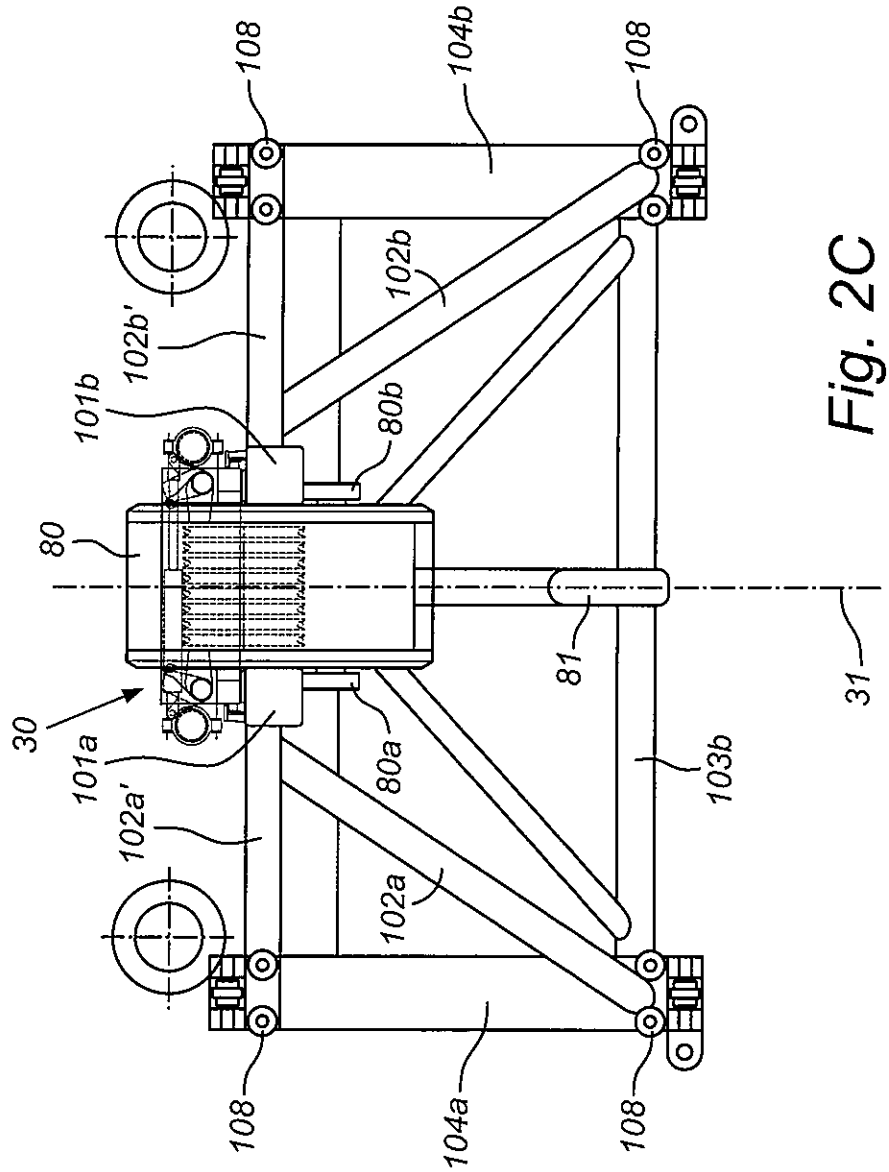
108
104b
108
102b
102b'
101b
80b
80
81
31
30
101a
102a'
80a
103b
102a
108
104a
108

Fig. 2C

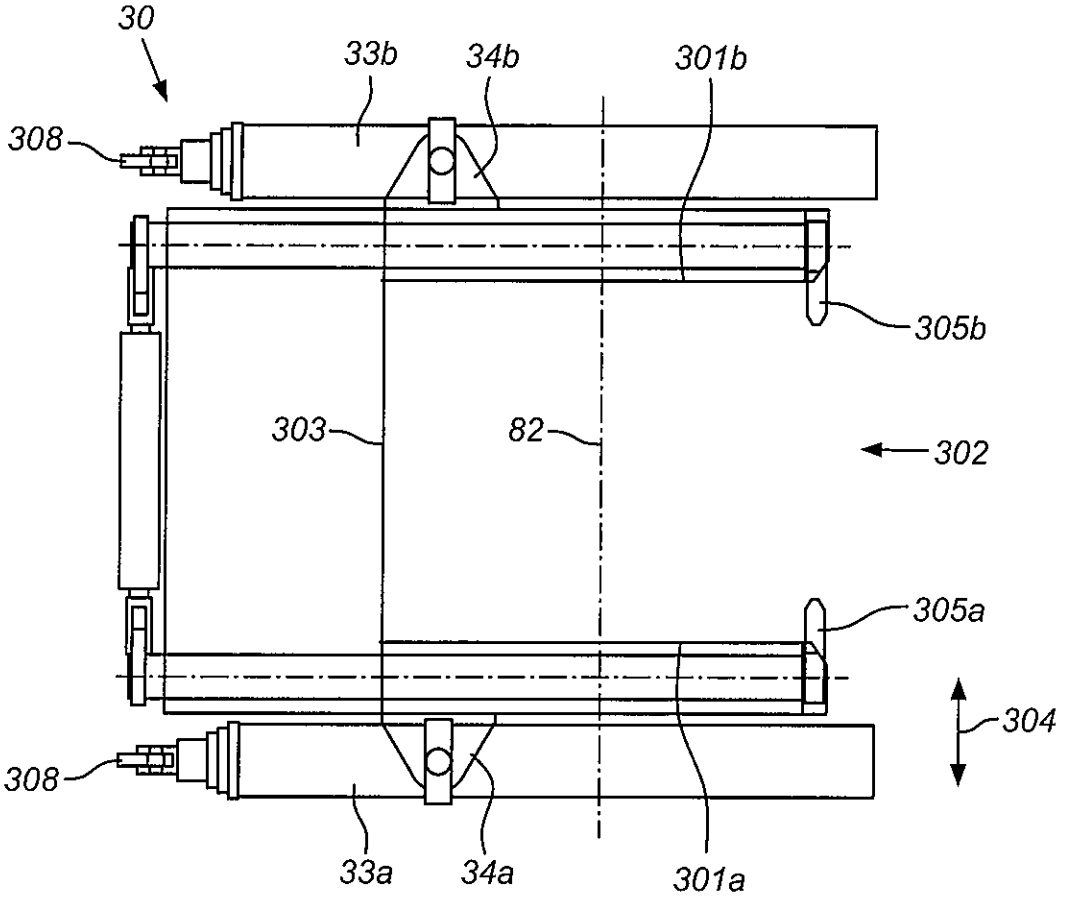
30
33b
34b
301b
308
305b
303
82
302
305a
304
308
33a
34a
301a

Fig. 3A

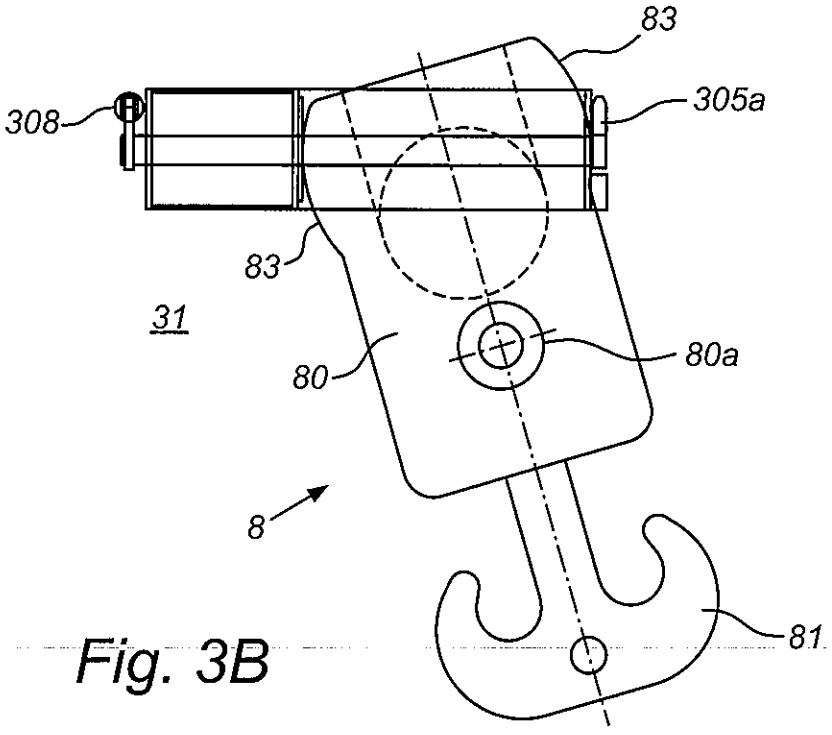
83
308
305a
83
31
80
80a
8
81

Fig. 3B

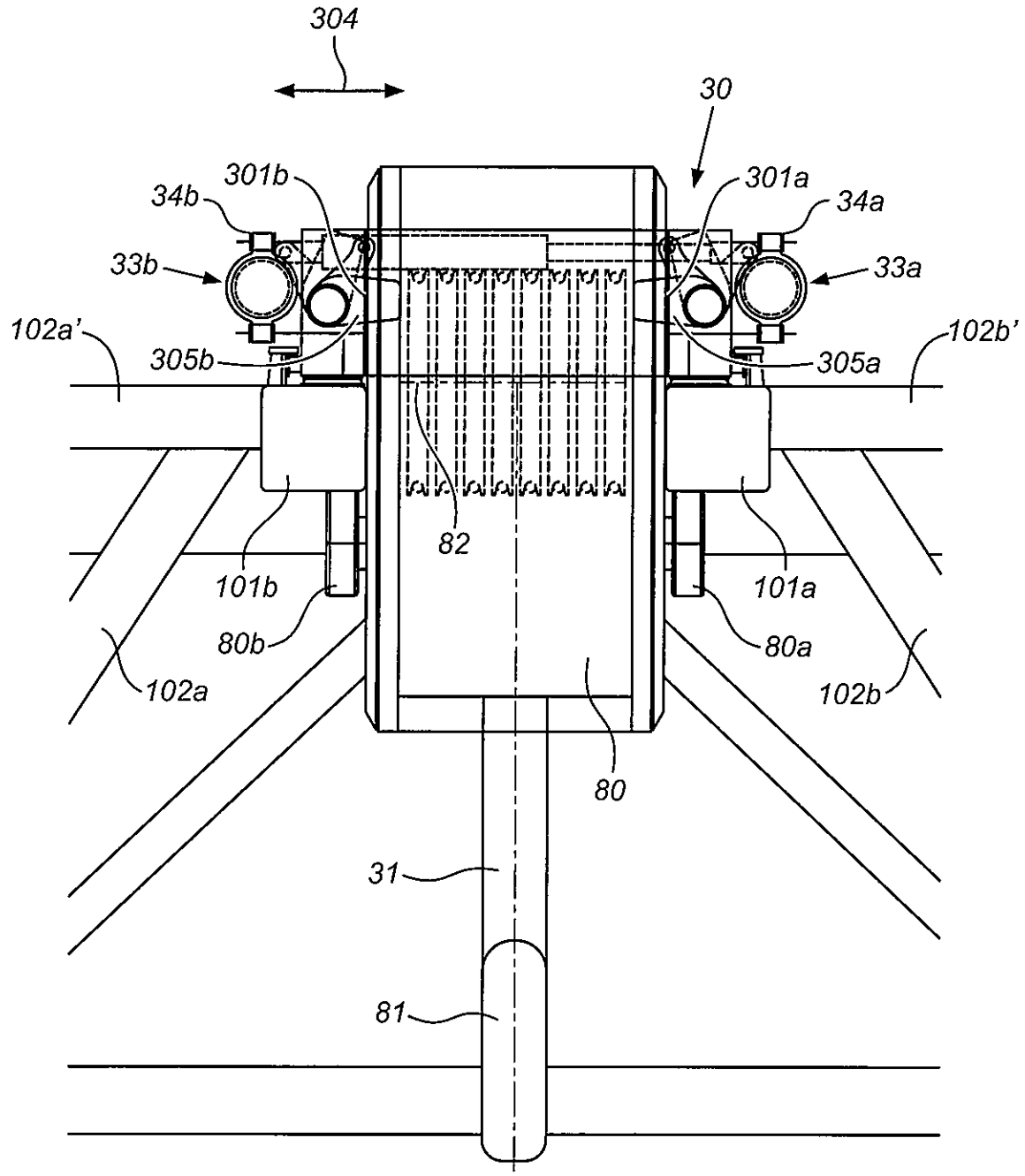
304
30
301b
301a
34b
34a
33b
33a
102a'
102b'
305b
305a
82
101b
101a
80b
80a
102a
102b
80
31
81

Fig. 3C

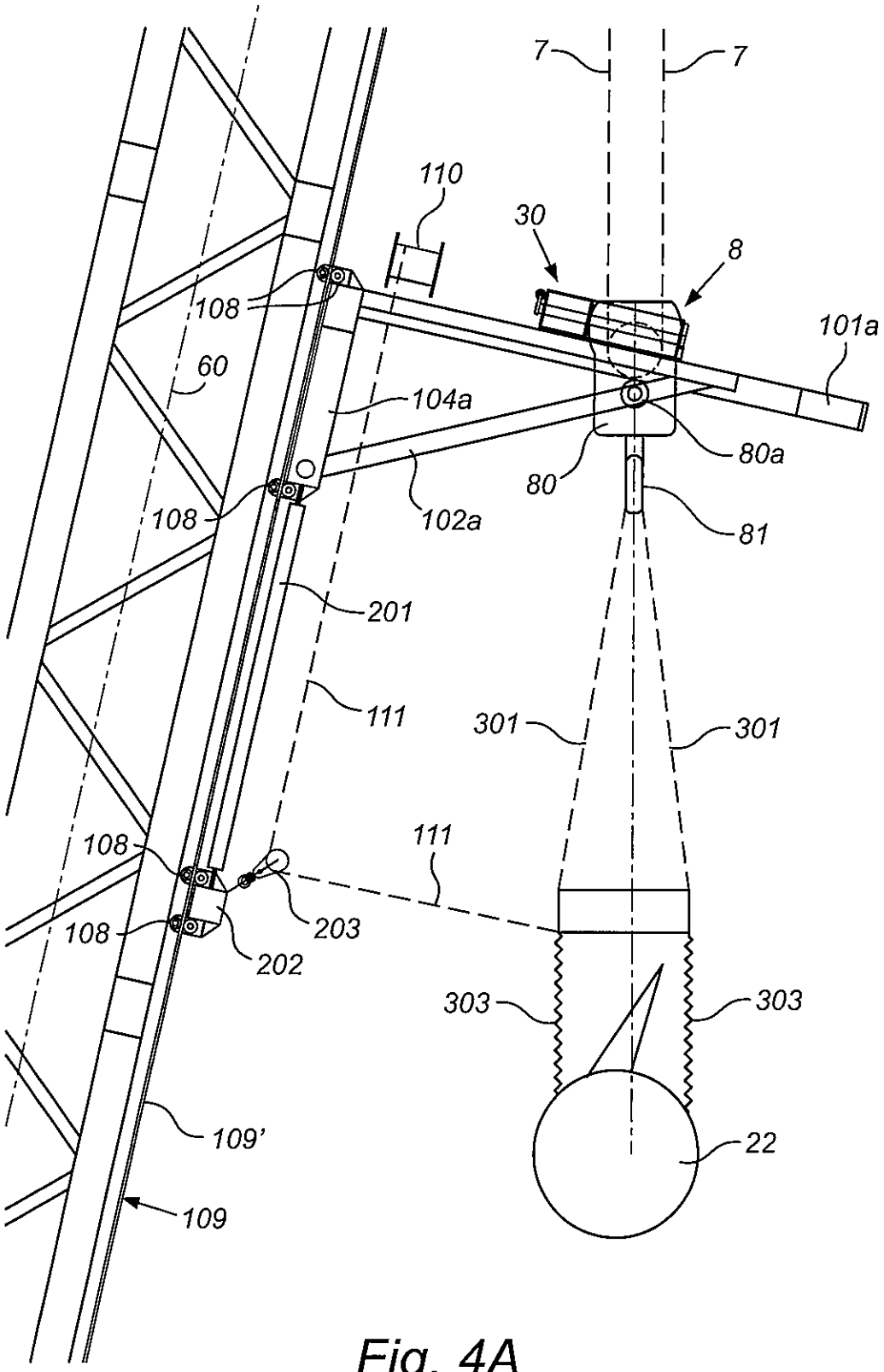
7
7
110
30
8
108
101a
60
104a
80a
80
102a
108
81
201
111
301
301
111
108
203
108
202
303
303
109'
22
109

Fig. 4A

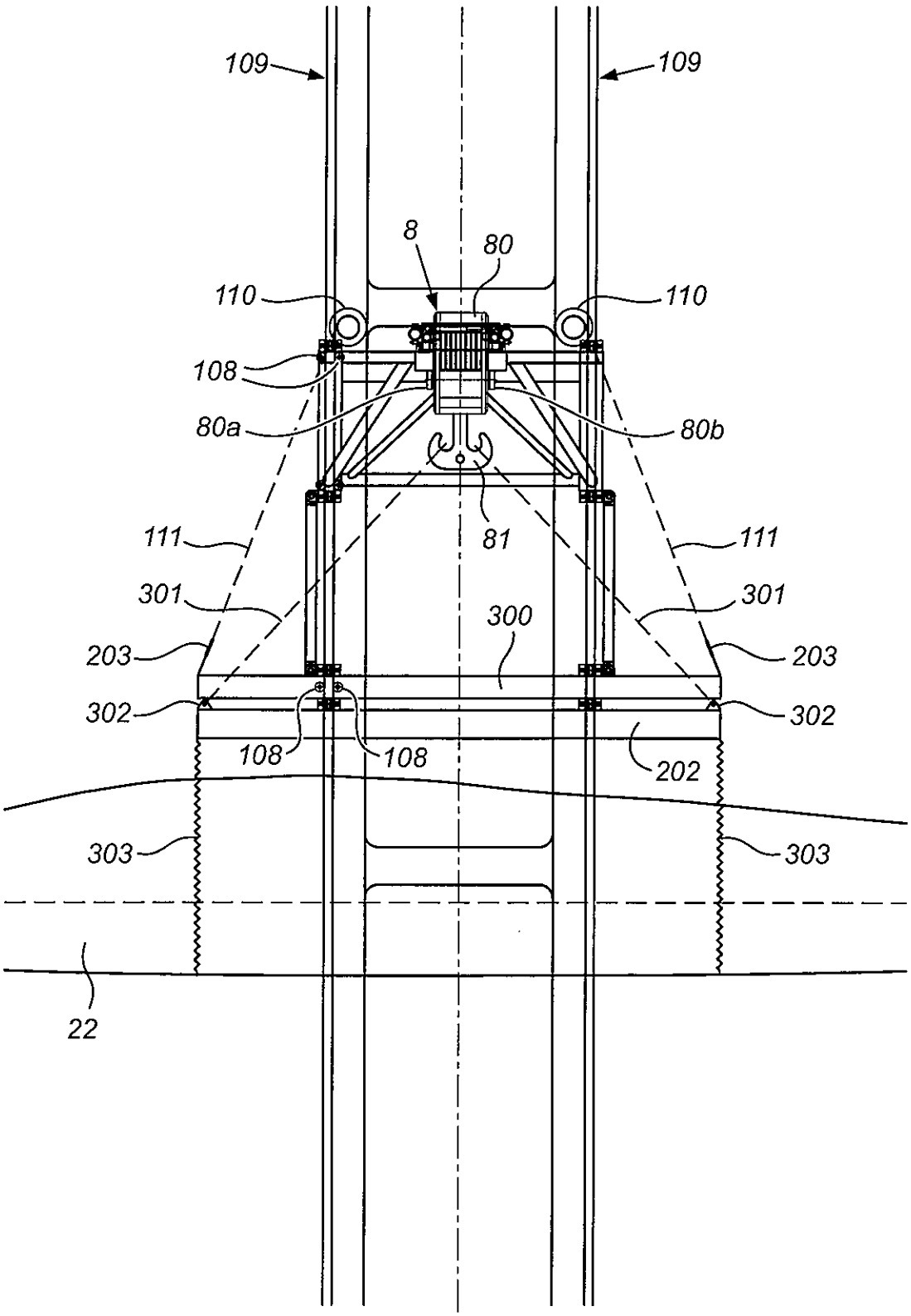
109
109
8
80
110
110
108
80a
80b
111
81
111
301
301
300
203
203
302
302
108
108
202
303
303
22

Fig. 4B

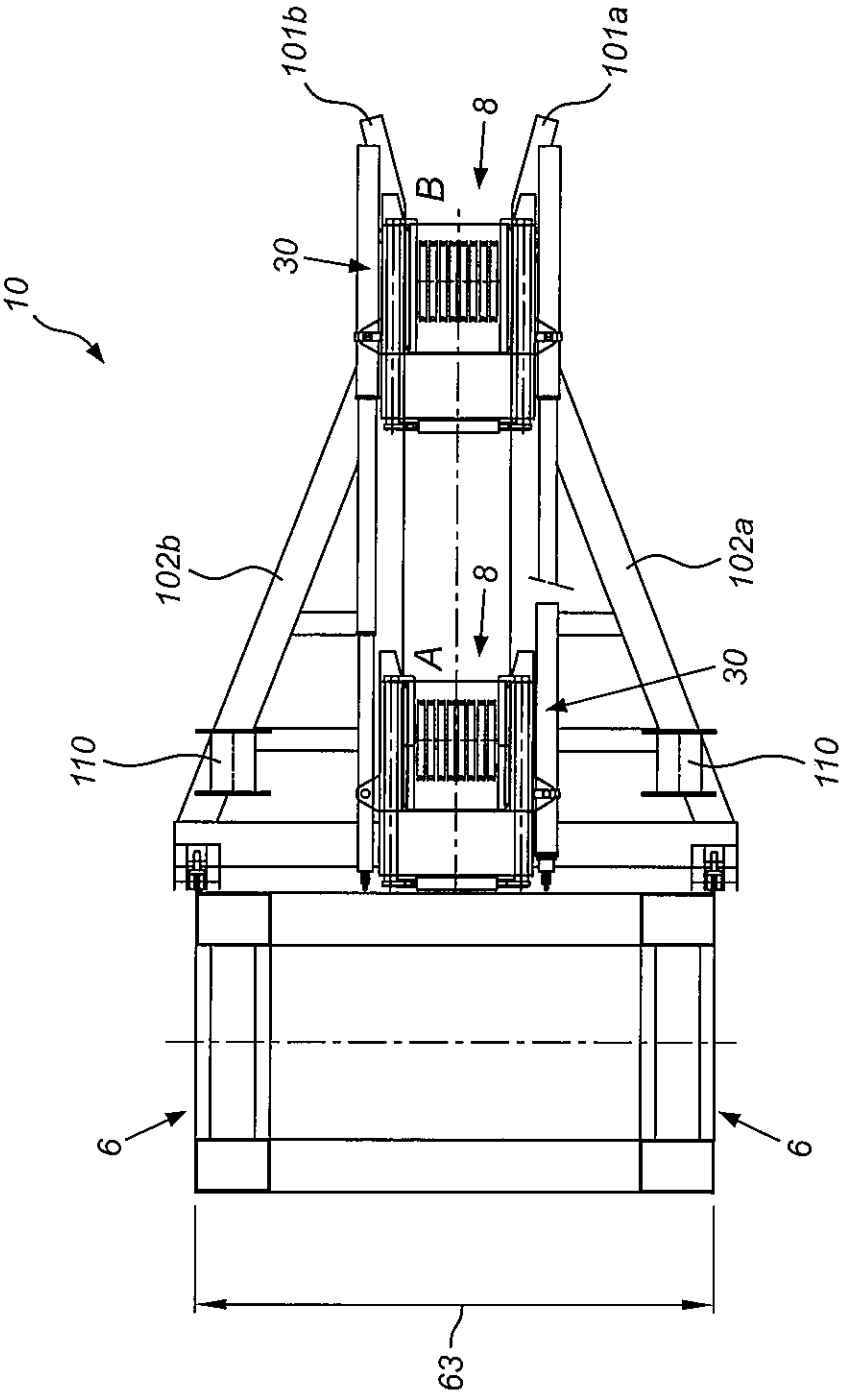

Fig. 5A

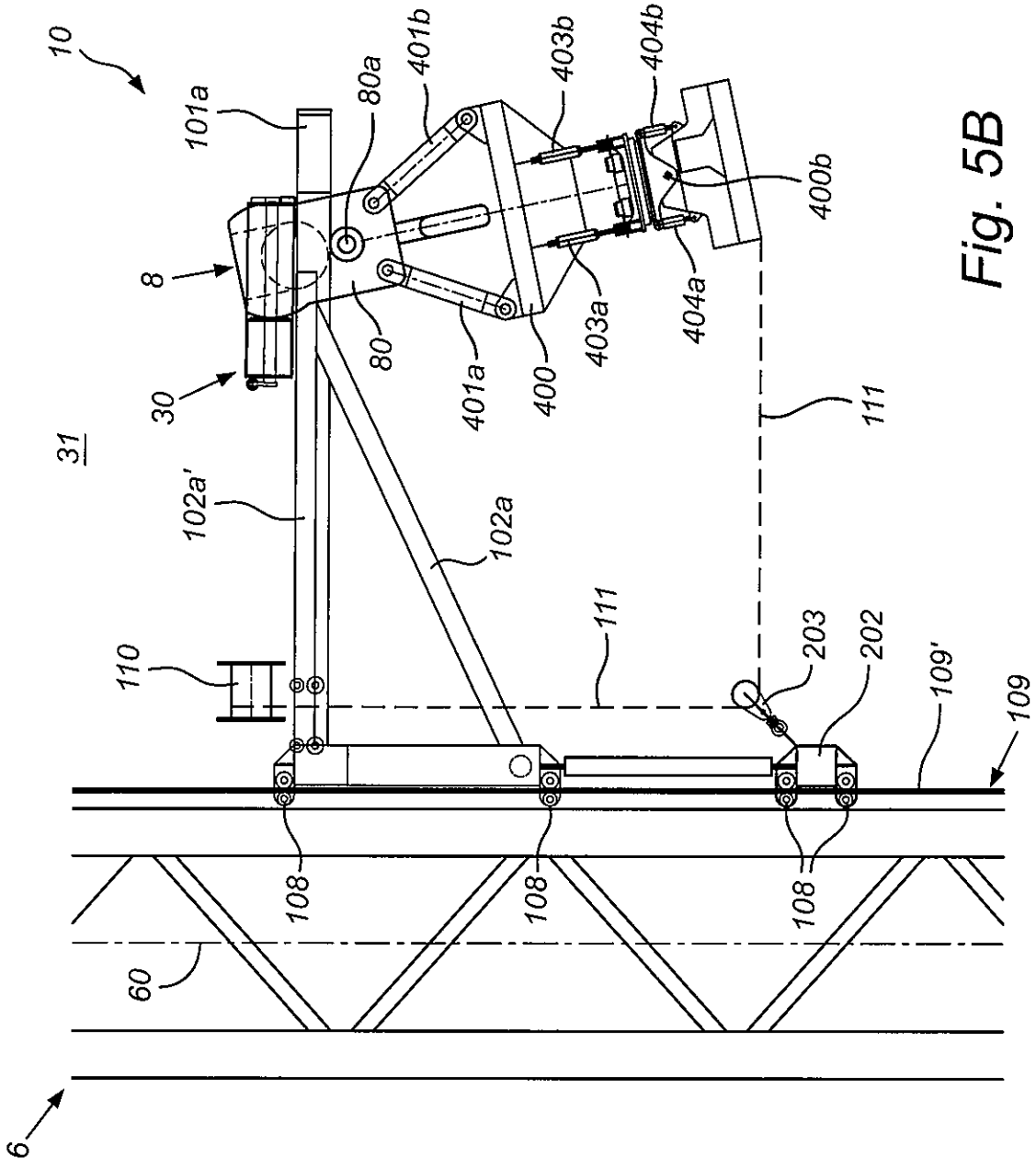
10
101a
80a
401b
403b
404b
400b
8
80
401a
400
403a
404a
30
111
31
102a'
102a
111
110
203
202
109'
109
108
108
108
60
6

Fig. 5B

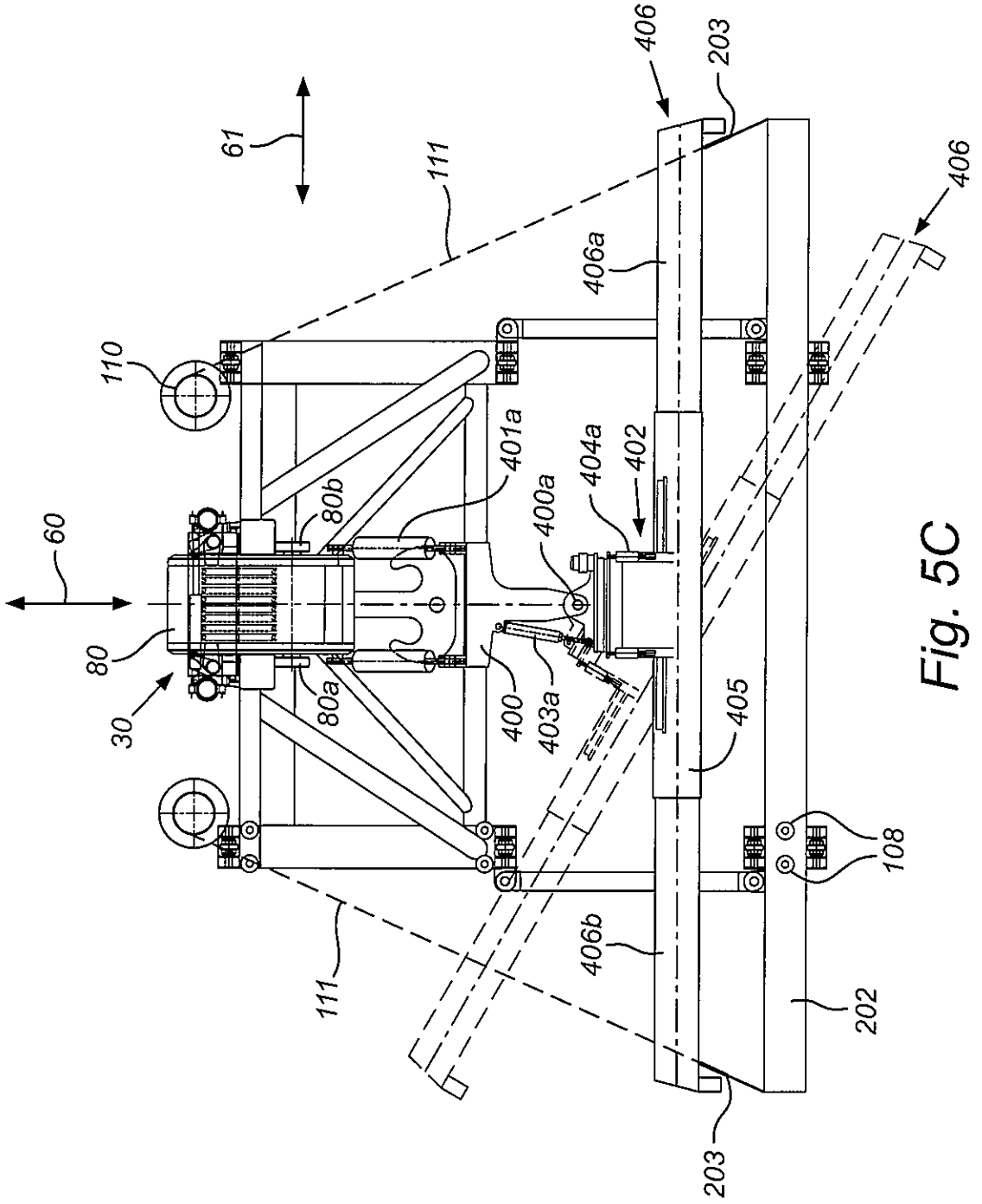
406
203
61
111
406
406a
110
401a
404a
402
80b
400a
60
80
80a
400
403a
405
30
108
406b
111
202
203

Fig. 5C

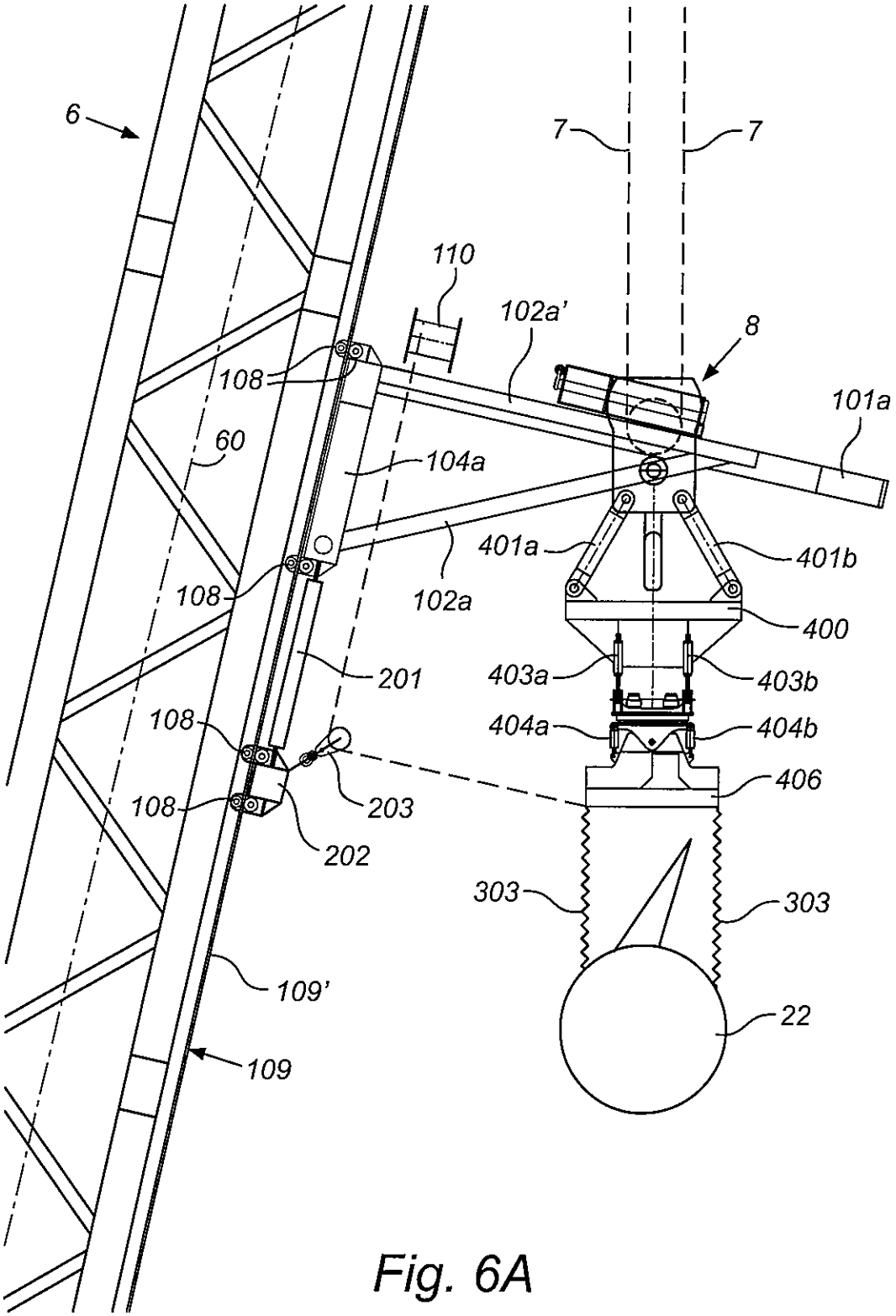
6
7
7
110
102a'
8
108
101a
60
104a
401a
401b
108
102a
400
201
403a
403b
108
404a
404b
406
108
203
202
303
303
109'
22
109

Fig. 6A

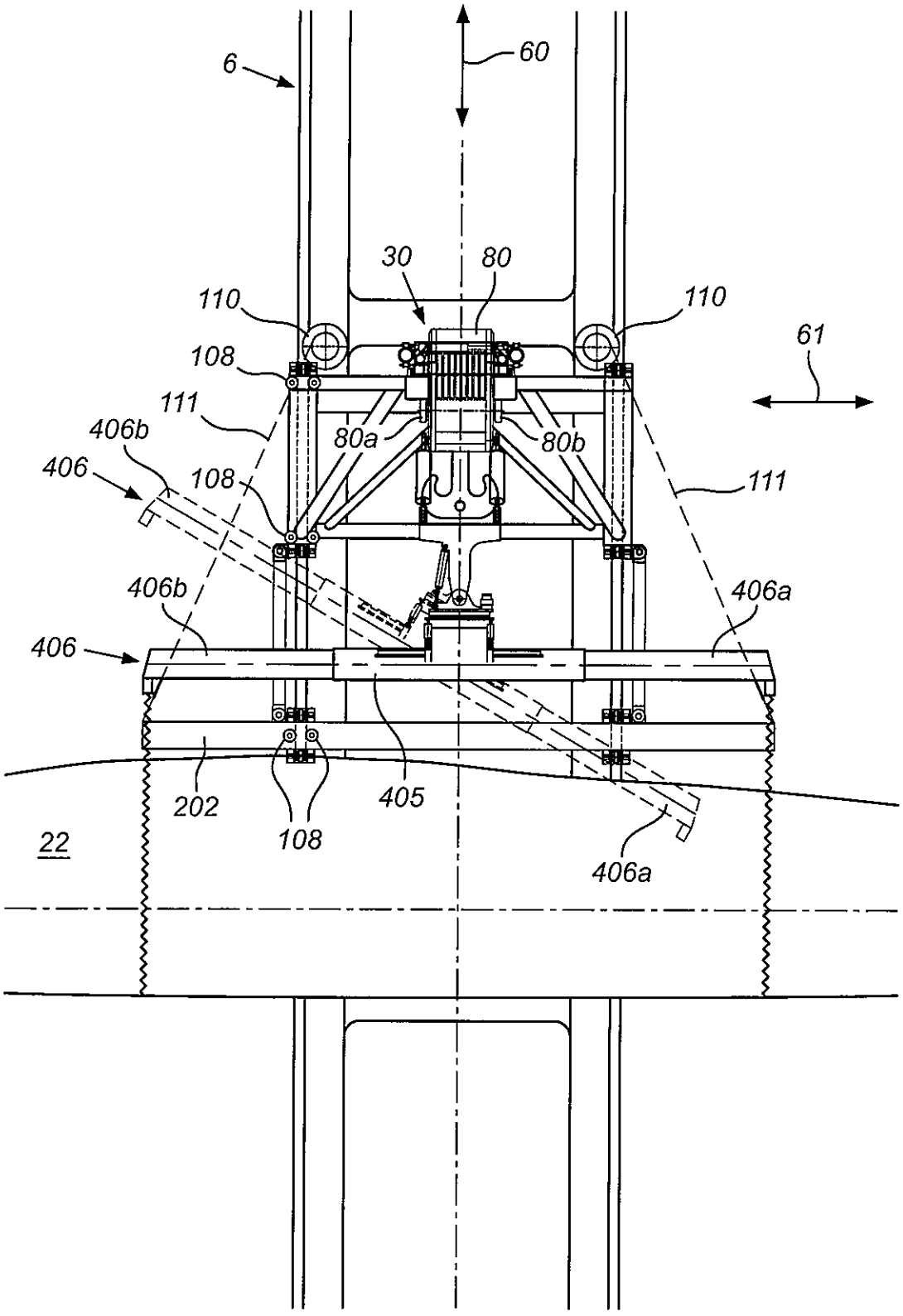
6
60
30
80
110
110
61
108
111
406b
406
80a
80b
108
111
406b
406a
406
202
108
405
22
406a

Fig. 6B

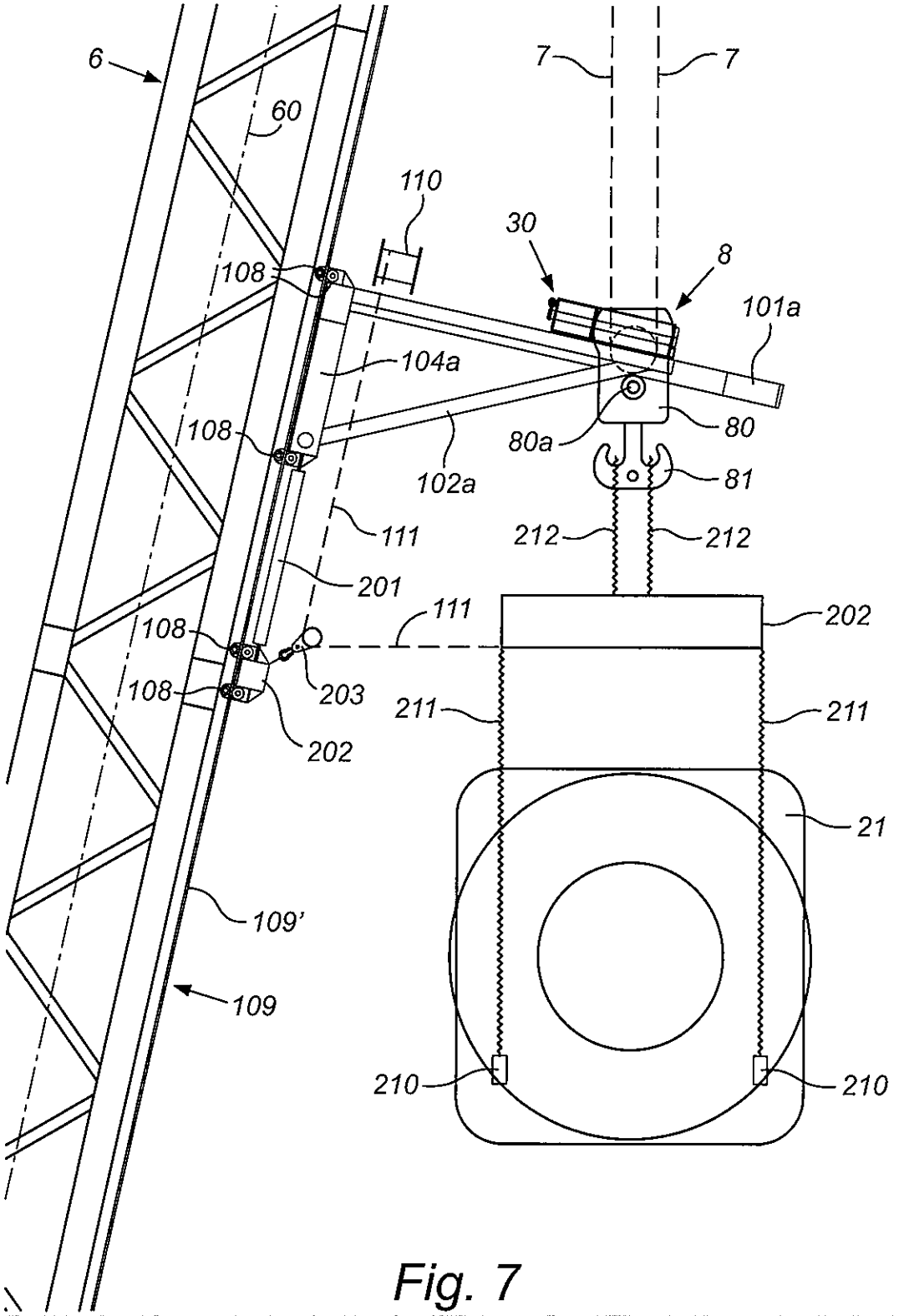
6
60
7
7
110
30
8
101a
108
104a
108
80a
80
102a
81
111
212
212
201
111
202
108
203
211
211
108
202
21
109'
109
210
210

Fig. 7

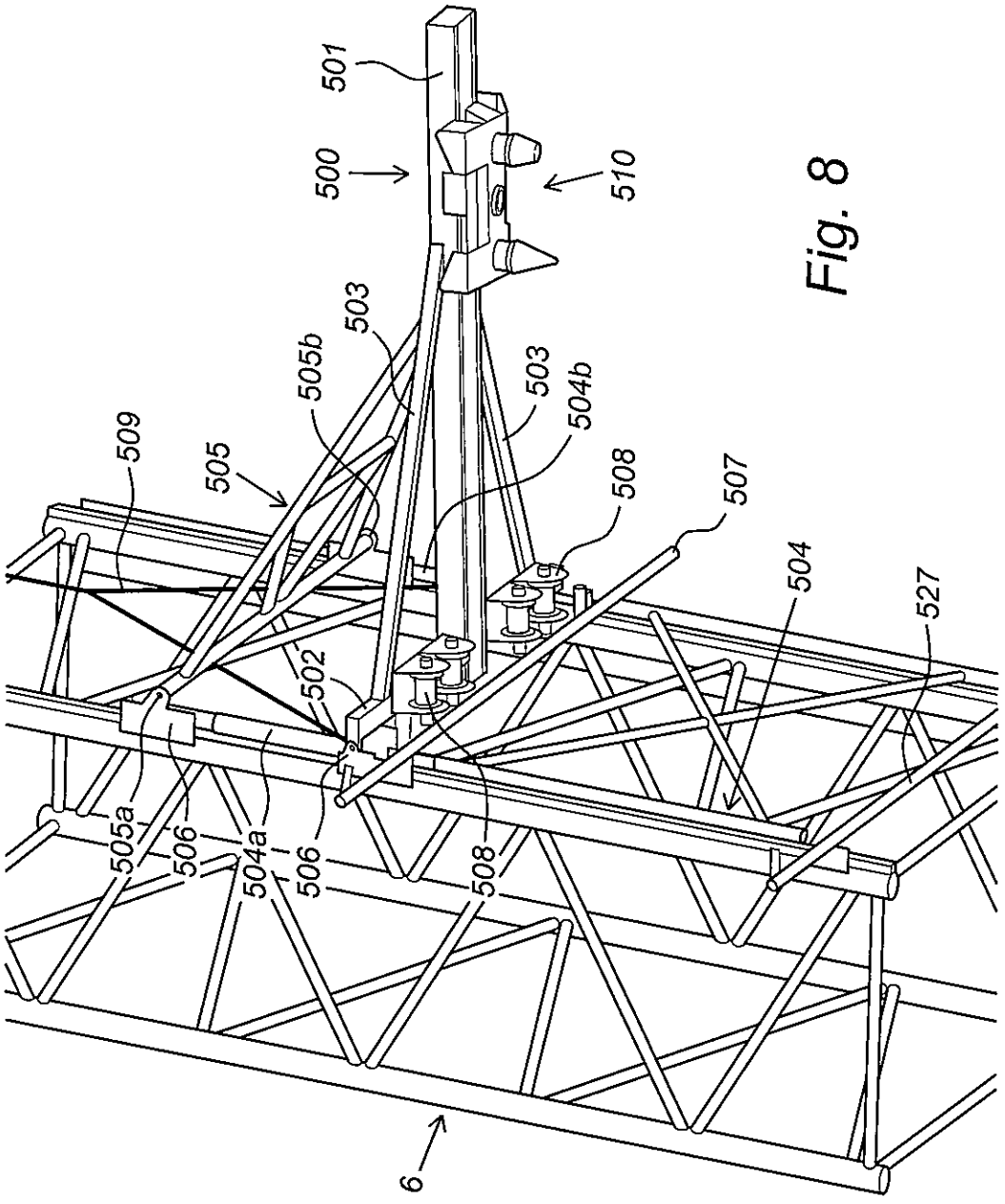
501
500
510
503
505b
503
504b
509
505
508
507
504
527
502
505a
506
504a
506
508
6

Fig. 8

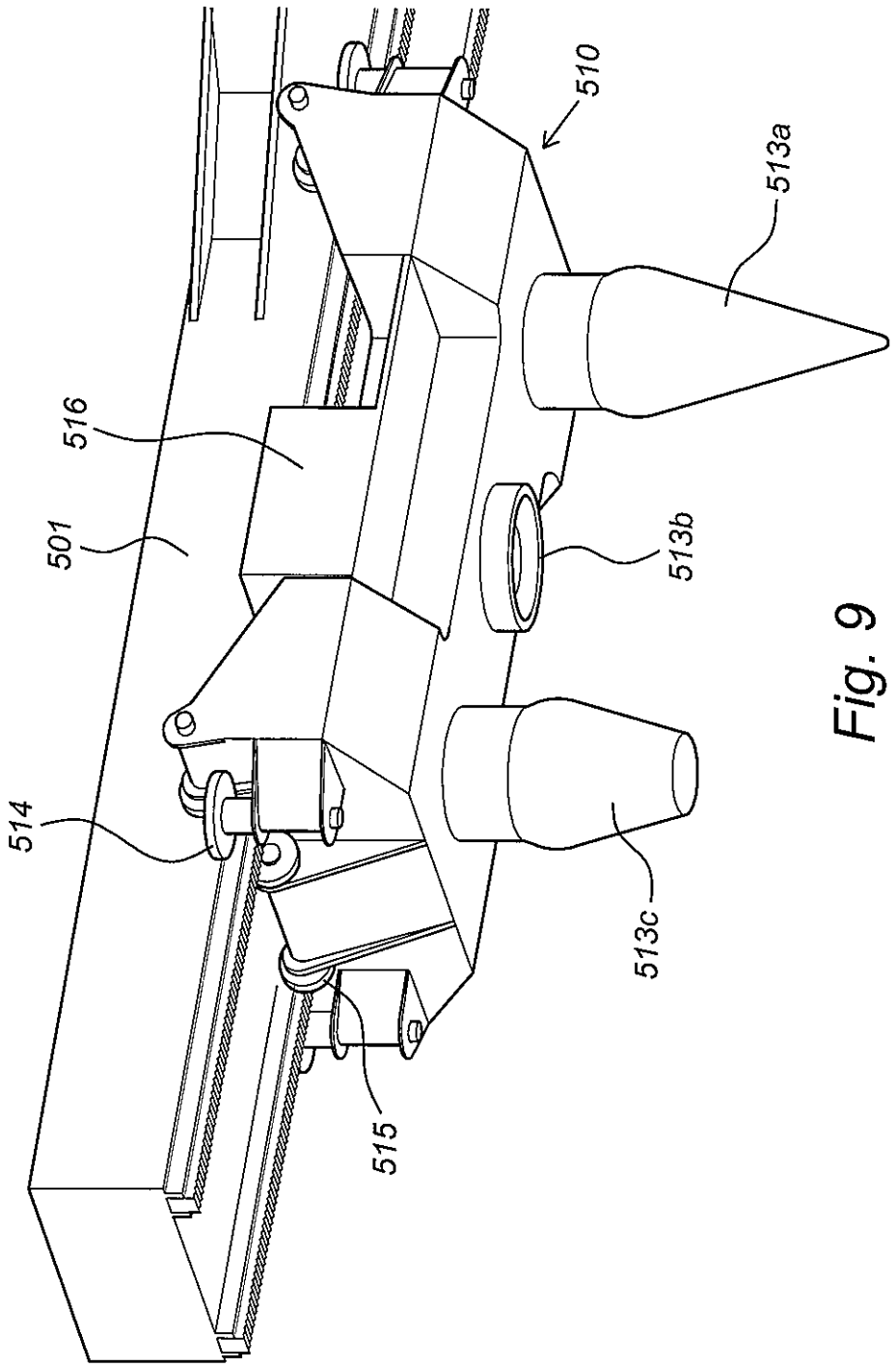

Fig. 9

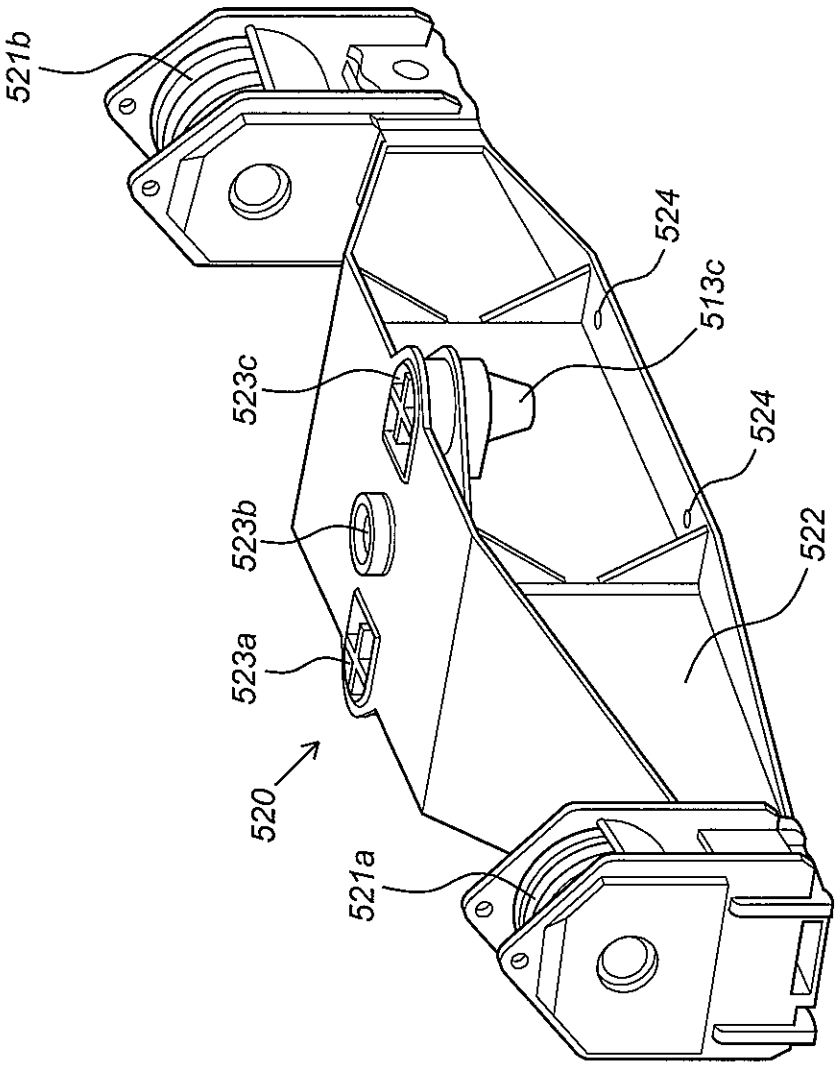

Fig. 10

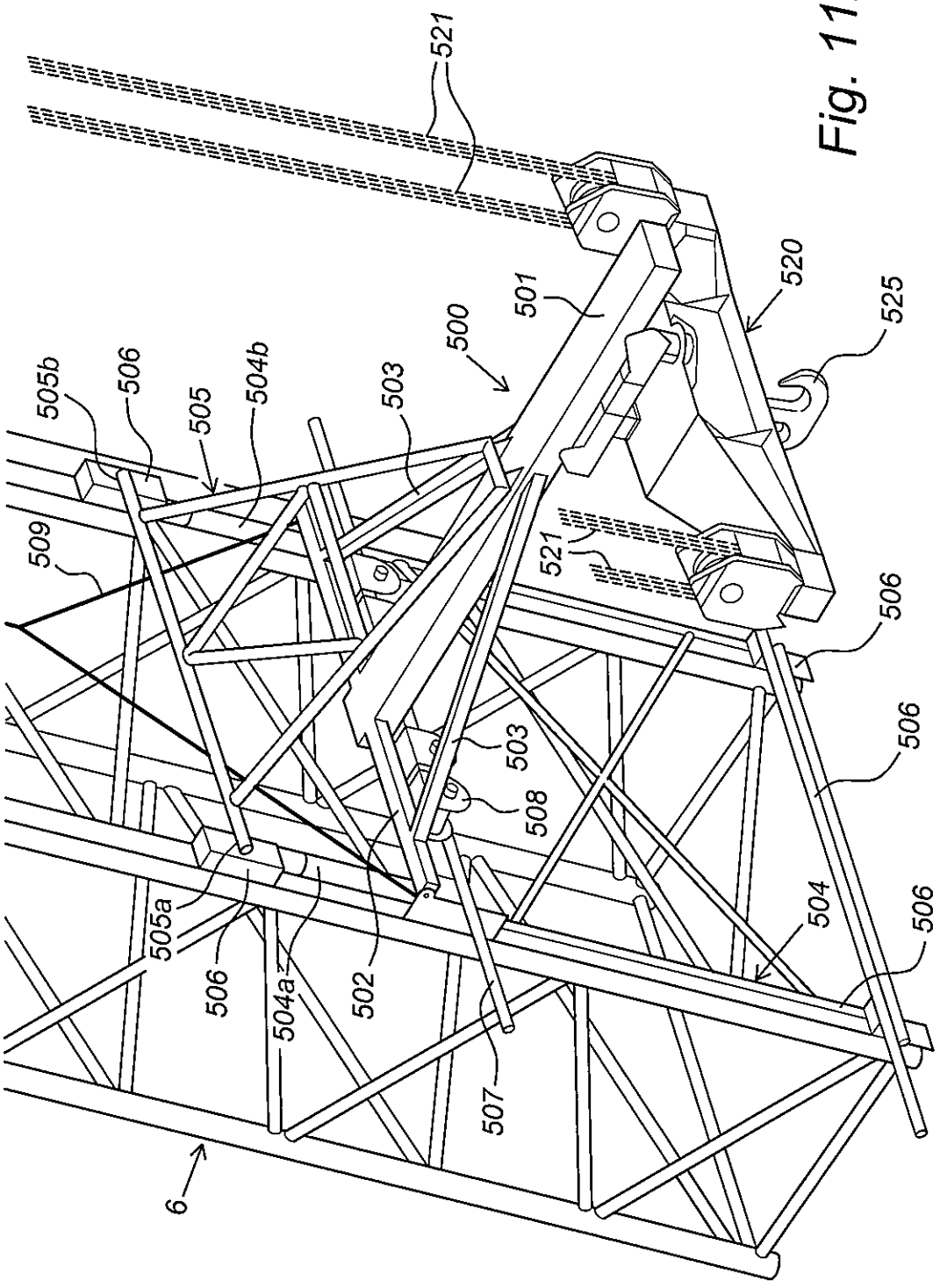
521
520
525
501
500
505b
506
505
504b
503
509
521
506
503
508
506
506
504
505a
506
504a
502
507
6

Fig. 11A

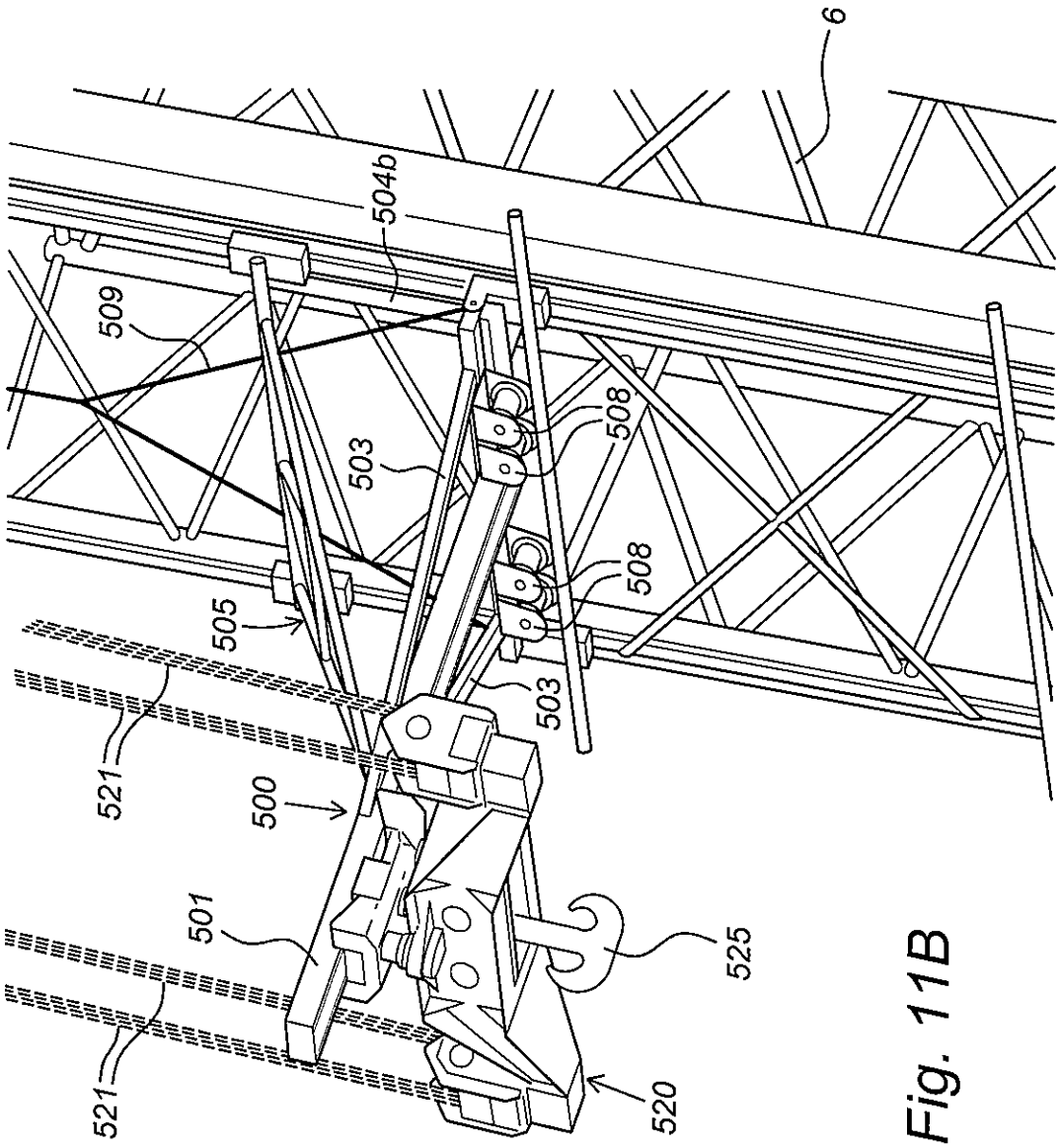

Fig. 11B