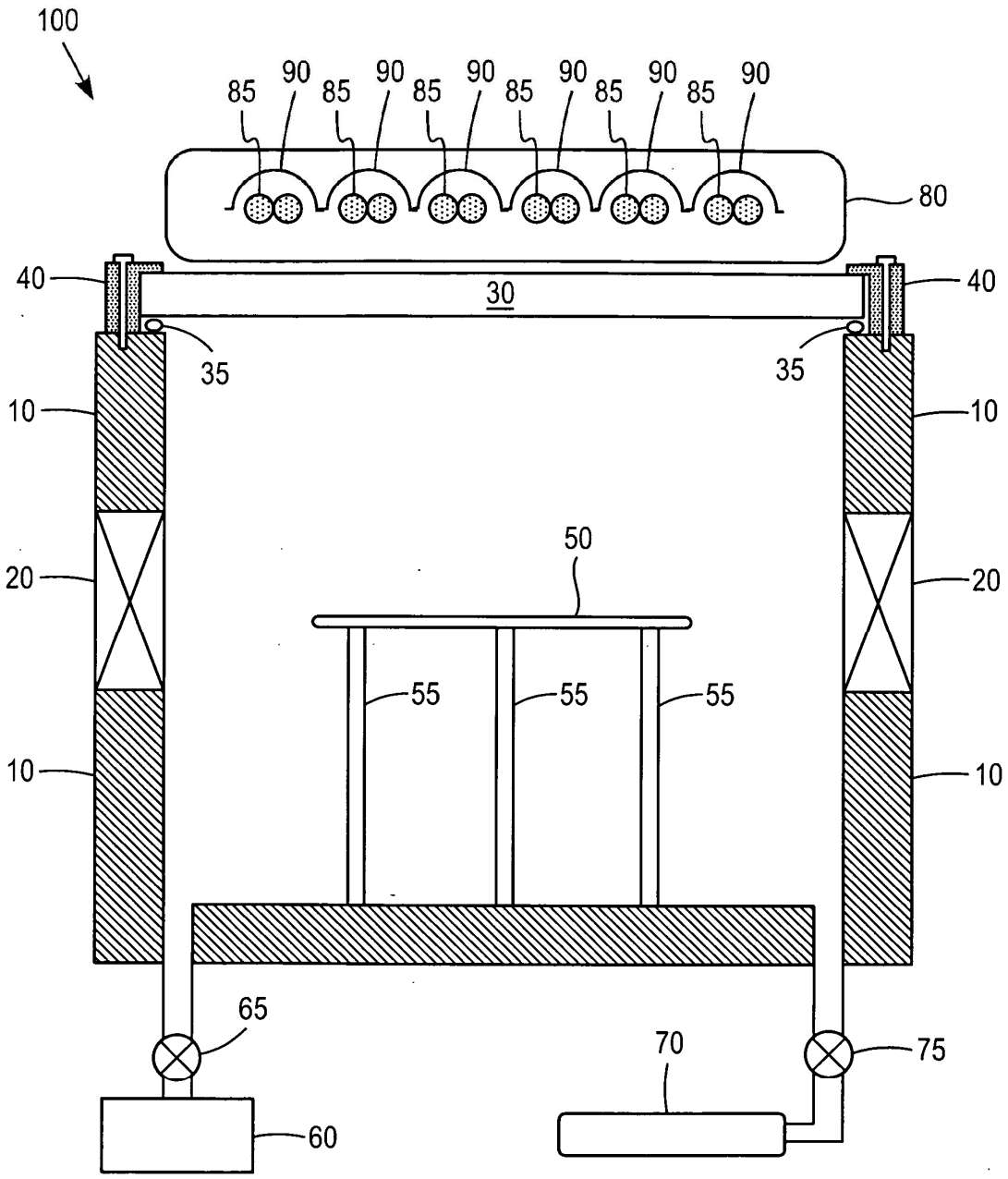
100
85
90
85
90
85
90
85
90
85
90
85
90
80
40
30
40
35
35
10
10
20
20
50
55
55
55
10
10
65
70
75
60

FIG. 1

FIG. 2A

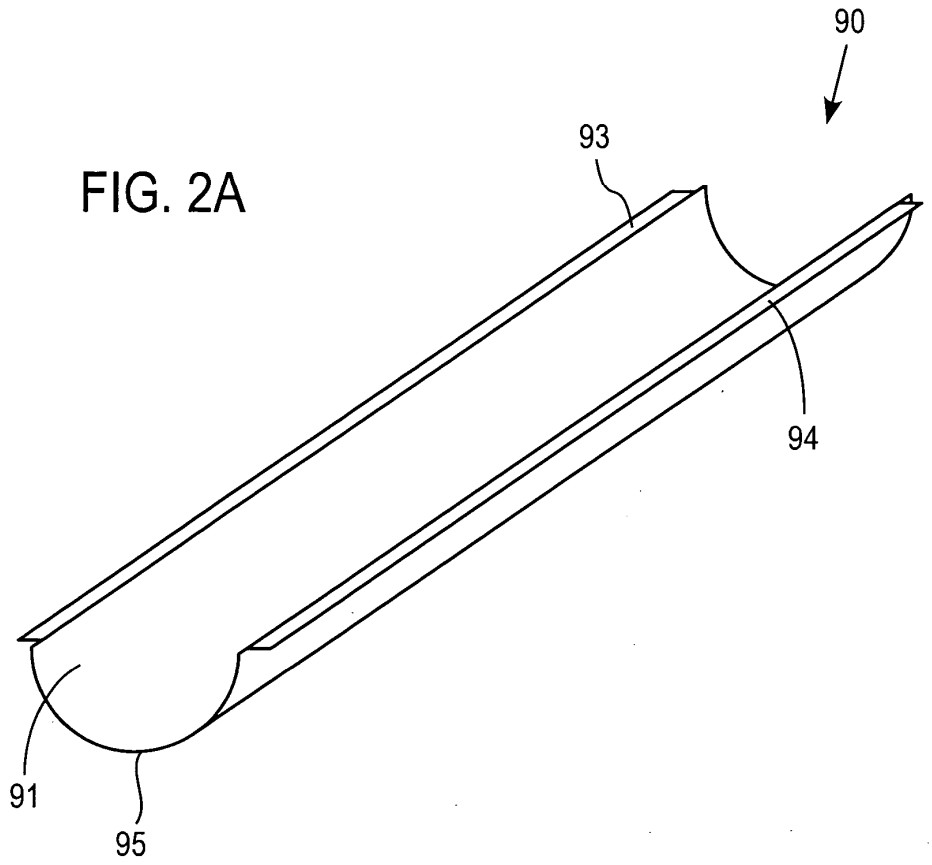

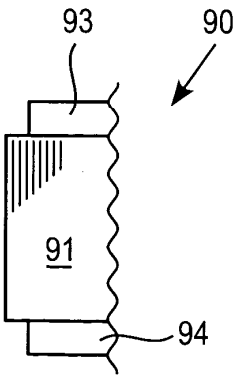

FIG. 2B

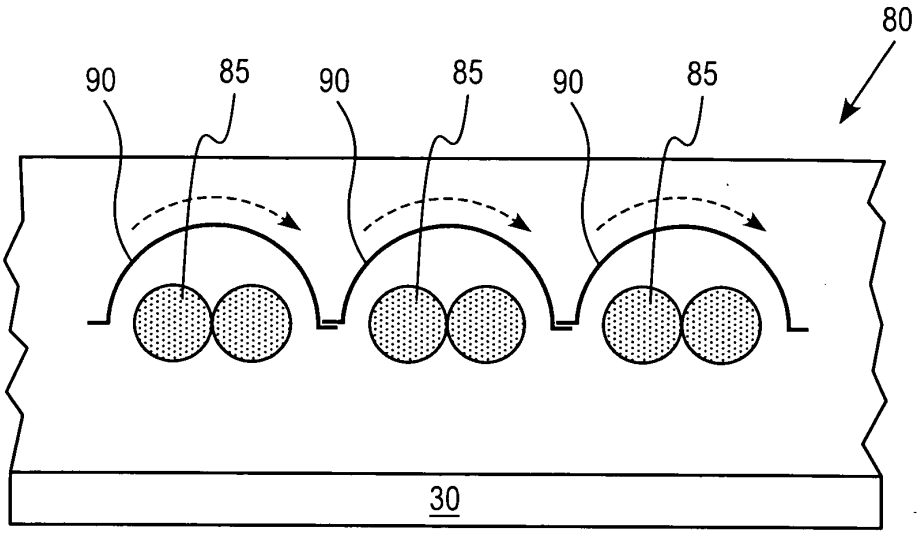

FIG. 3

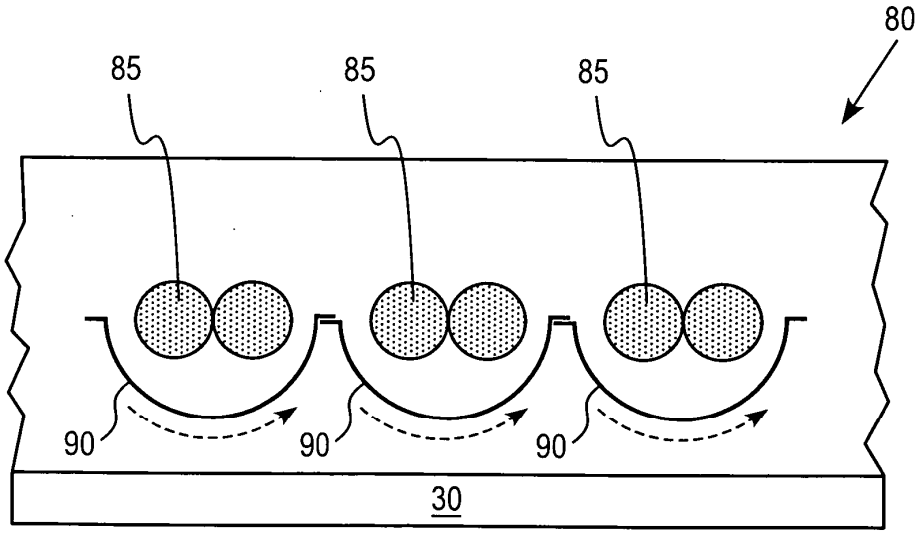

FIG. 4

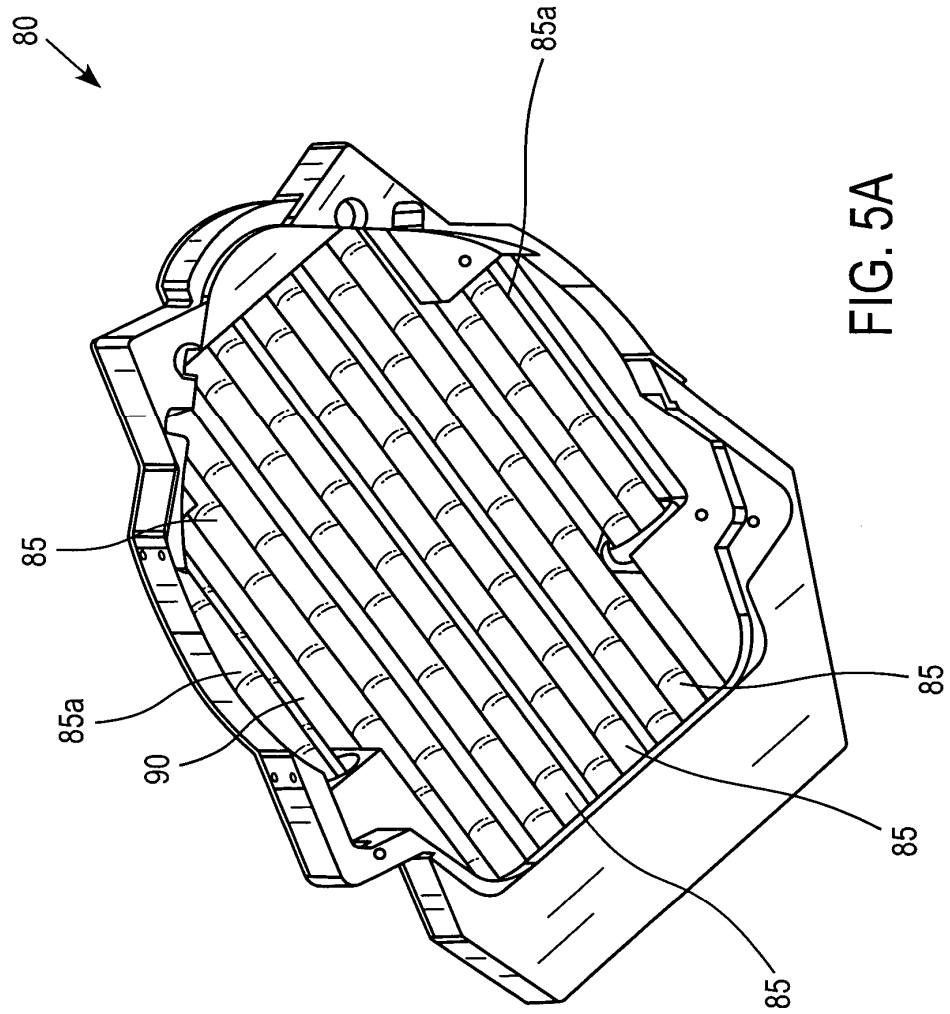

FIG. 5A

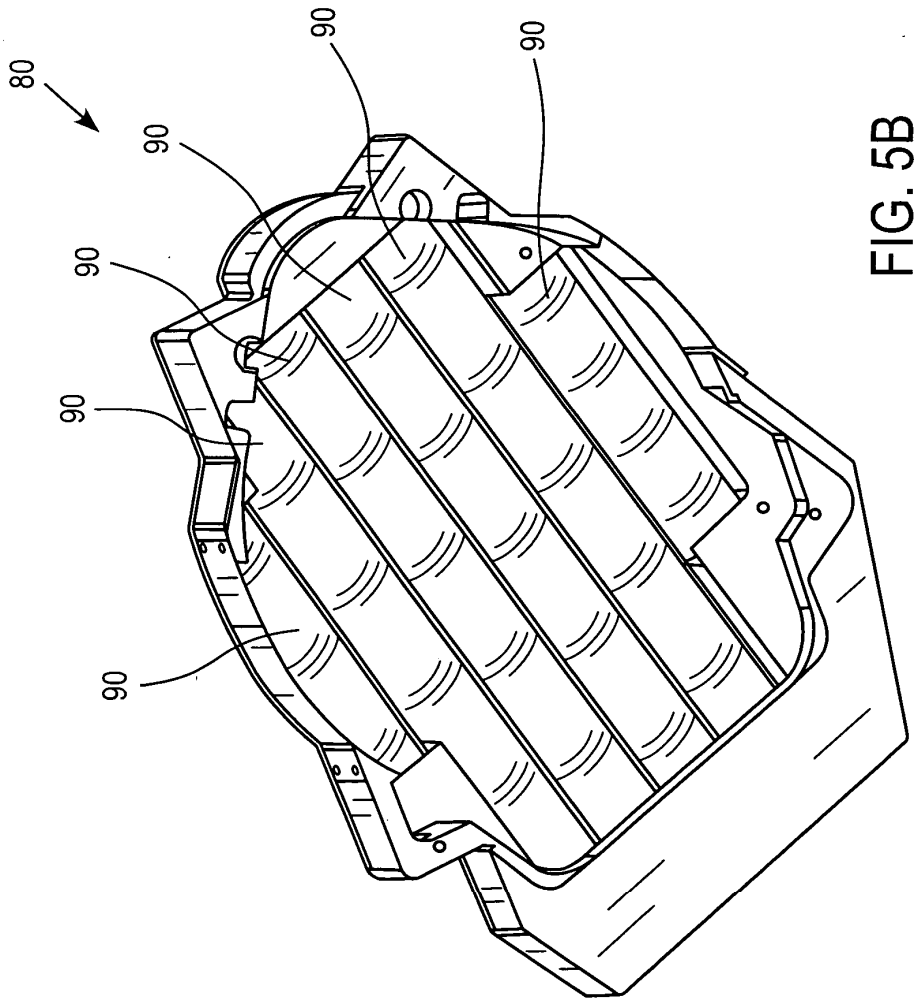

FIG. 5B

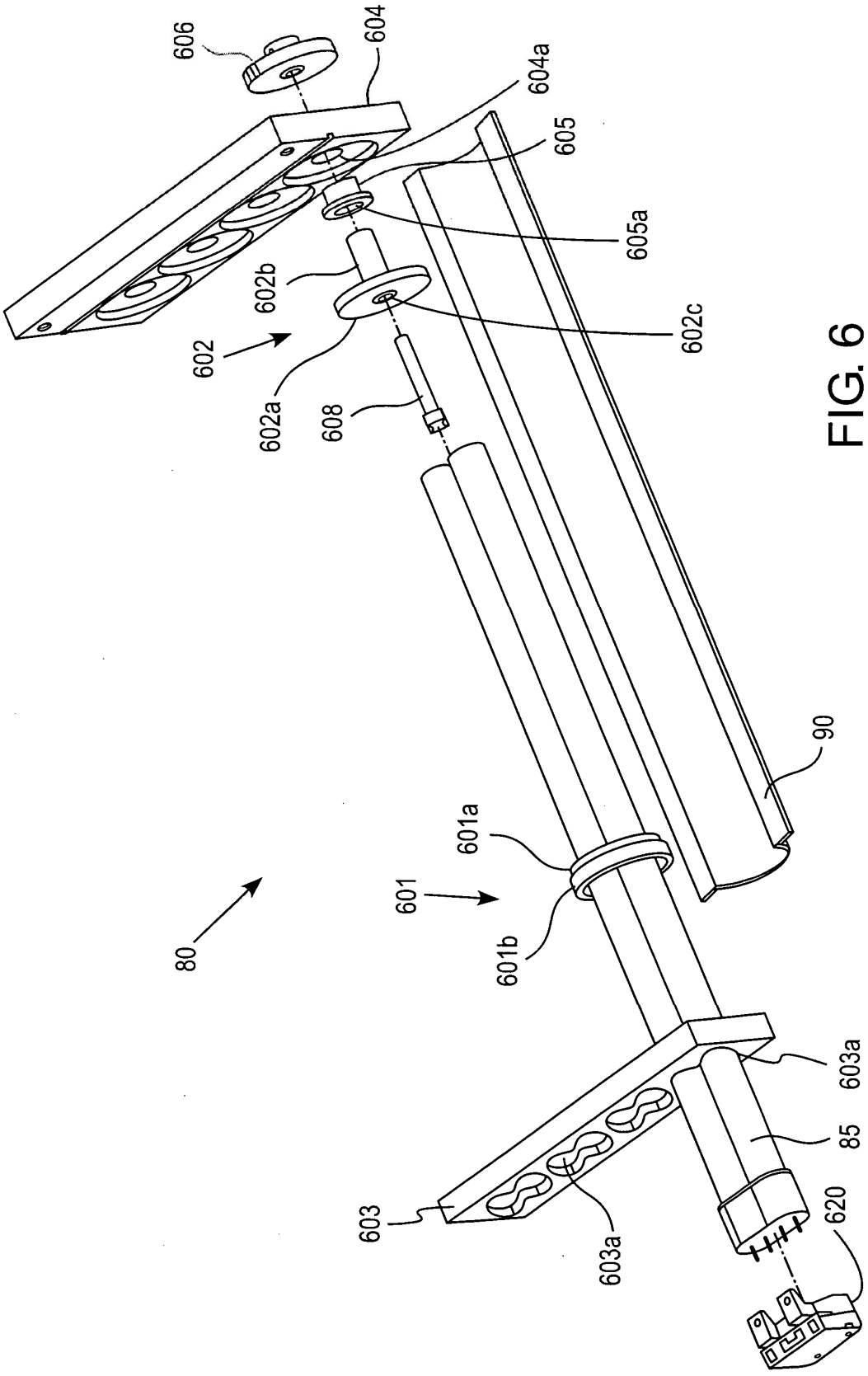
606
604
604a
605
605a
602b
602c
602
602a
608
90
601a
601
601b
80
603a
85
603
603a
620

FIG. 6

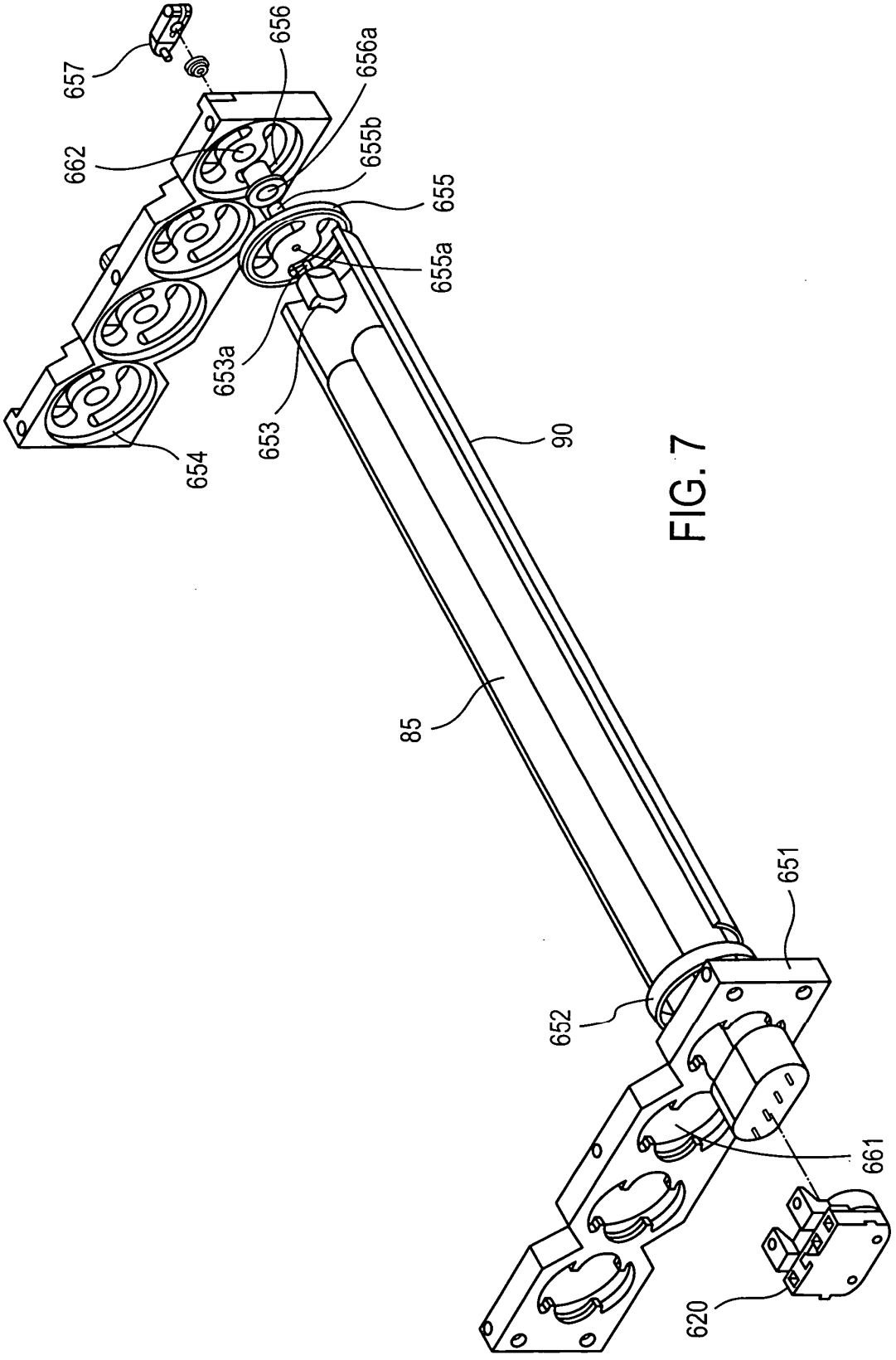
657
656
656a
662
655b
655
655a
653a
653
654
90
85
651
652
661
620

FIG. 7

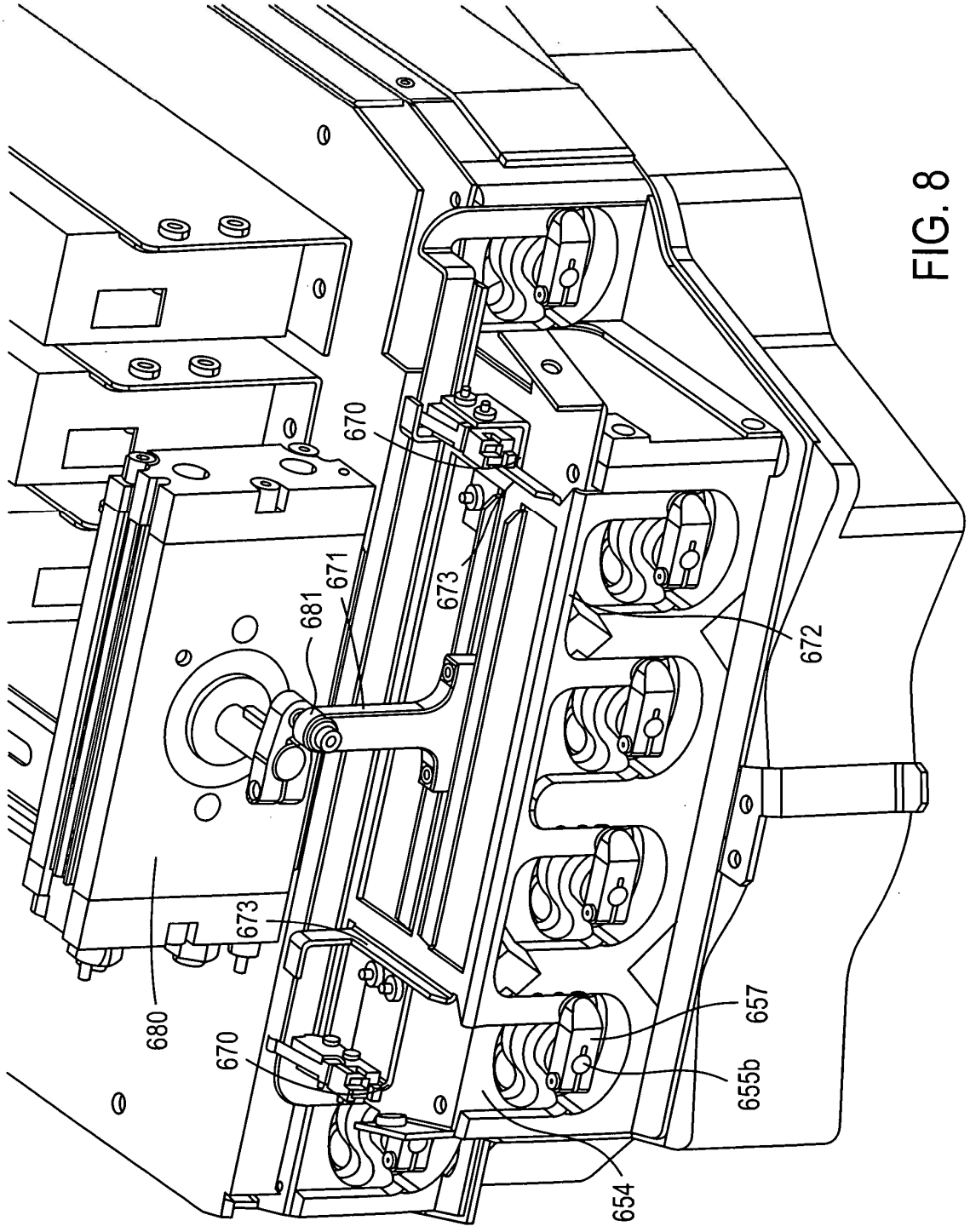

FIG. 8

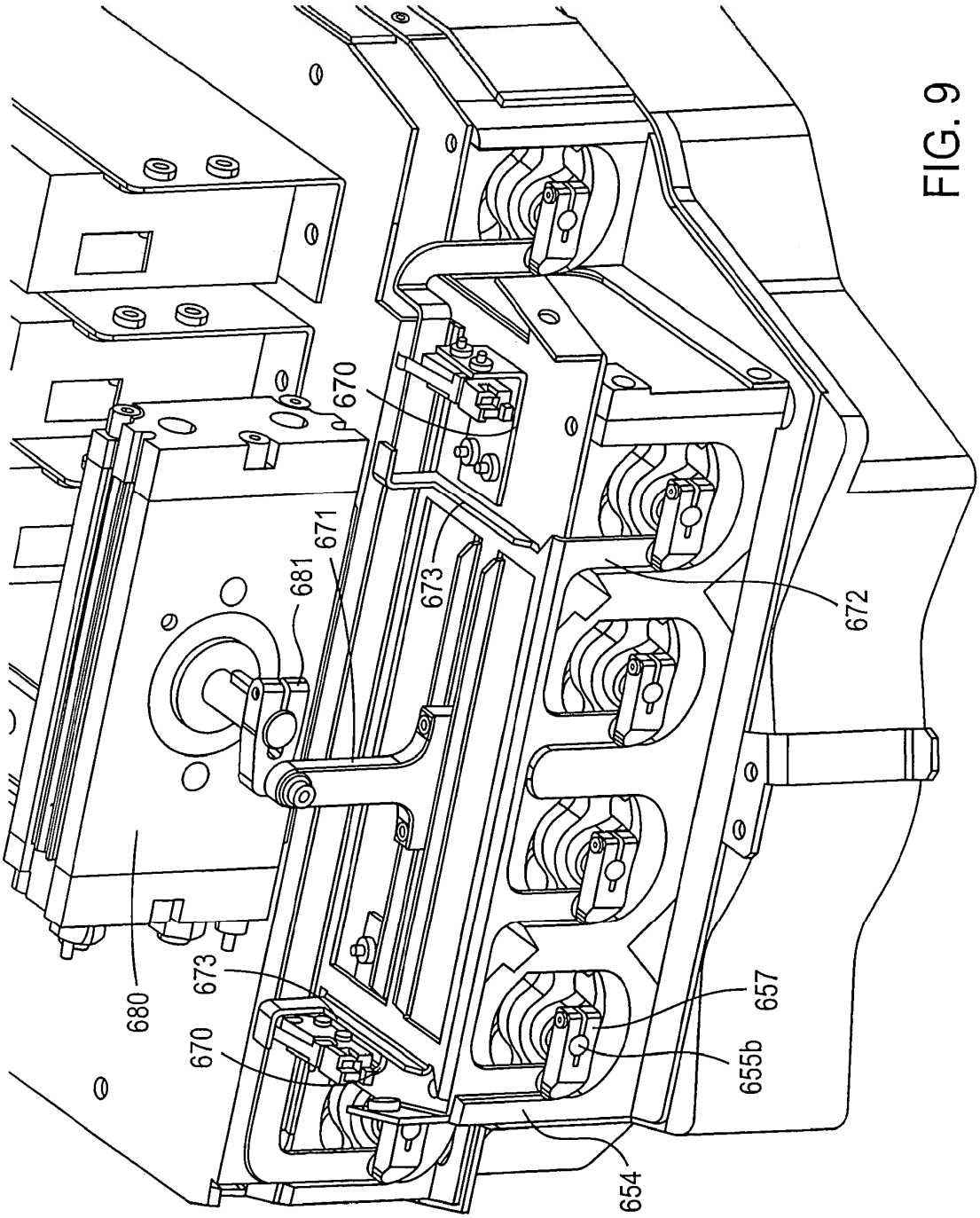

FIG. 9