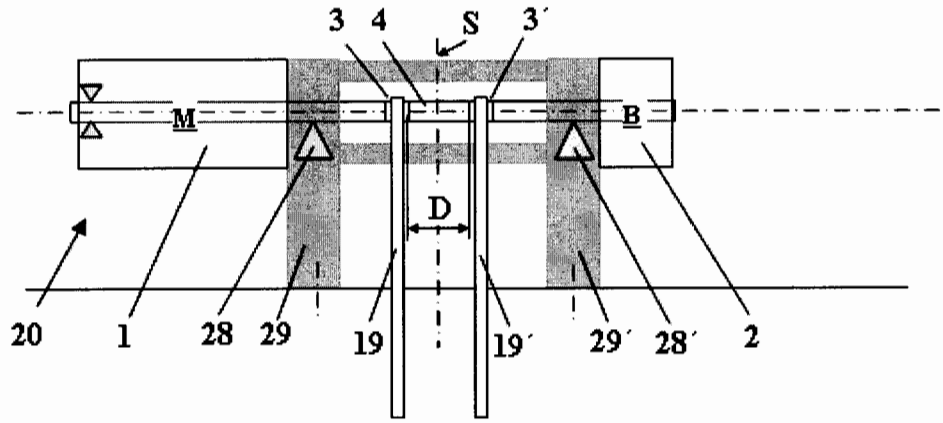

Fig. 1a

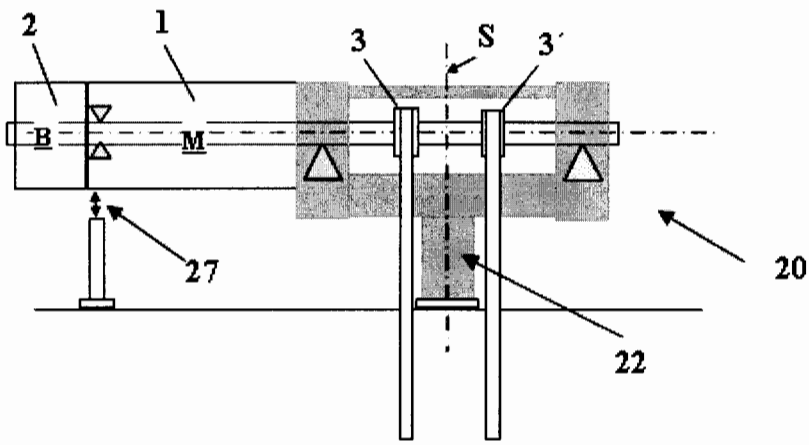

Fig. 1b

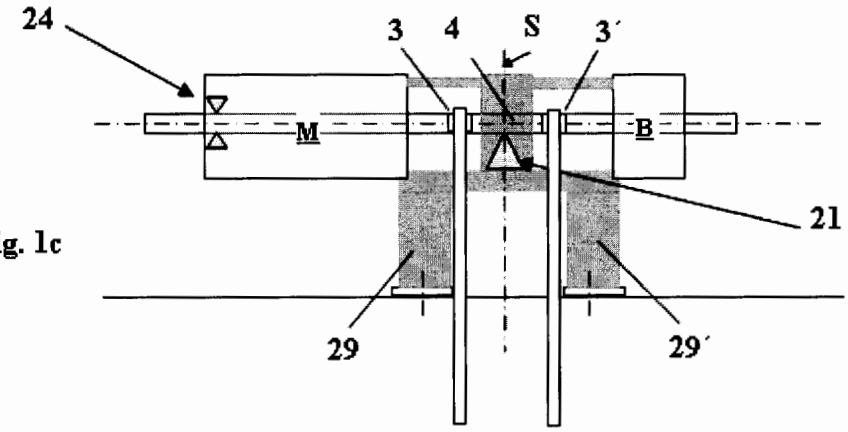

Fig. 1c

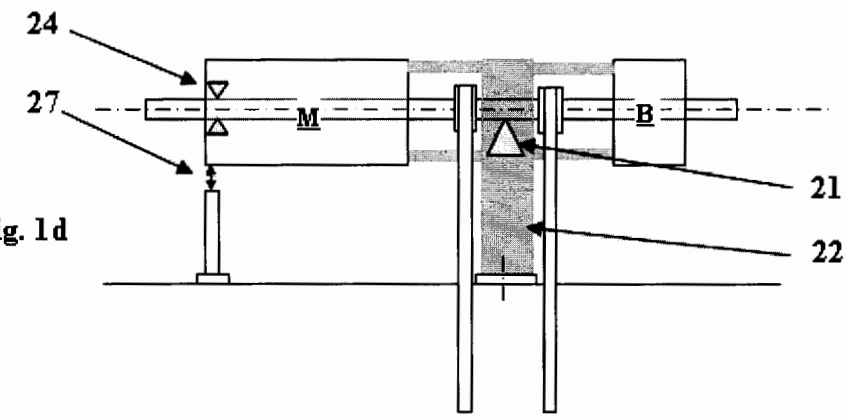

Fig. 1d

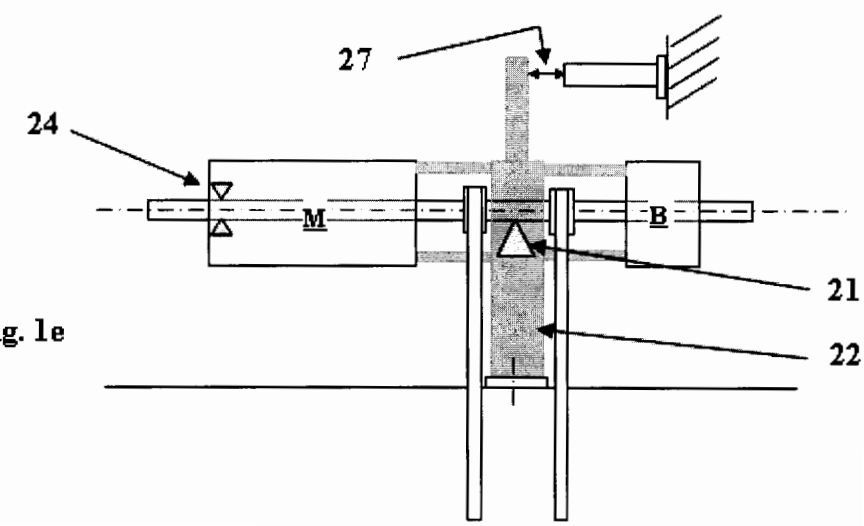

Fig. 1e

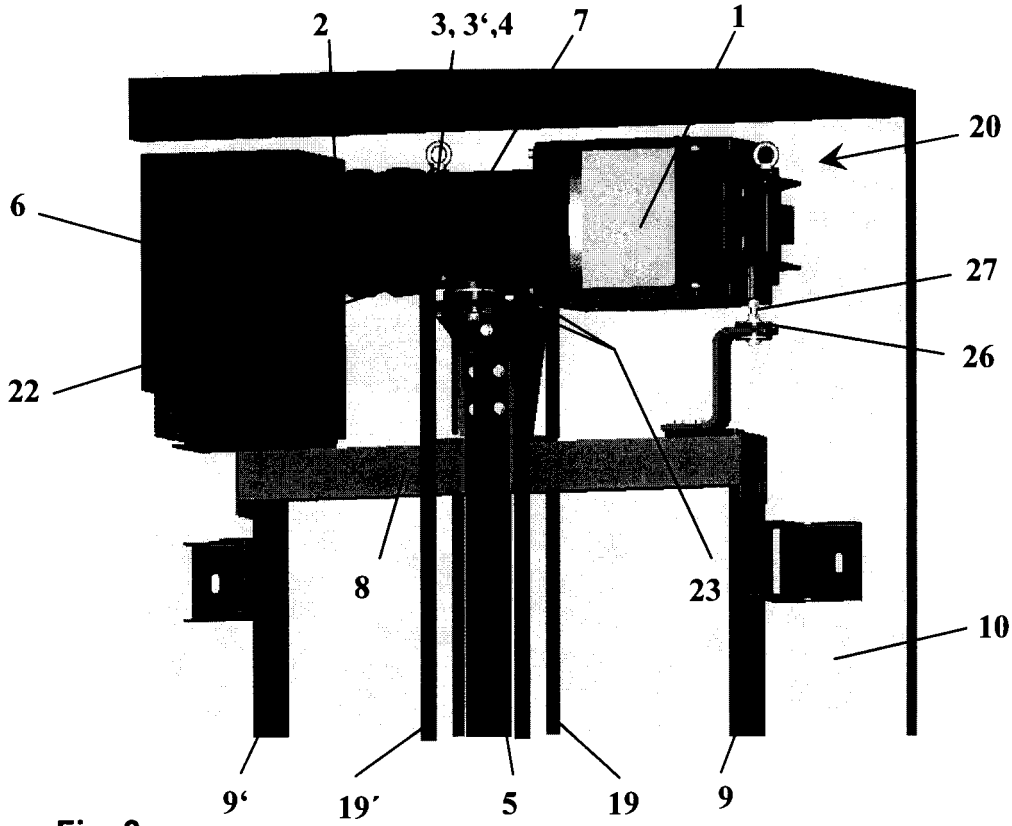
2
3, 3‘,4
7
1
20
6
27
26
22
8
23
10
9‘
19′
5
19
9

Fig. 2

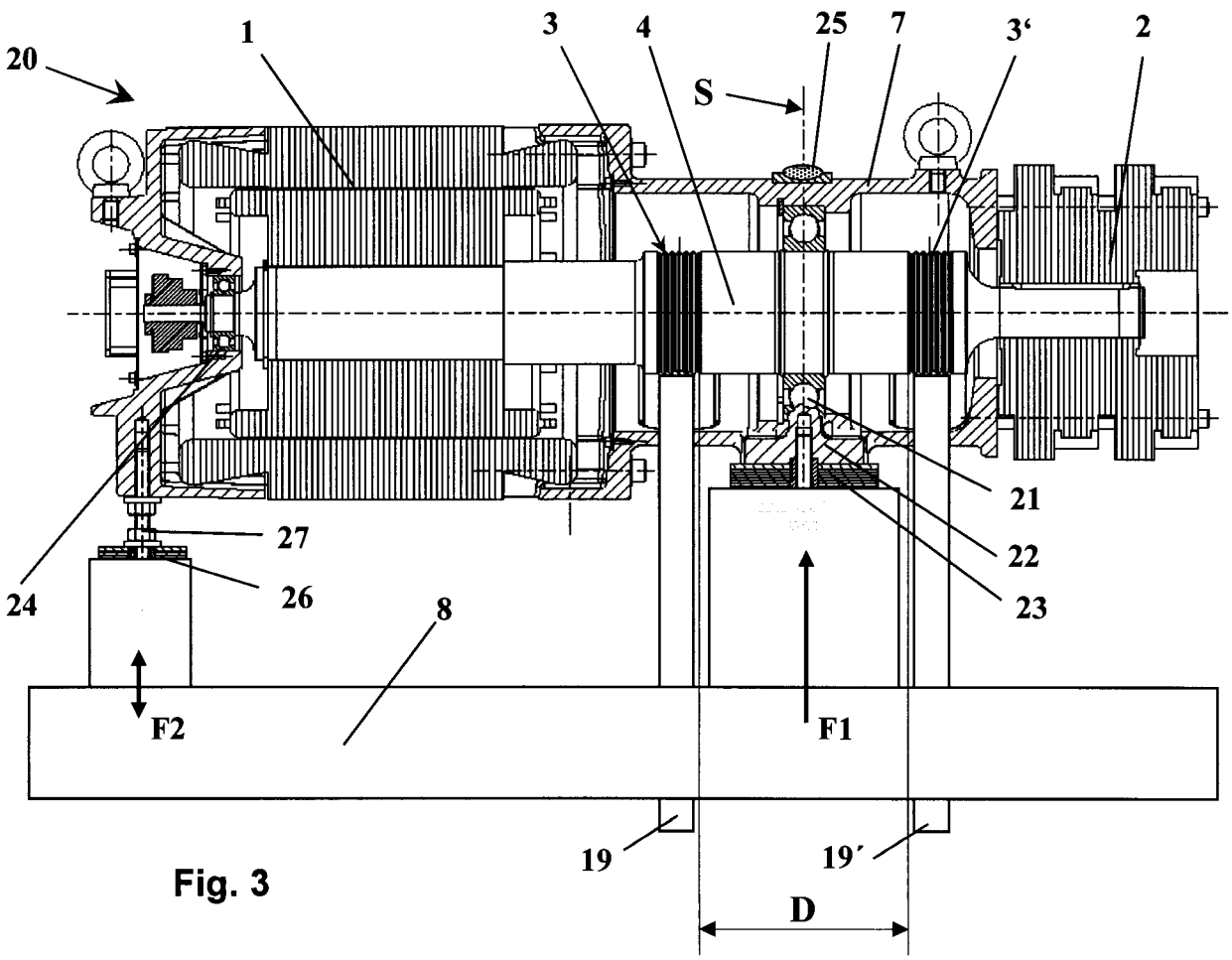
20
1
3
4
25
7
3‘
2
S
21
27
22
24
26
23
8
F2
F1
19
19′
D

Fig. 3

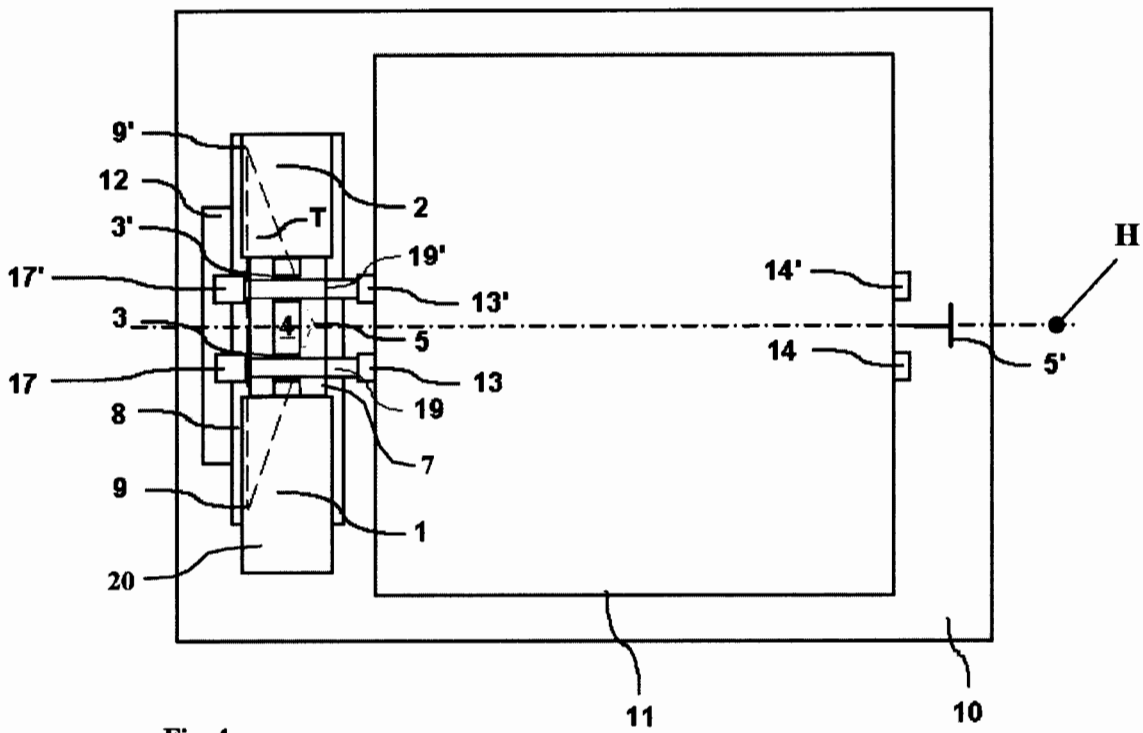

Fig. 4

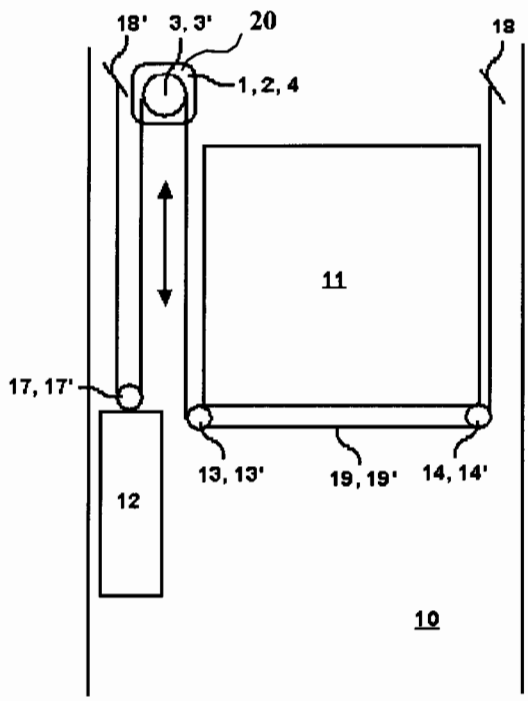

Fig. 5

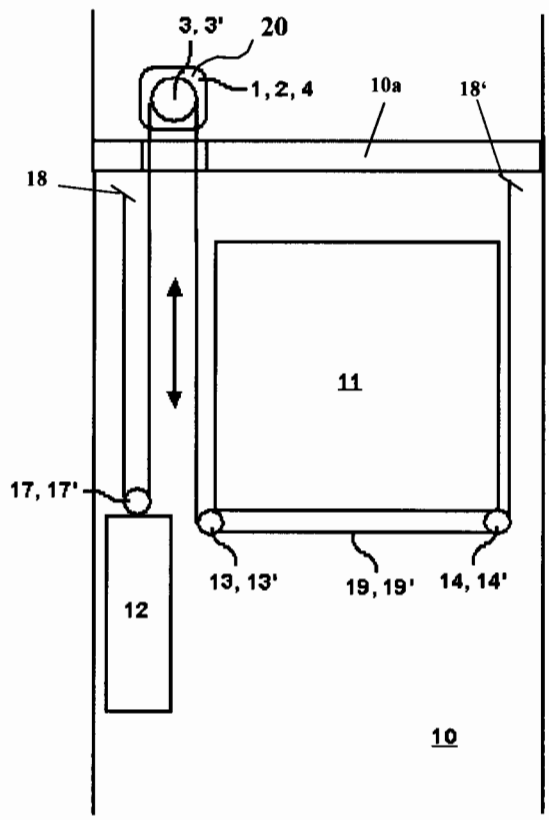

Fig. 6

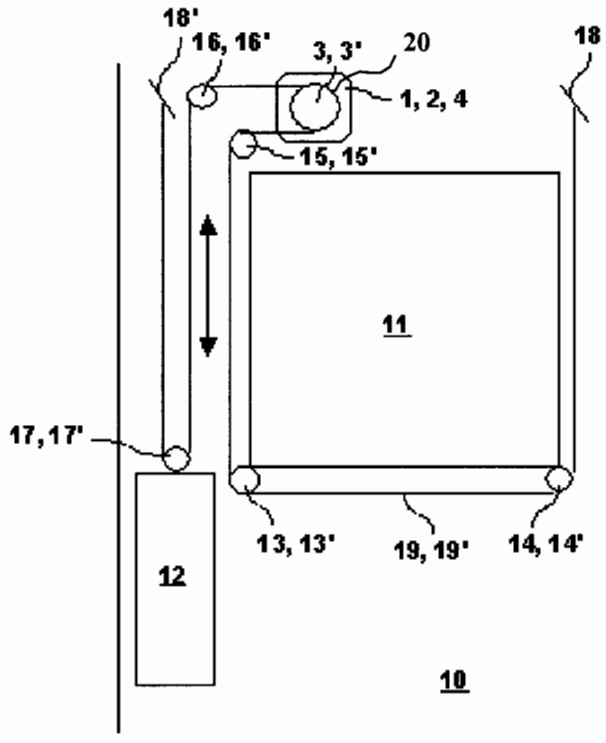
18'
16, 16'
3, 3'
20
18
1, 2, 4
15, 15'
11
17, 17'
12
13, 13'
19, 19'
14, 14'
10

Fig. 7

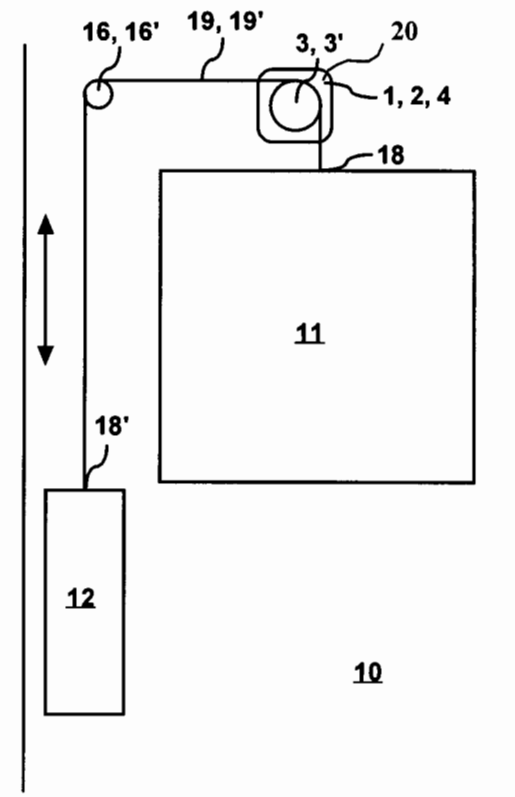
16, 16'
19, 19'
3, 3'
20
1, 2, 4
18
11
18'
12
10

Fig. 8