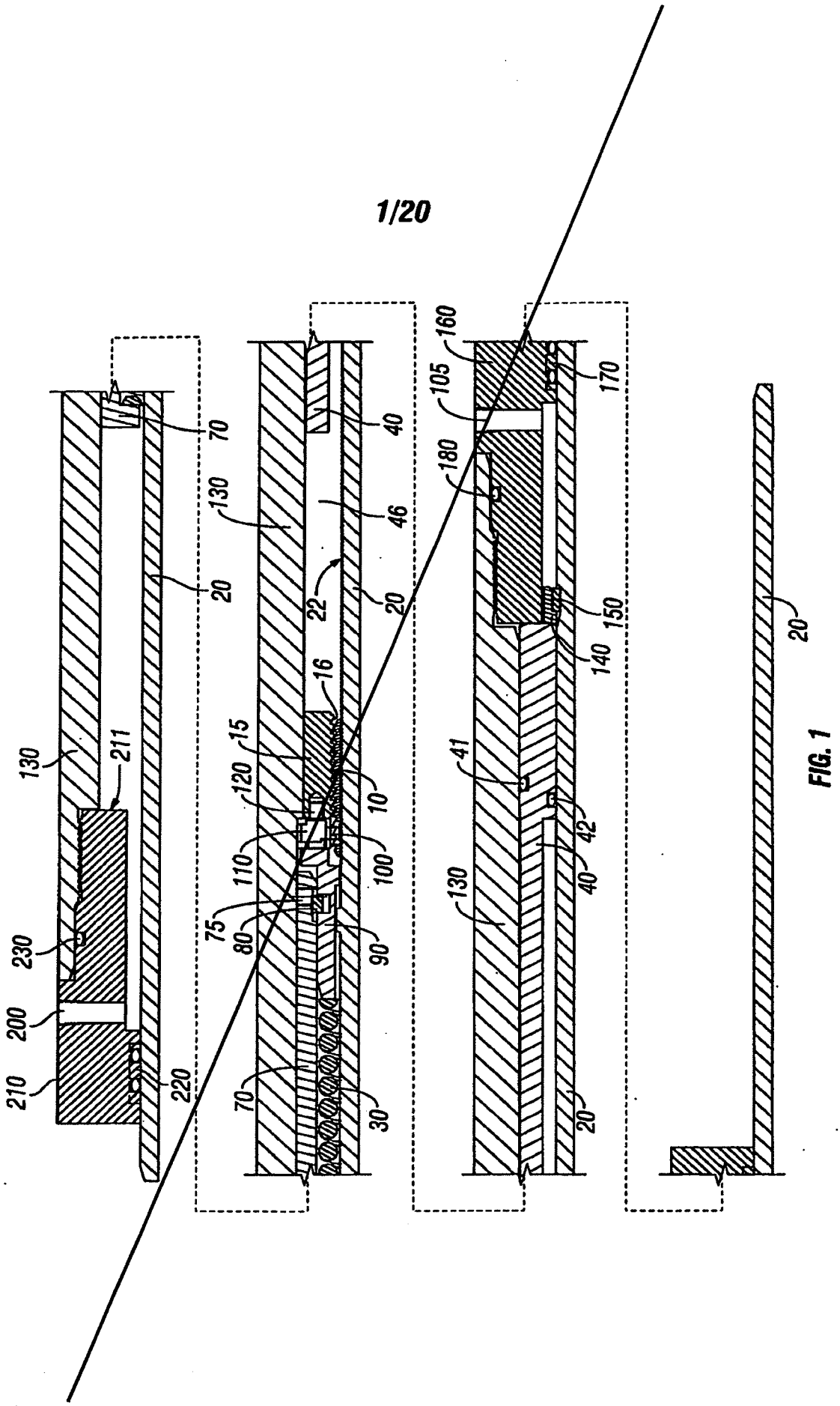
130
211
230
200
210
220
70
20
130
40
46
22
20
16
15
120
10
110
100
75
80
90
70
30
160
105
170
180
150
140
41
42
40
130
20
20

FIG. 1

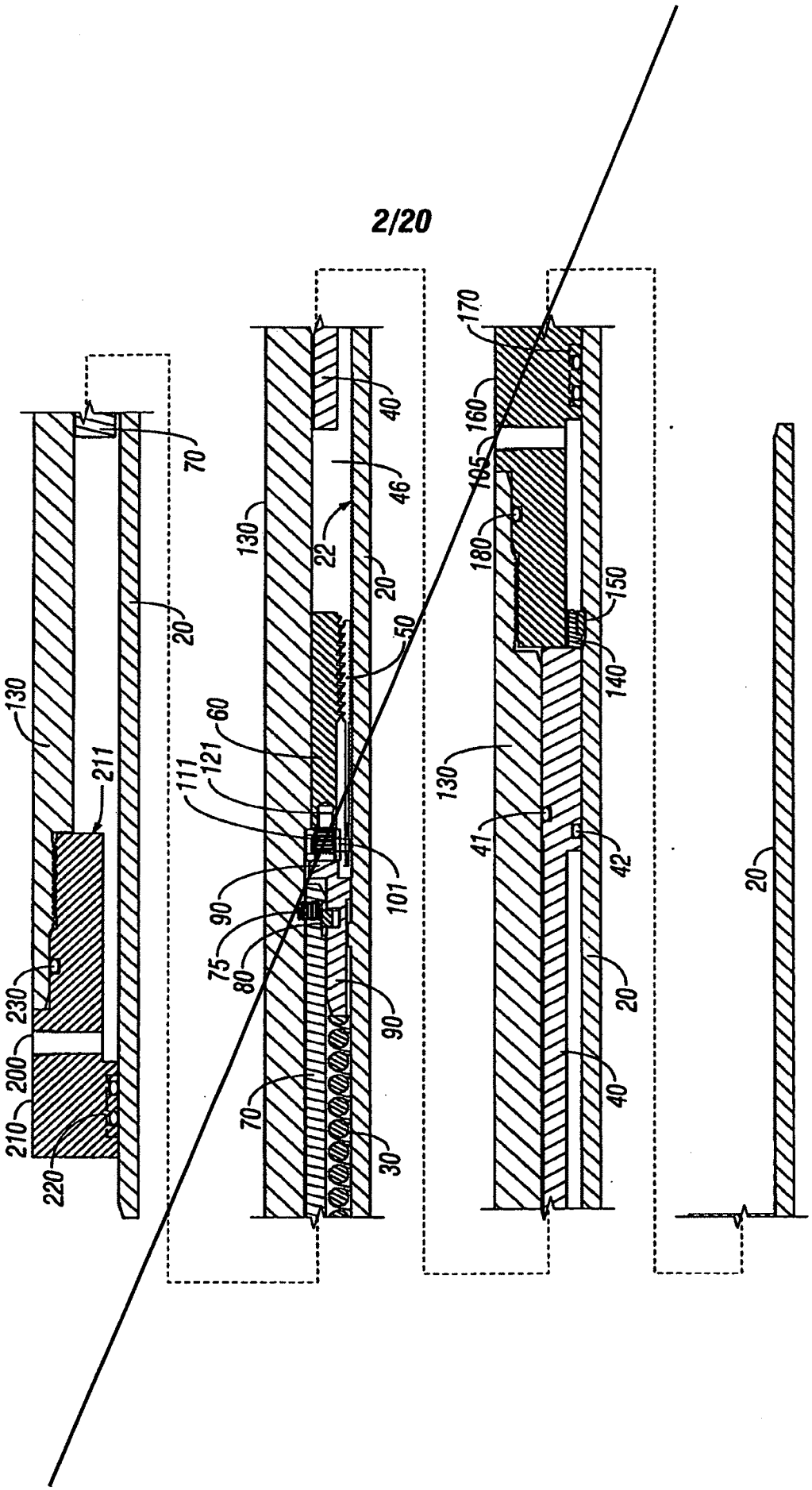
130
211
230
200
210
220
70
20
130
22
46
40
20
50
60
121
111
101
90
75
80
90
70
30
170
160
105
180
150
140
130
41
42
20
40
20

FIG. 2

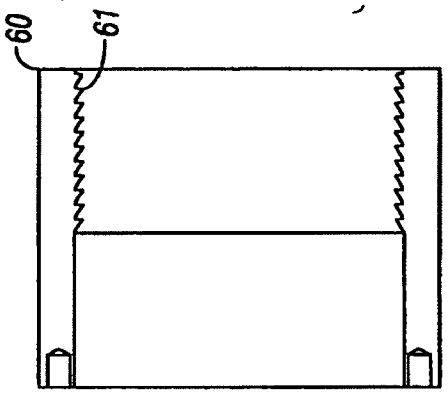

FIG. 4

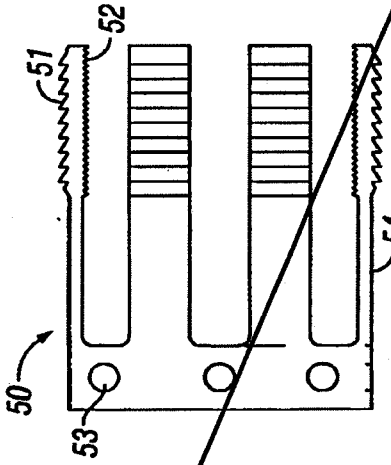

FIG. 3

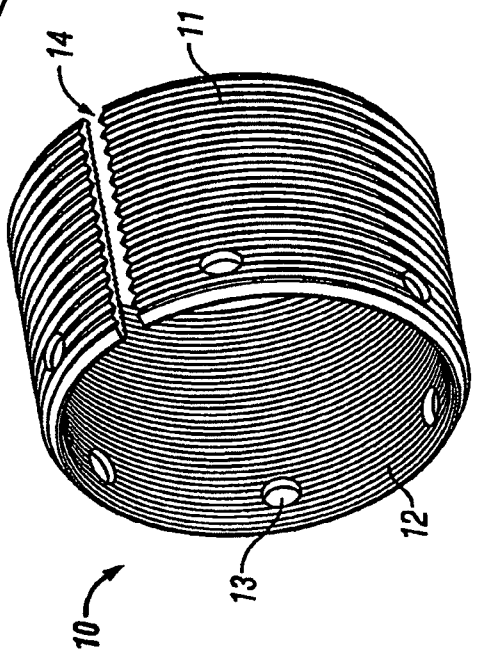

FIG. 5

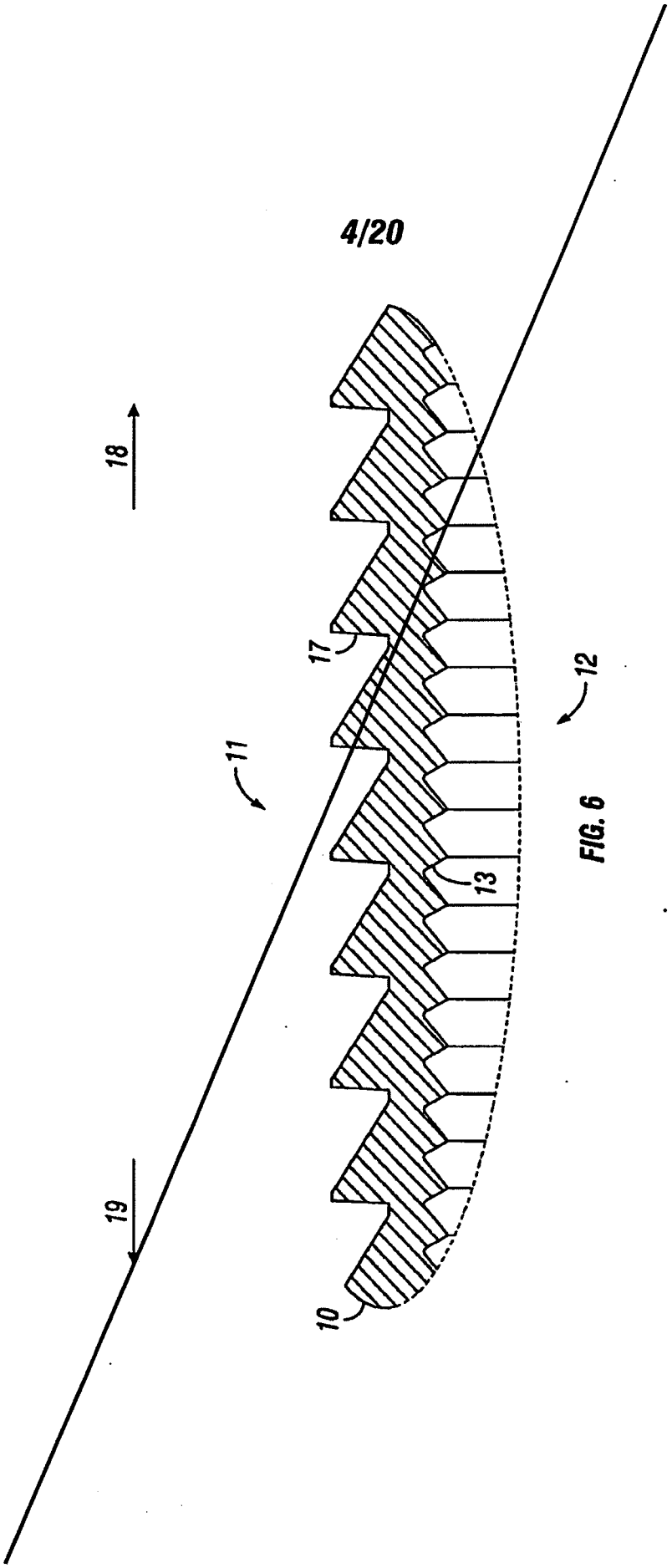

FIG. 6

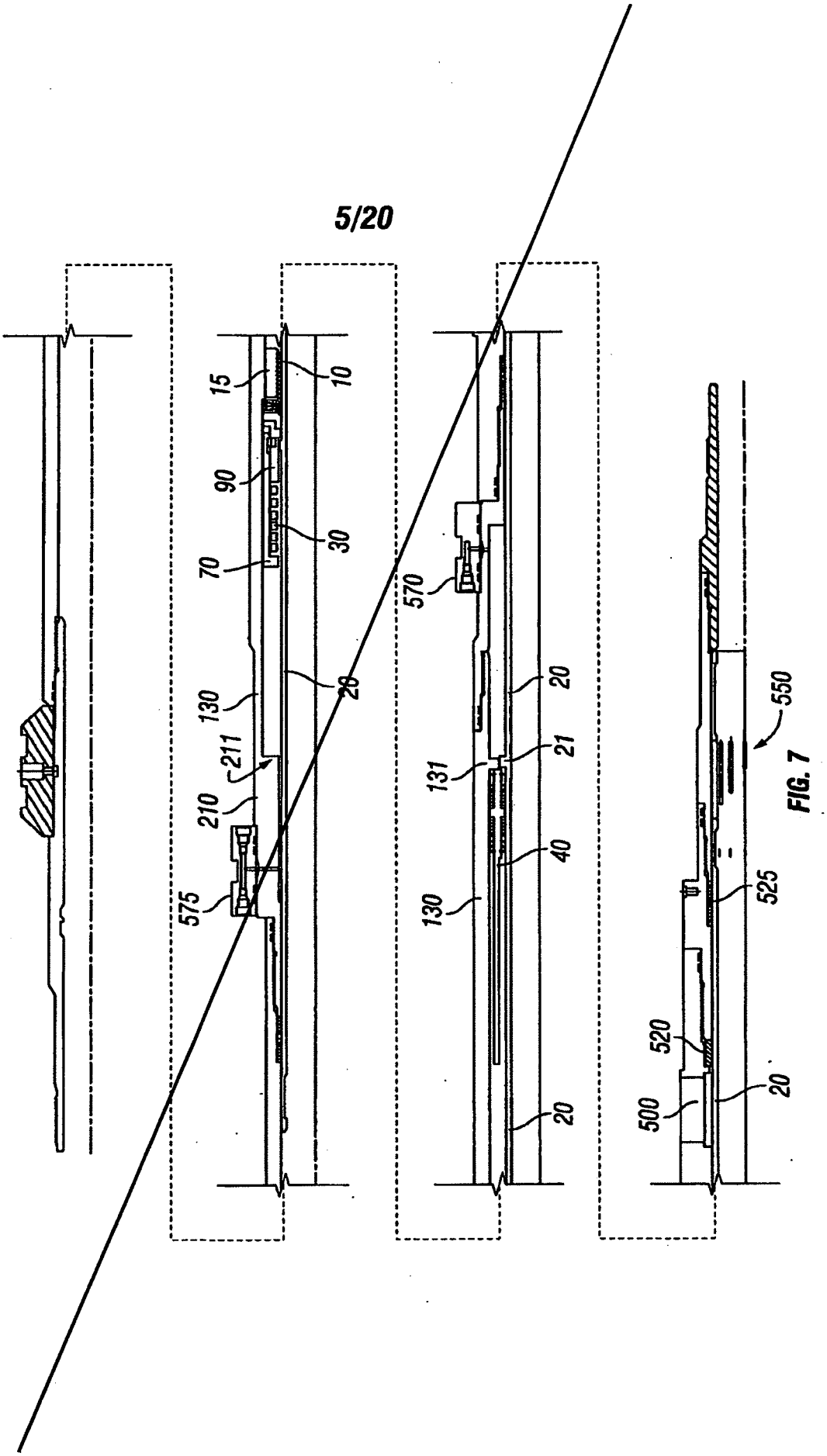
15
10
90
30
70
570
20
130
211
210
575
131
21
40
130
550
525
520
500
20

FIG. 7

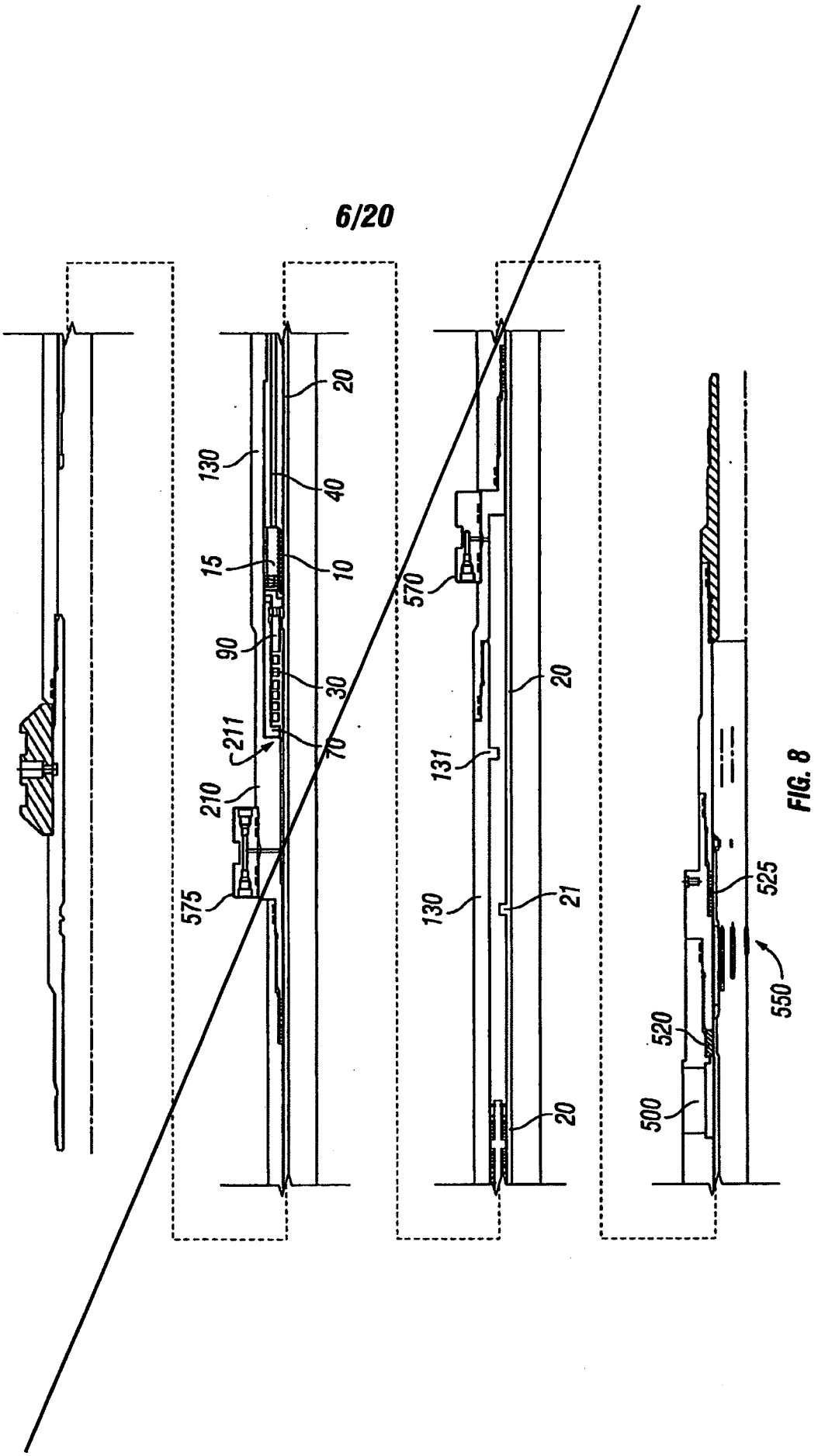
20
130
40
15
10
90
30
211
70
210
575
570
20
131
130
21
20
525
550
520
500

FIG. 8

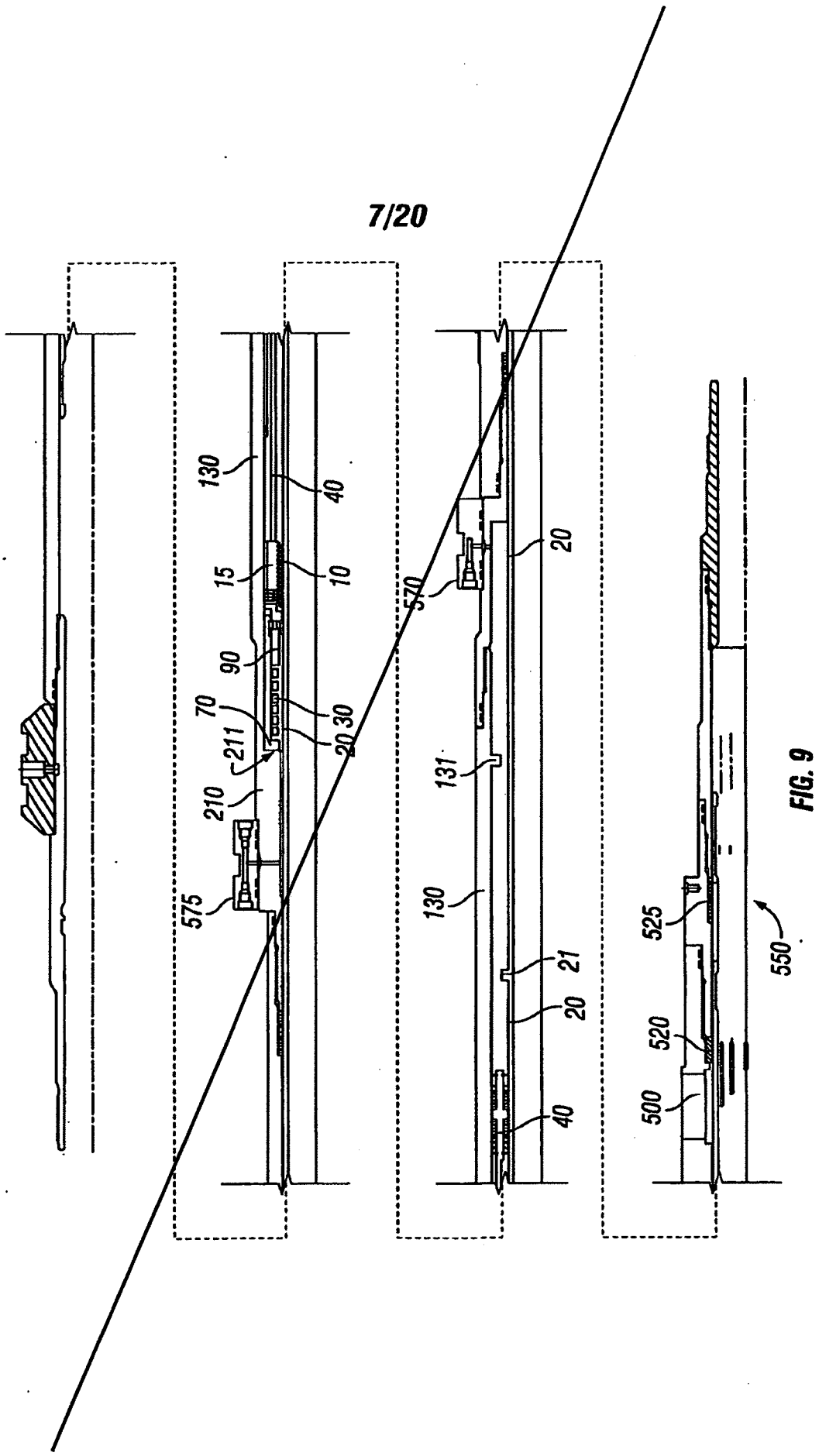
130
40
15
10
90
70
30
20
211
210
575
570
20
131
130
21
20
40
525
550
520
500

FIG. 9

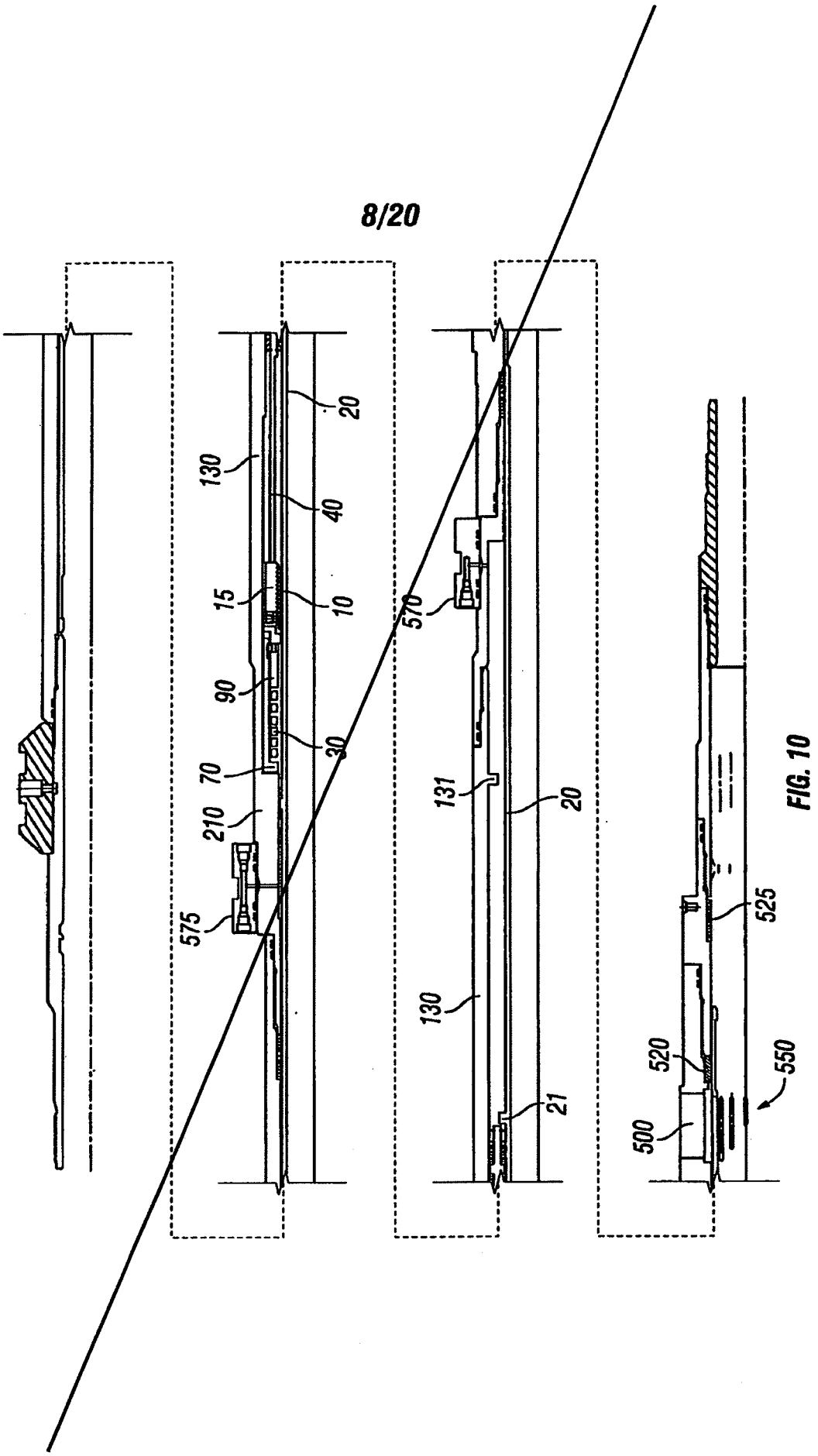

FIG. 10

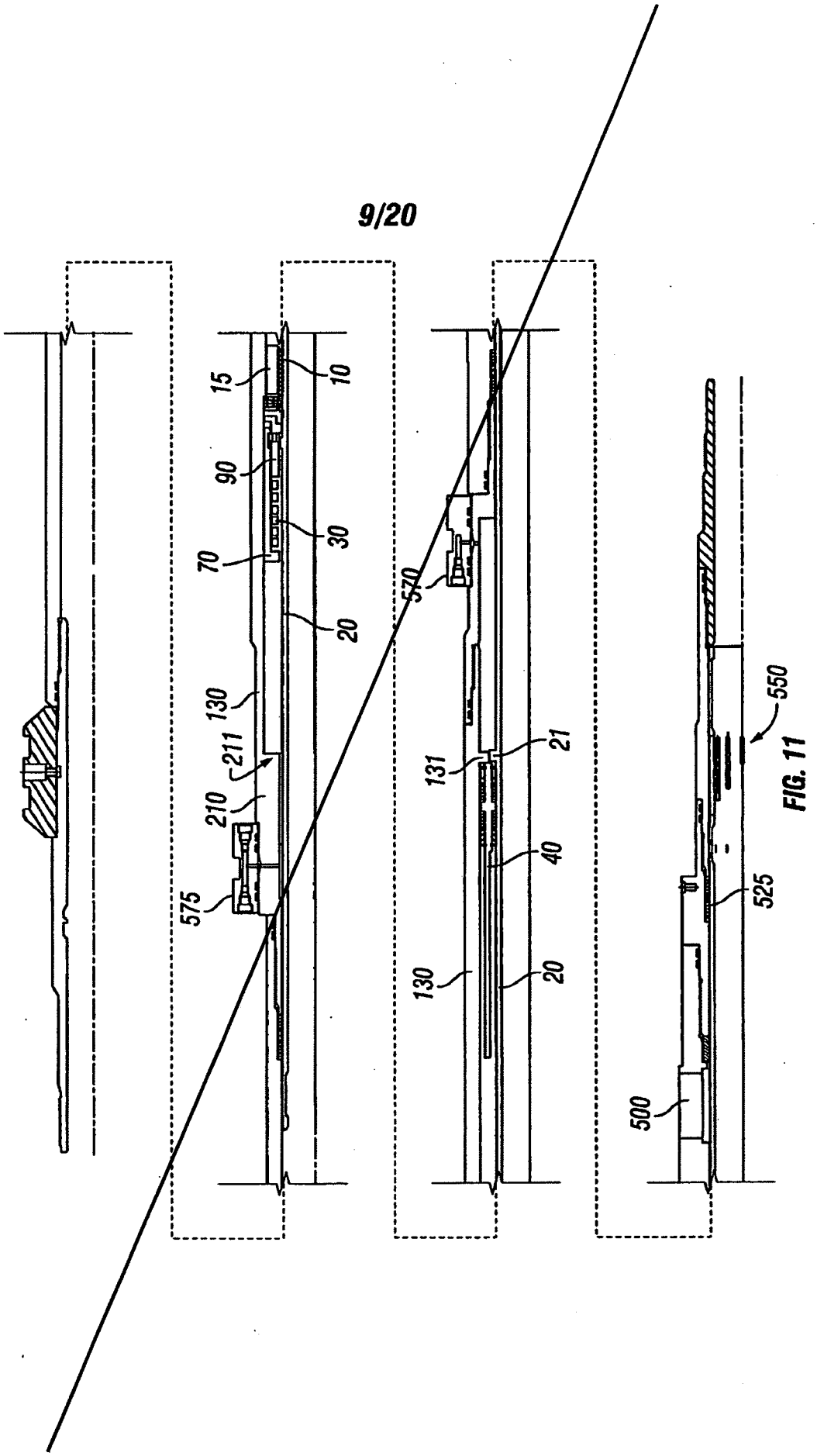

FIG. 11

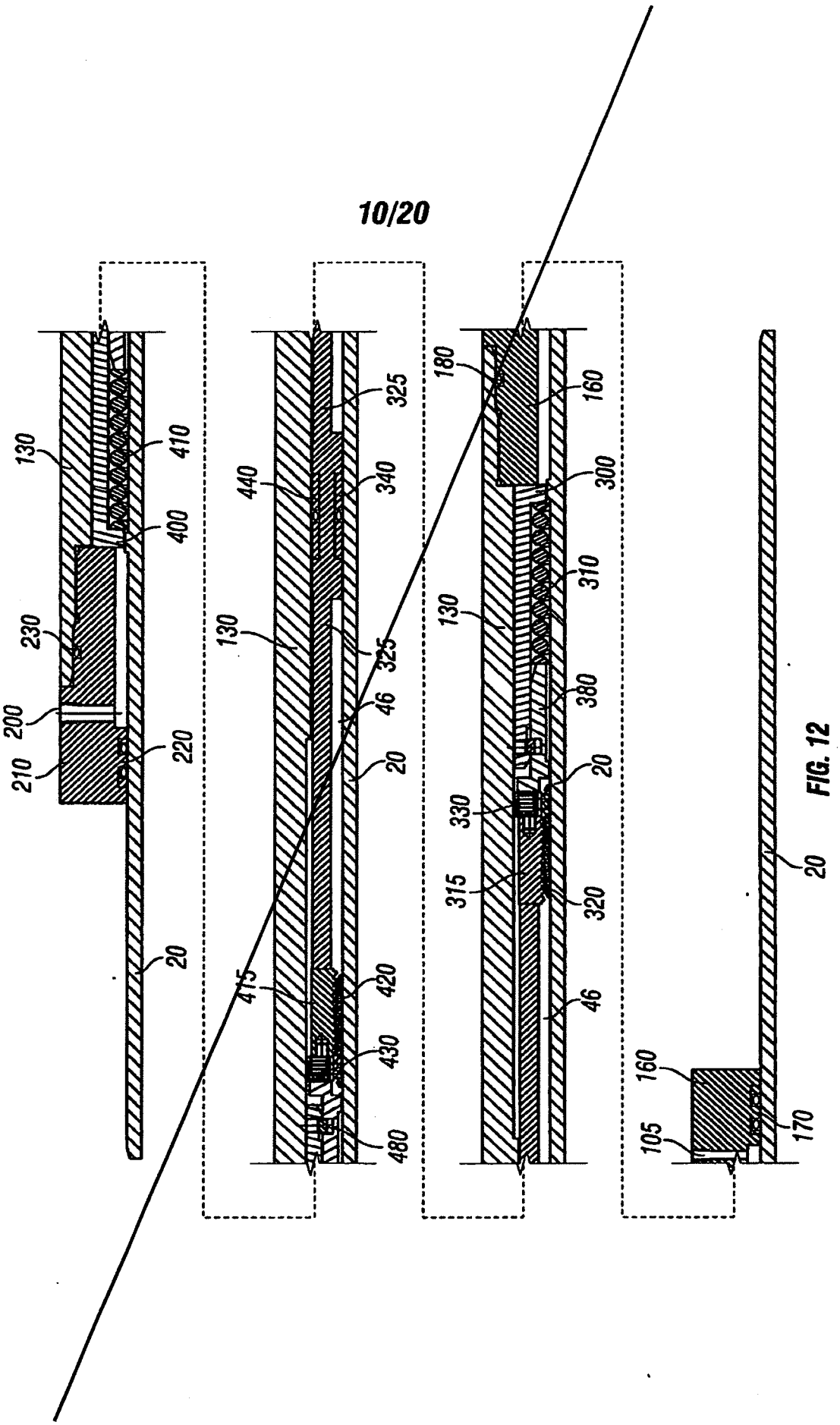
130
410
400
230
200
210
220
20
440
340
325
130
325
46
20
415
420
430
480
180
160
300
310
130
380
20
330
315
320
46
160
105
170
20

FIG. 12

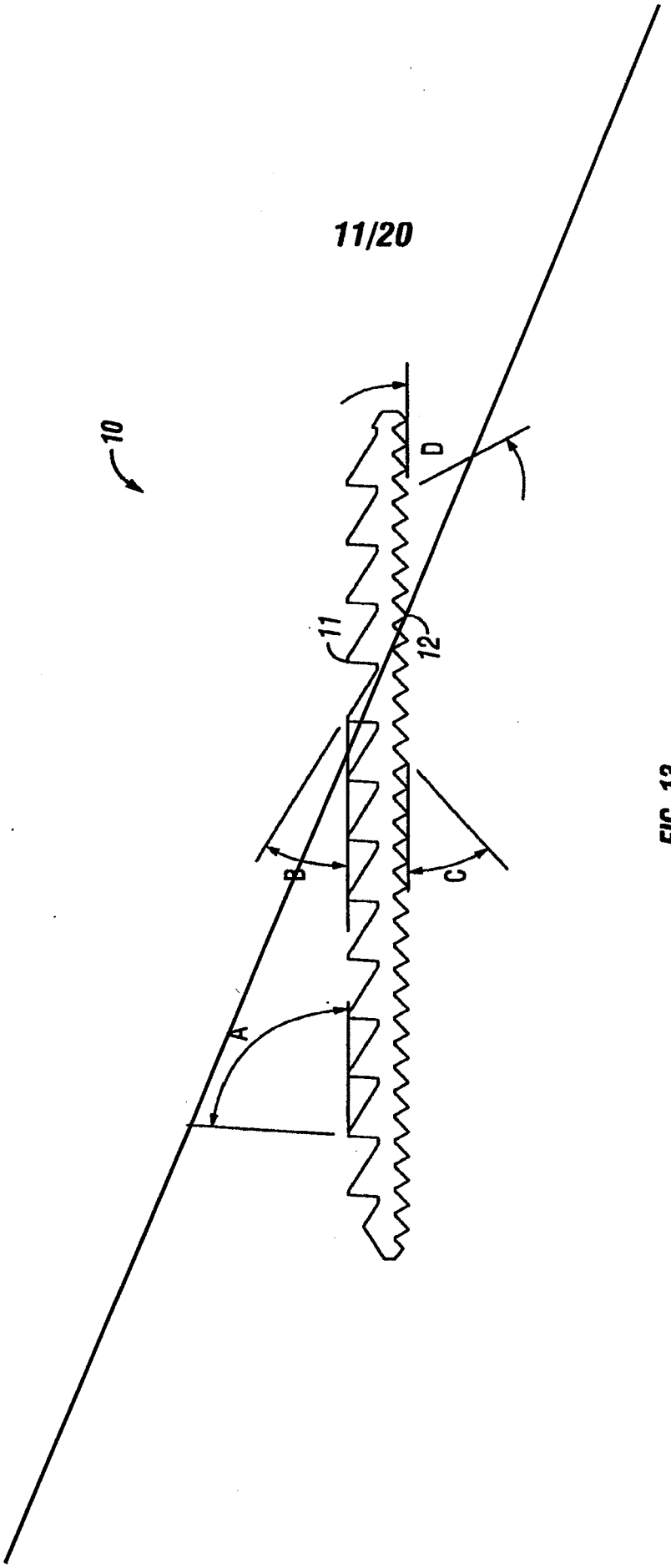

FIG. 13

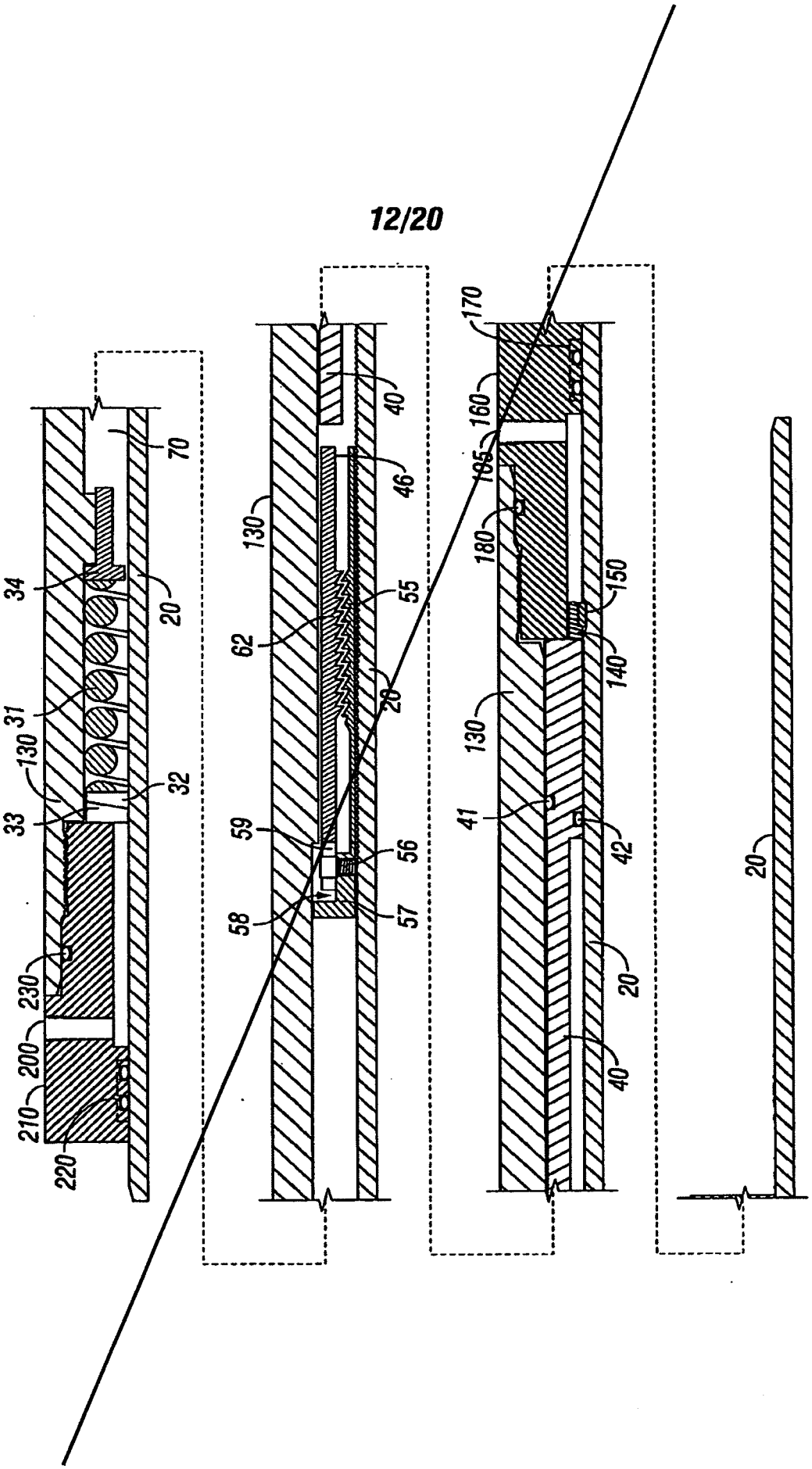
70
34
20
31
130
32
33
230
200
210
220
130
40
46
55
62
20
59
56
58
57
170
160
105
180
150
140
130
41
42
20
40
20

FIG. 14

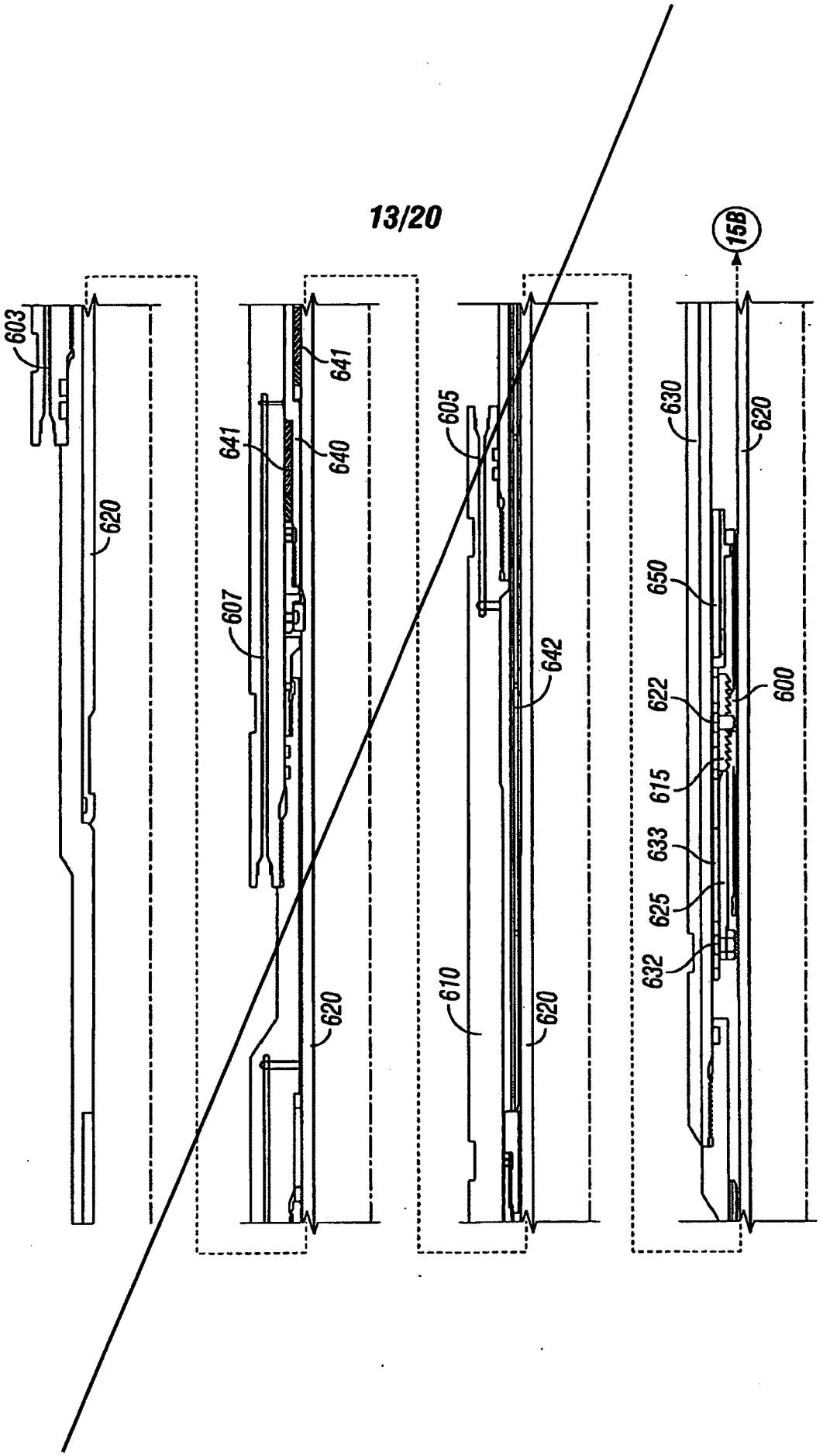
603
620
641
641
640
607
620
605
642
610
620
15B
630
620
650
622
600
615
633
625
632

FIG. 15A

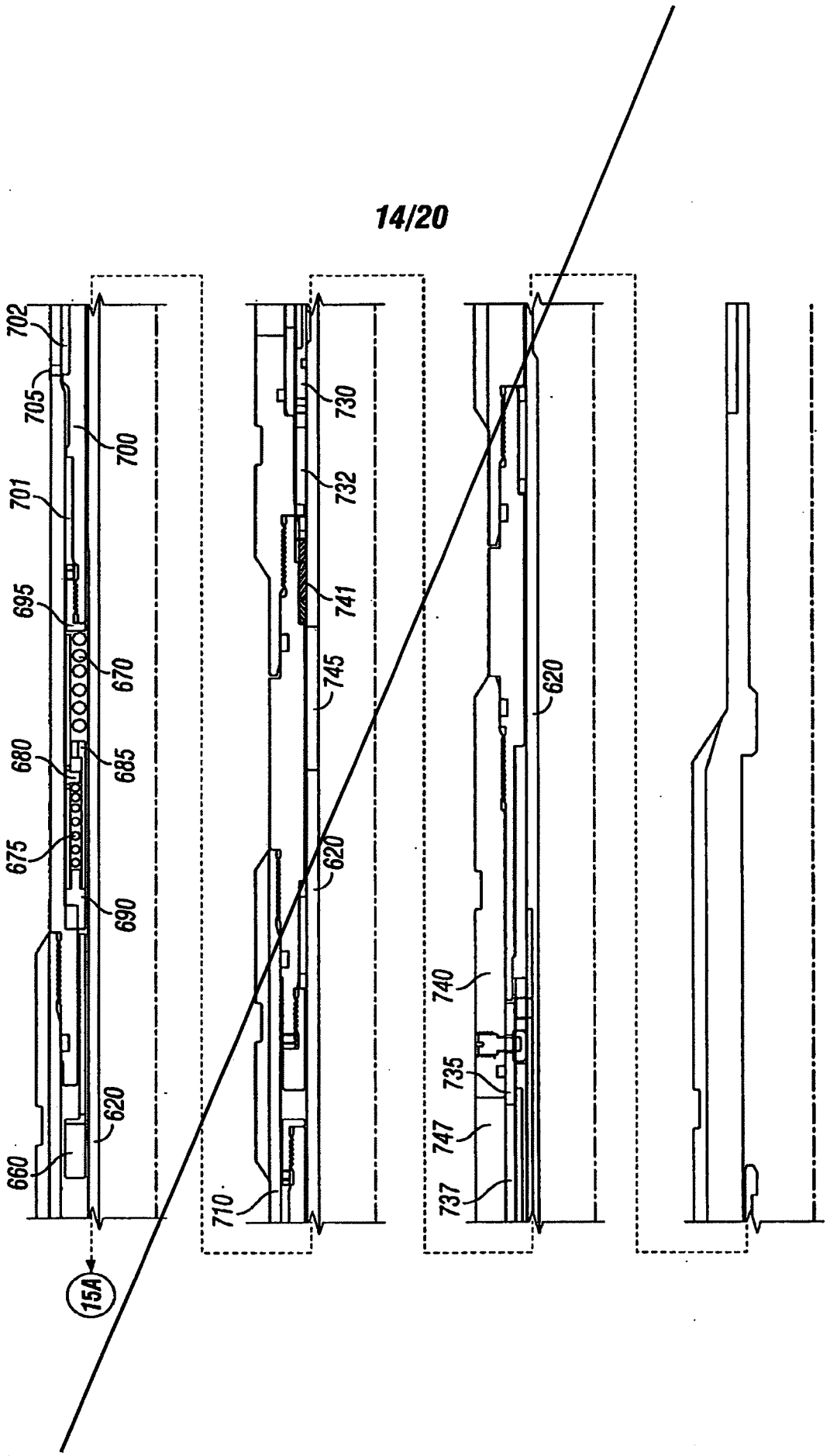
702
705
700
701
695
670
680
685
675
690
620
660
15A
710
730
732
741
745
620
740
735
747
737
620

FIG. 15B

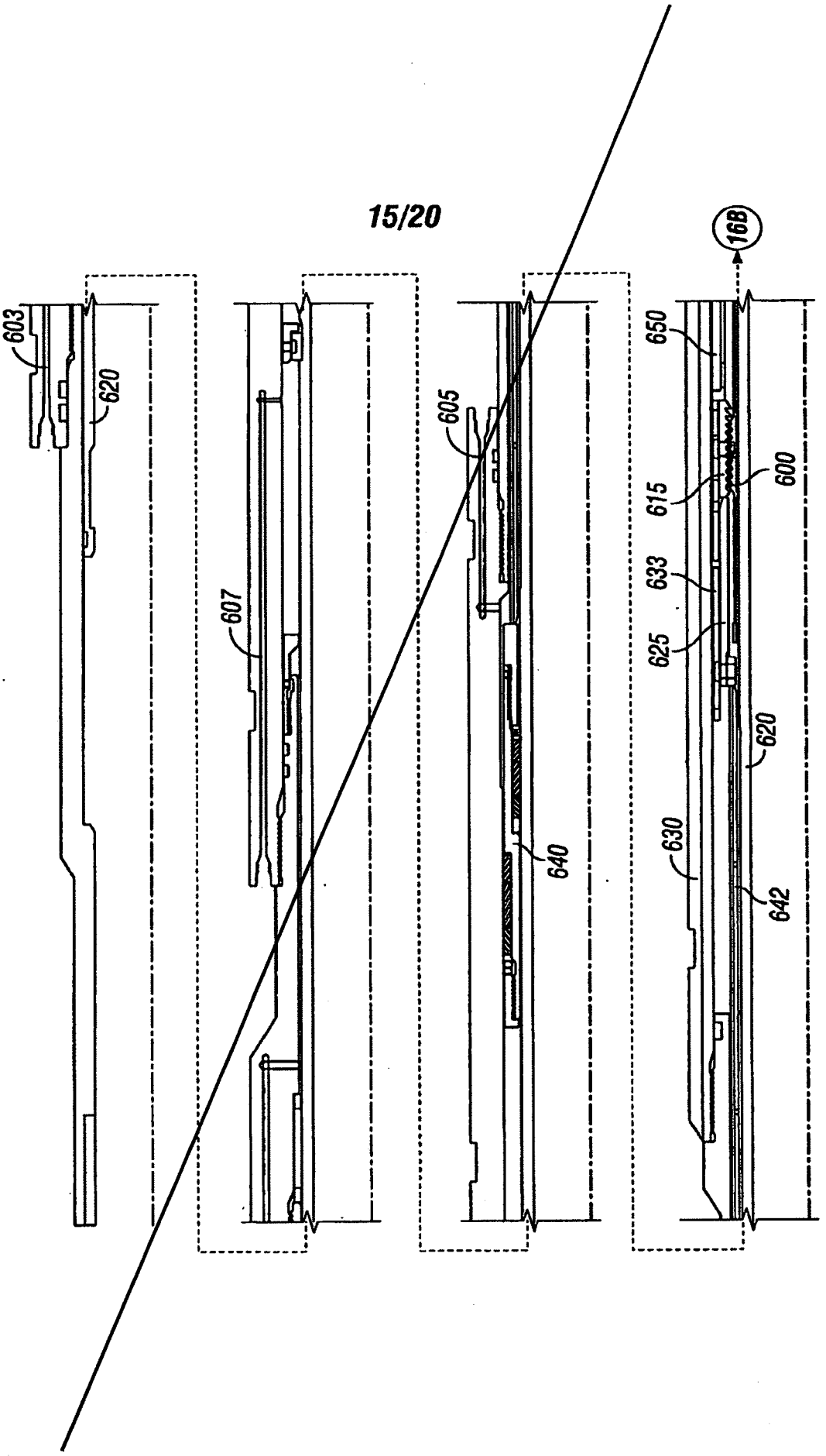

FIG. 16A

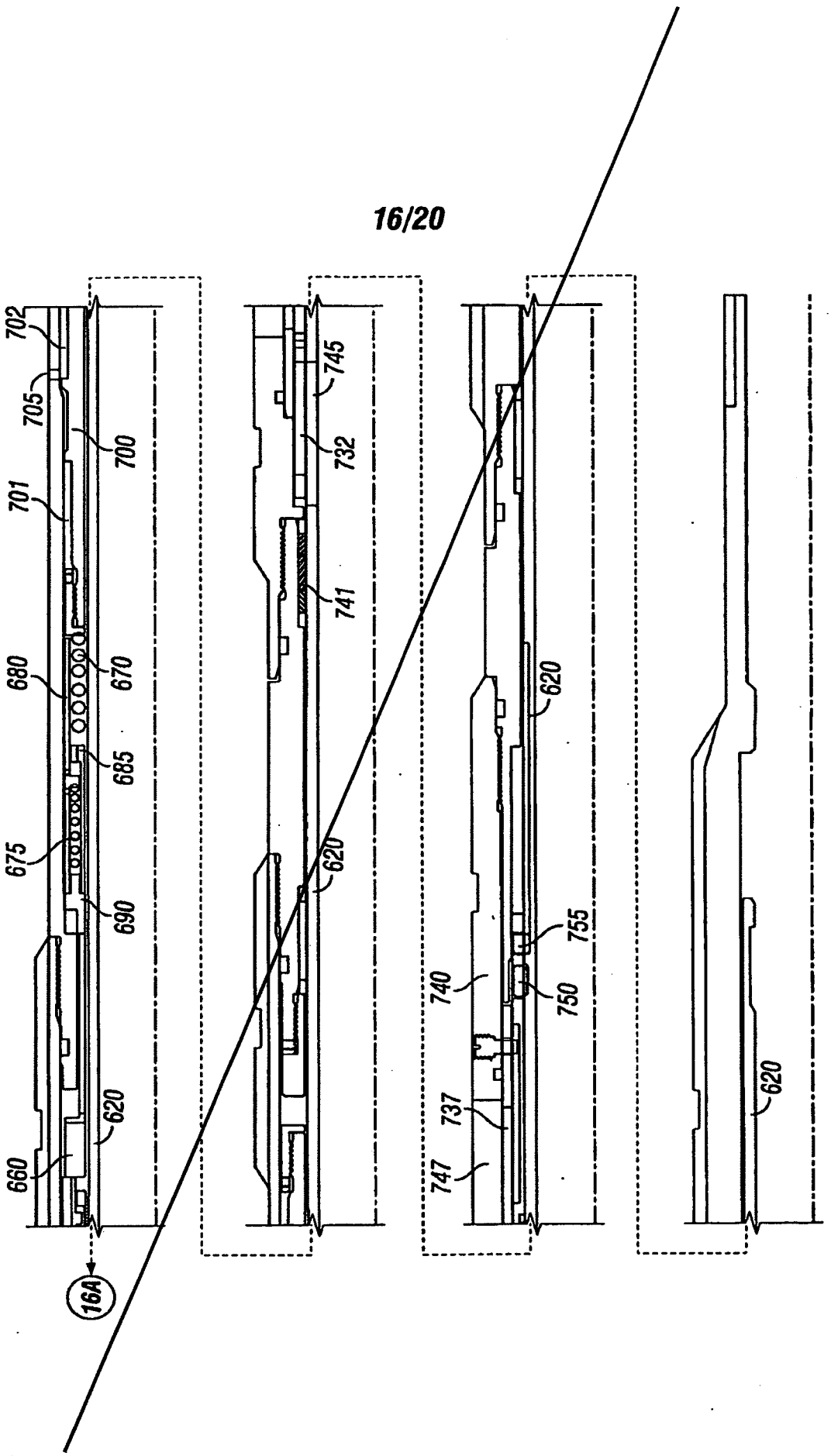
702
705
700
701
680
670
685
675
690
620
660
16A
745
732
741
620
740
755
750
737
747
620

FIG. 16B

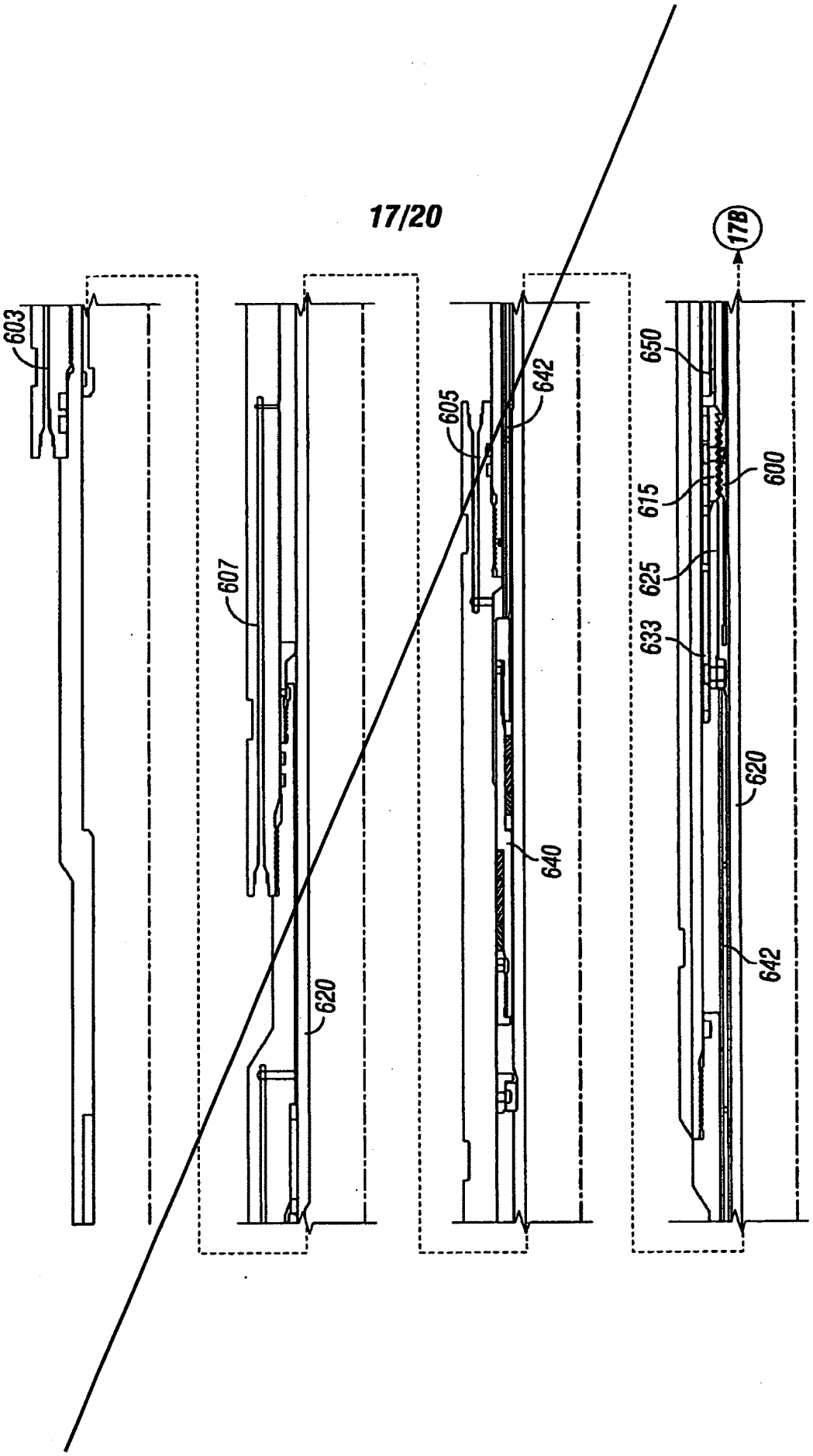

FIG. 17A

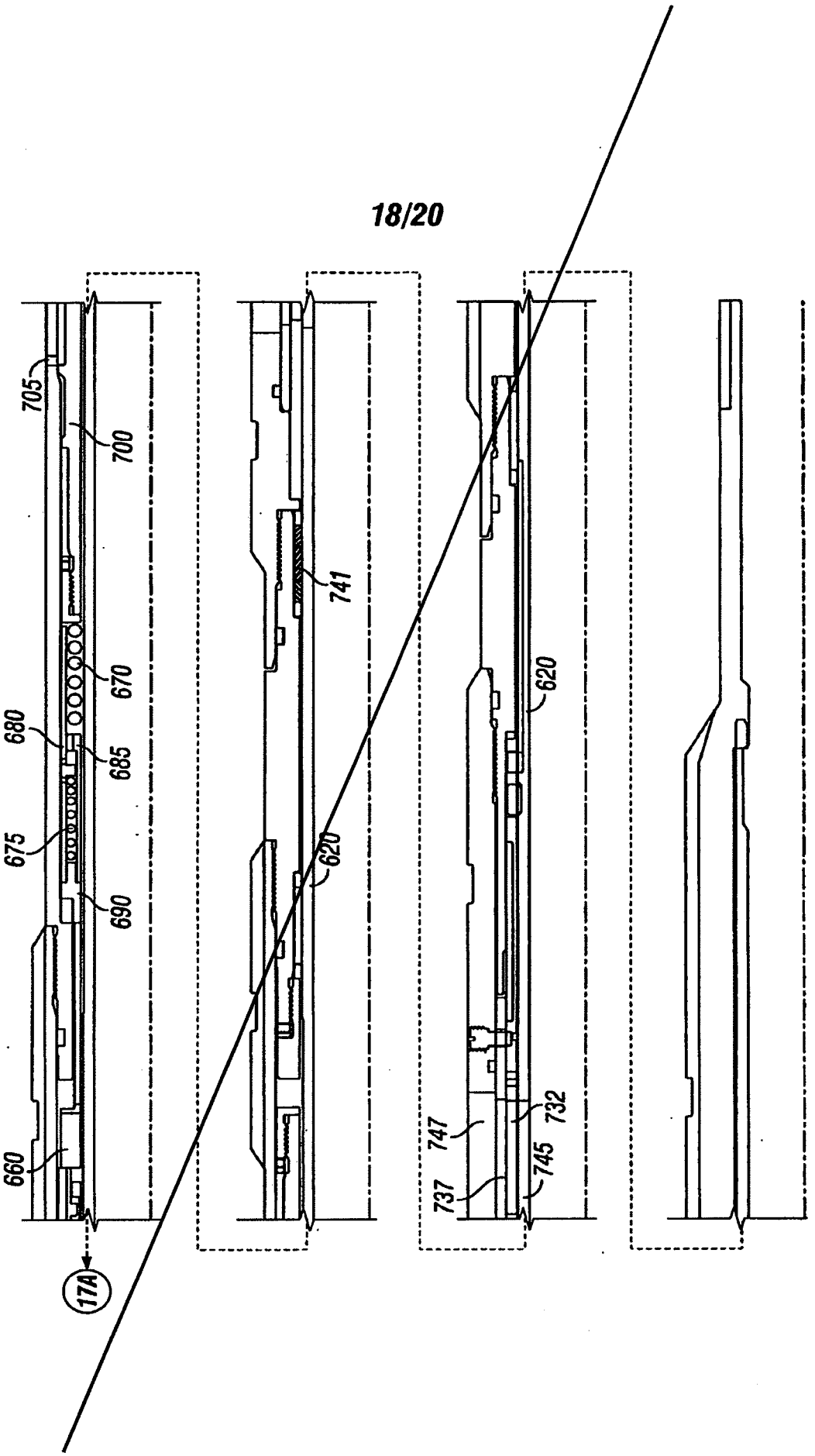

FIG. 17B

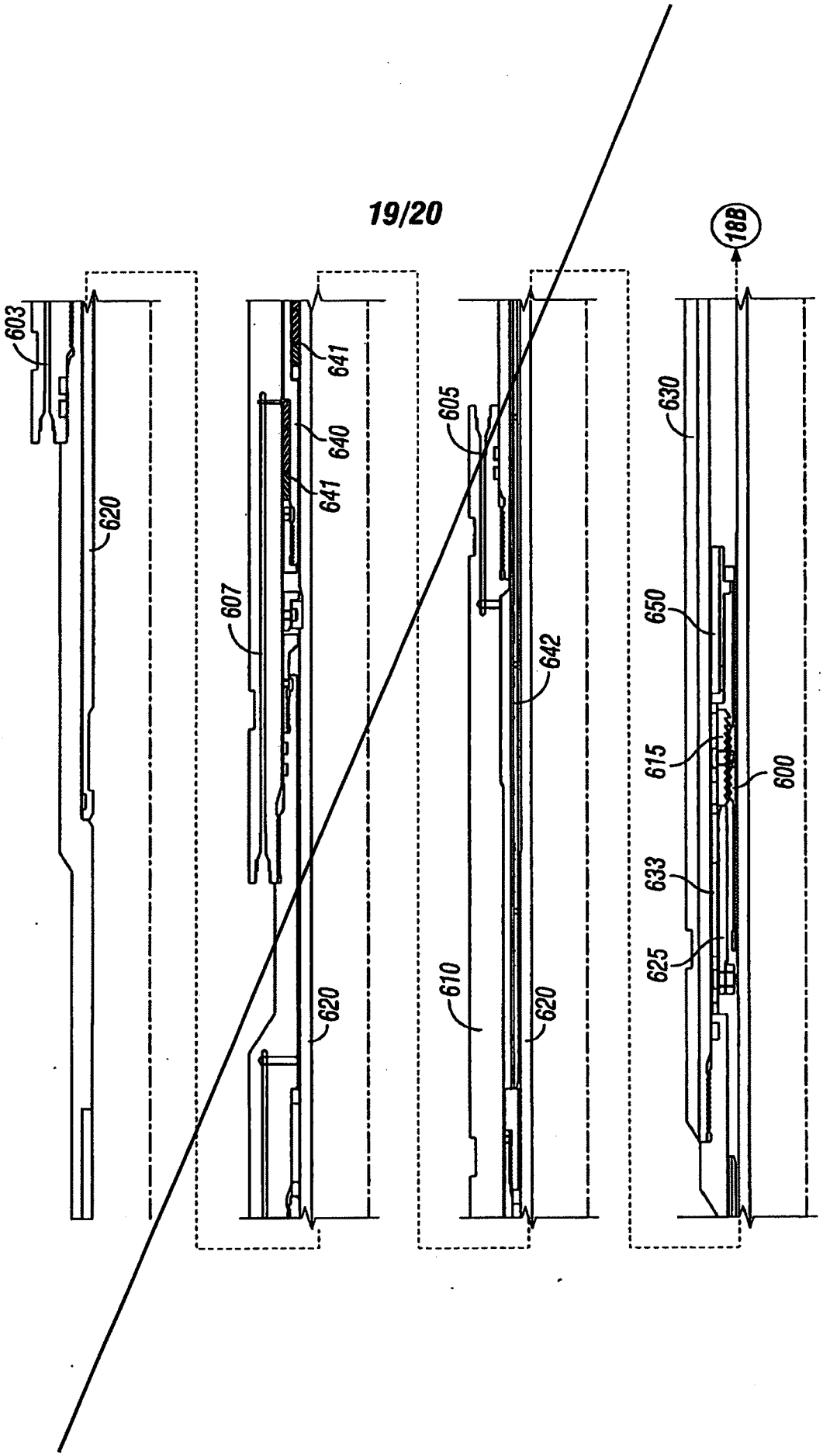
603
620
607
641
640
641
620
605
610
642
620
630
650
615
600
633
625
18B

FIG. 18A

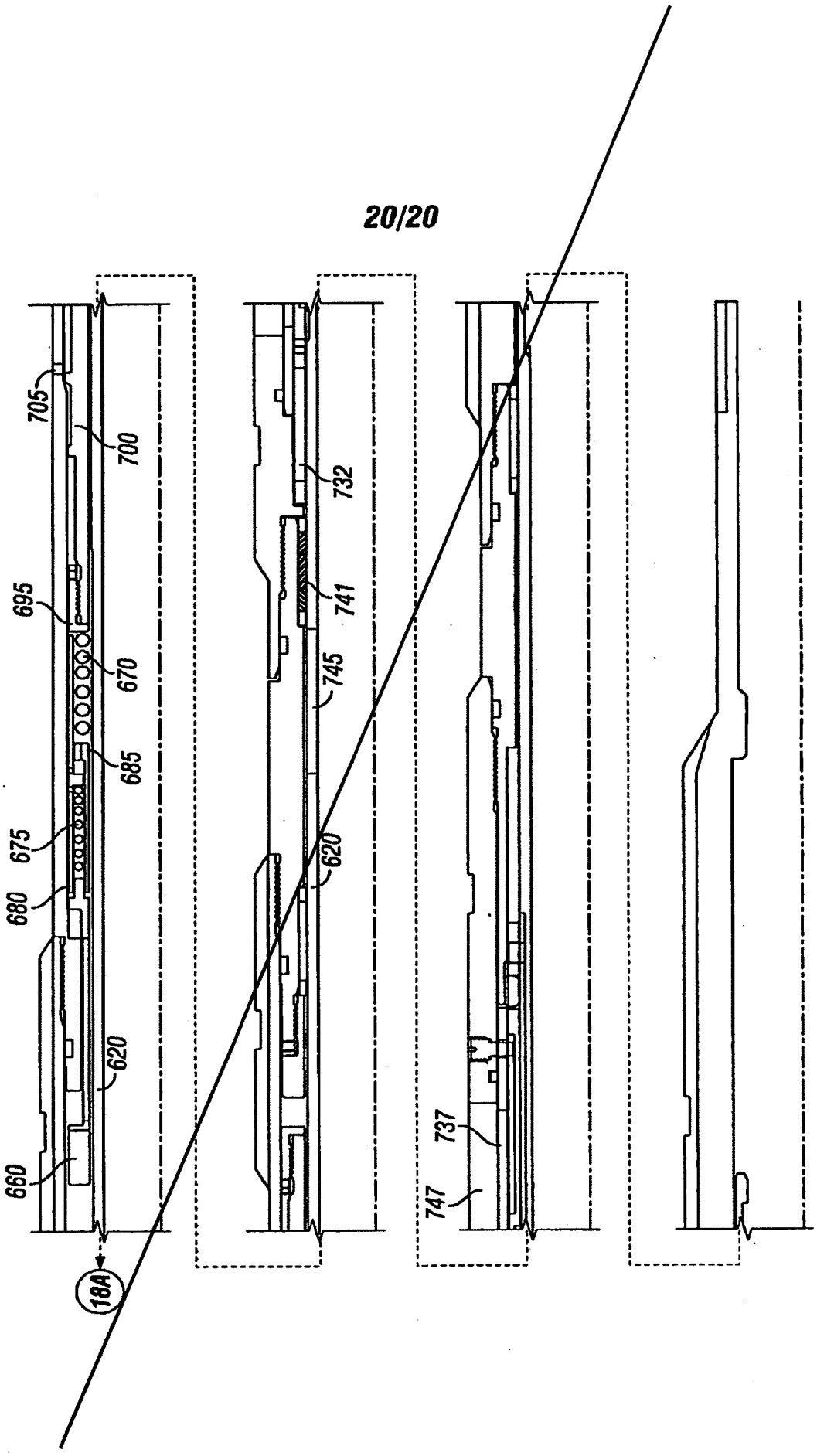

FIG. 18B

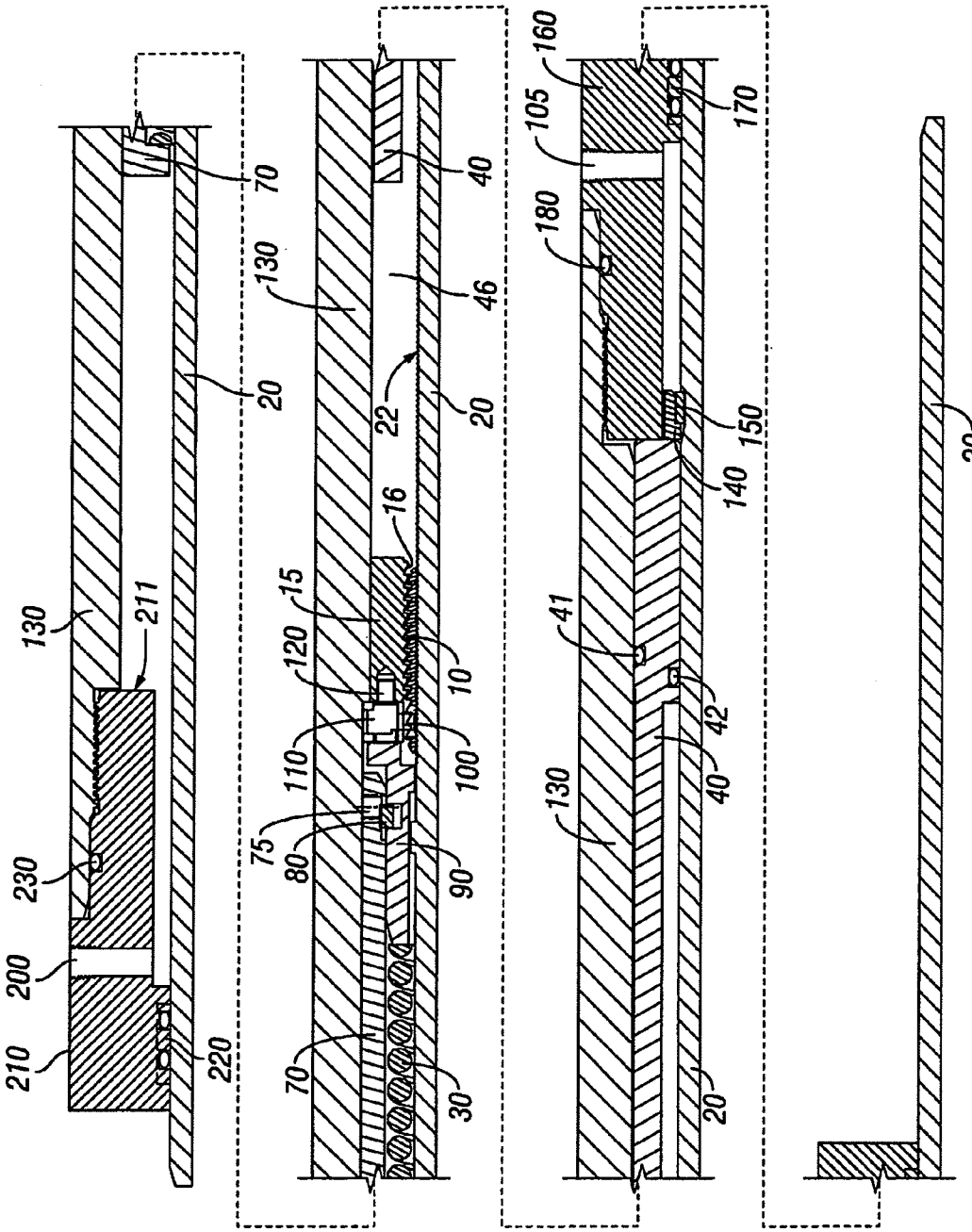
130
211
230
200
210
220
70
20
130
46
40
22
20
16
15
120
10
110
100
75
80
90
70
30
160
105
180
170
150
140
41
42
40
130
20
20

FIG. 1

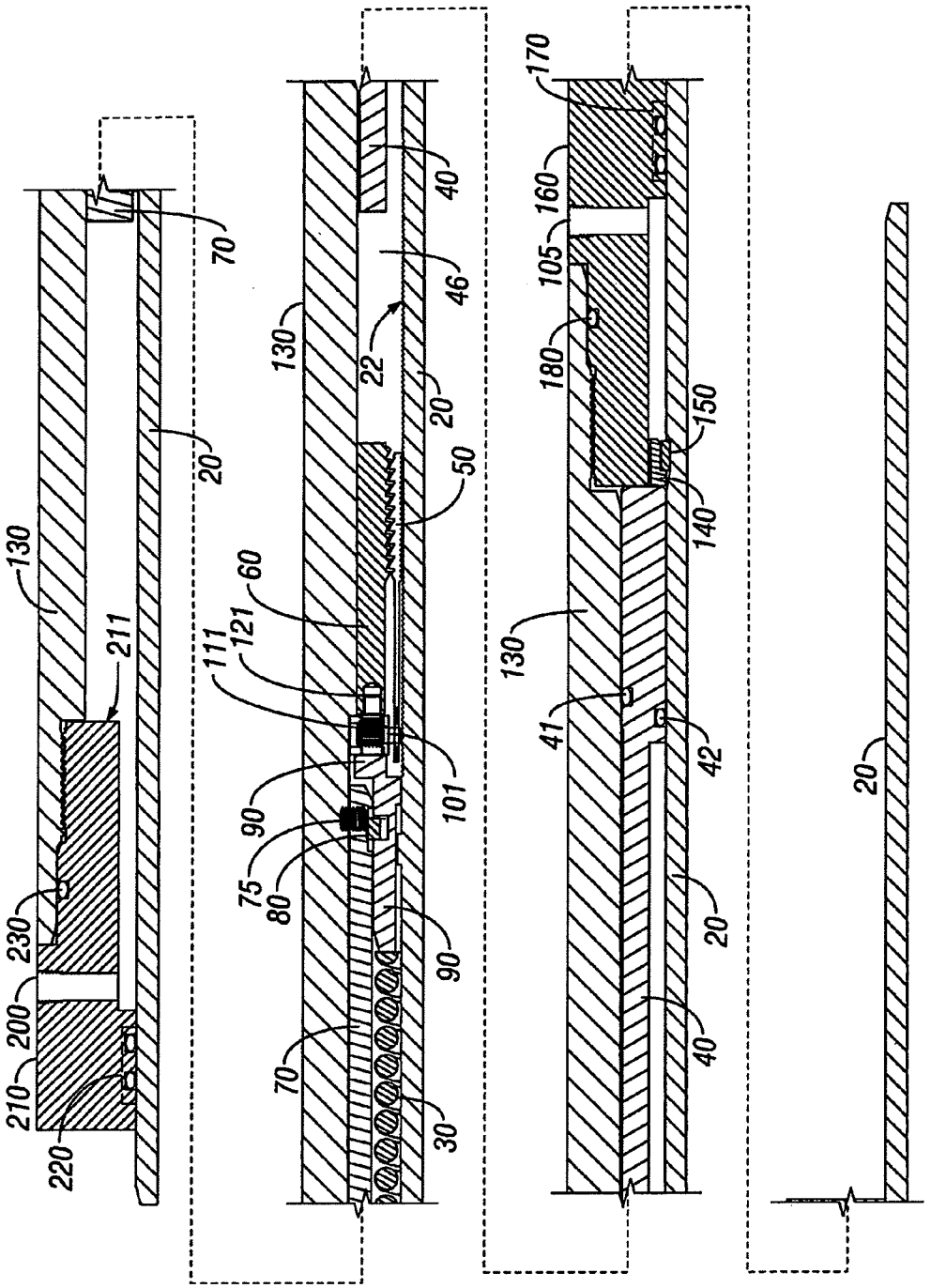
130
211
230
200
210
220
70
20
130
22
40
46
20
50
60
111
121
101
90
75
80
90
70
30
170
160
105
180
150
140
130
41
42
20
40
20
20

FIG. 2

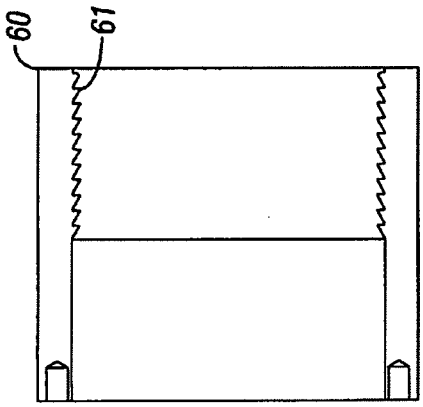

FIG. 4

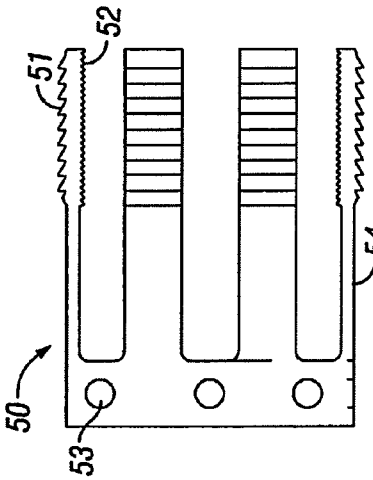

FIG. 3

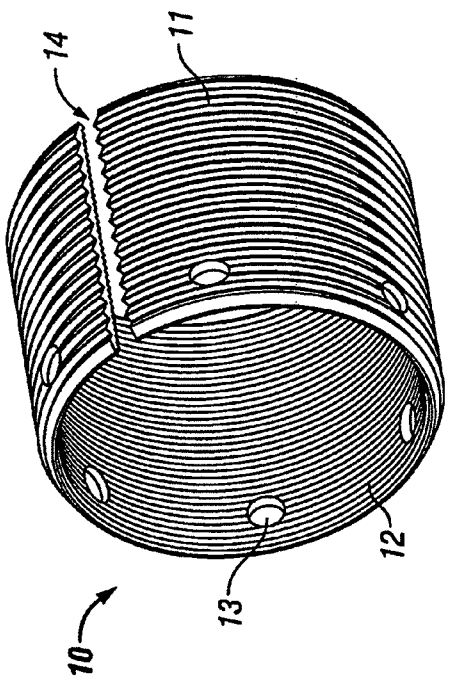

FIG. 5

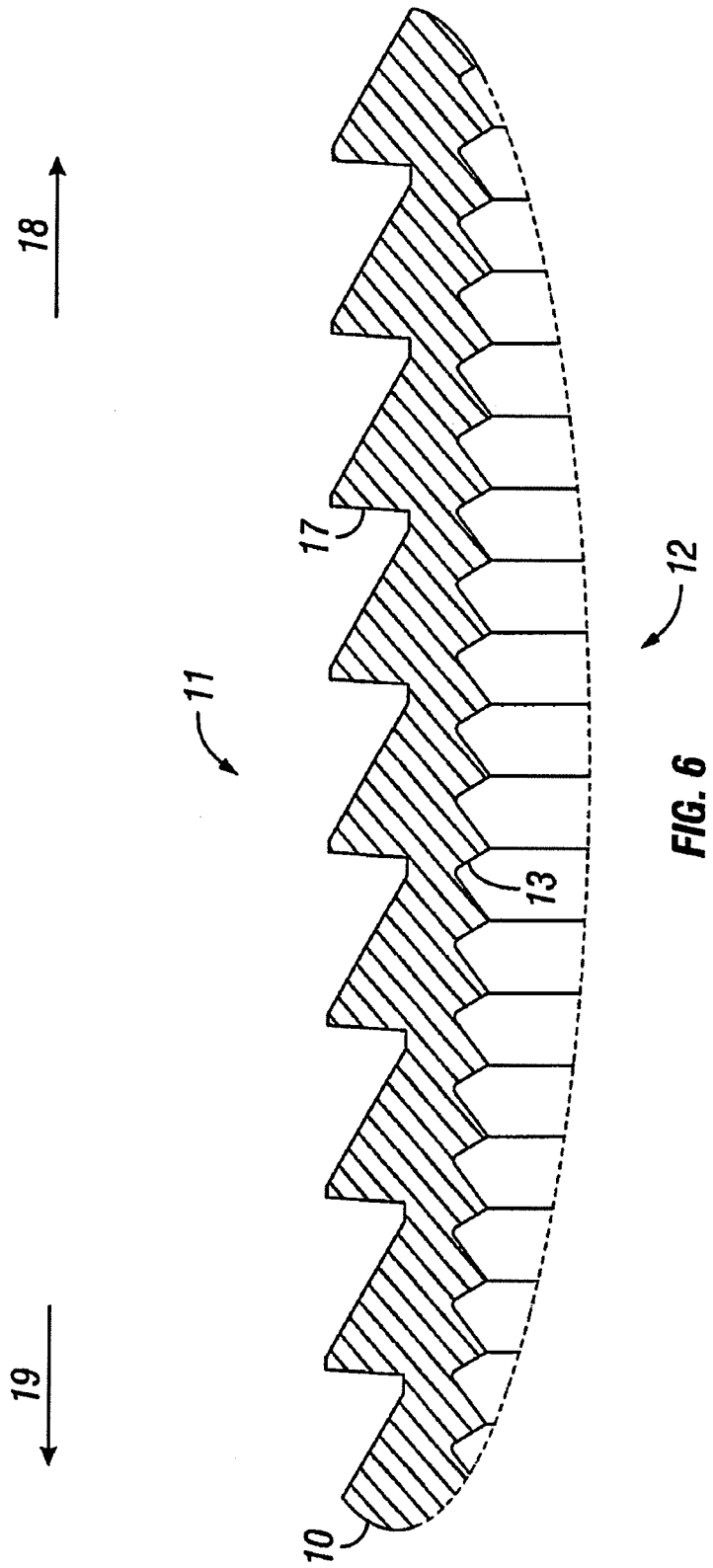

FIG. 6

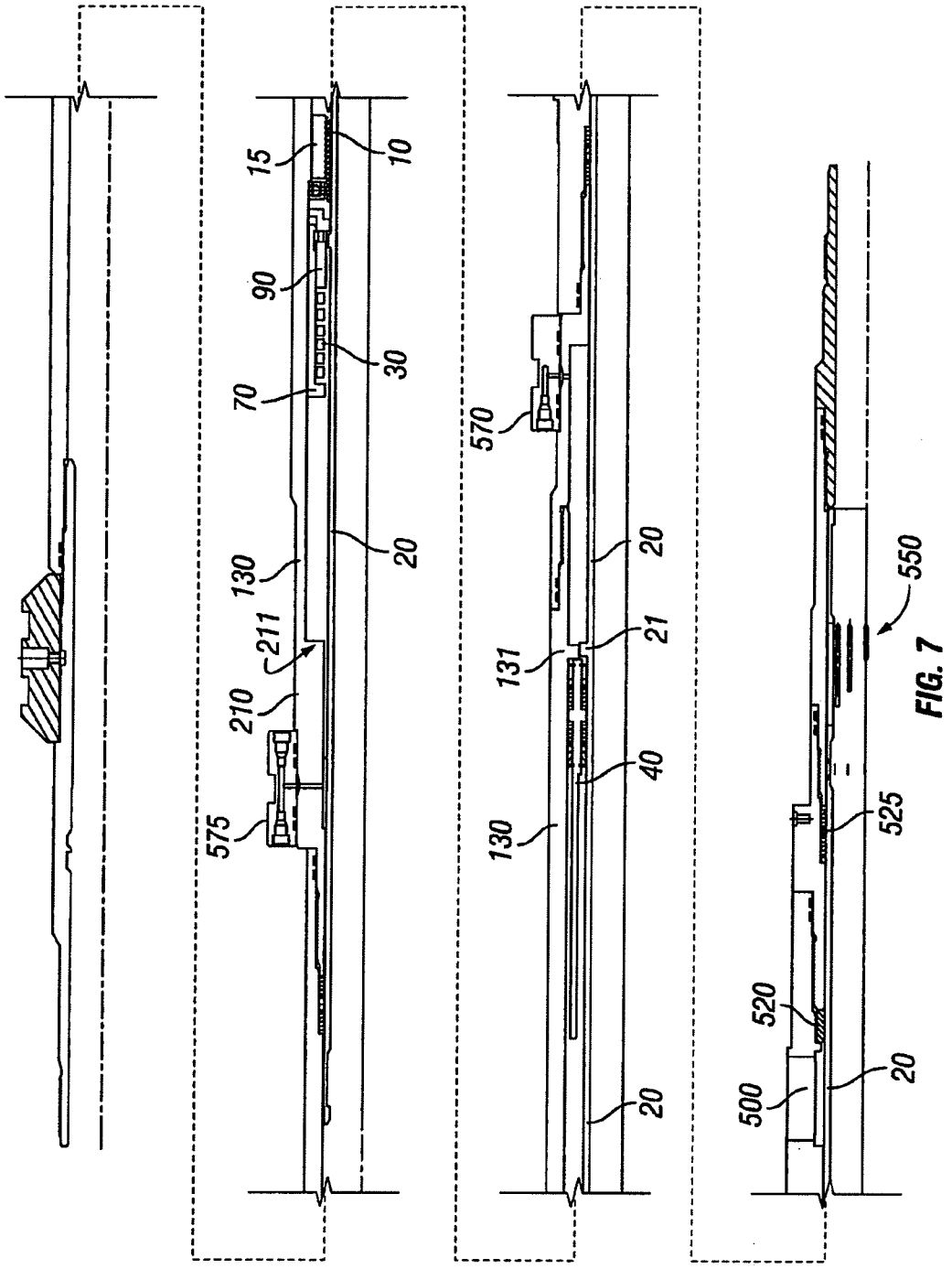
15
10
90
30
70
20
130
211
210
575
570
20
131
21
40
130
20
550
525
520
500
20

FIG. 7

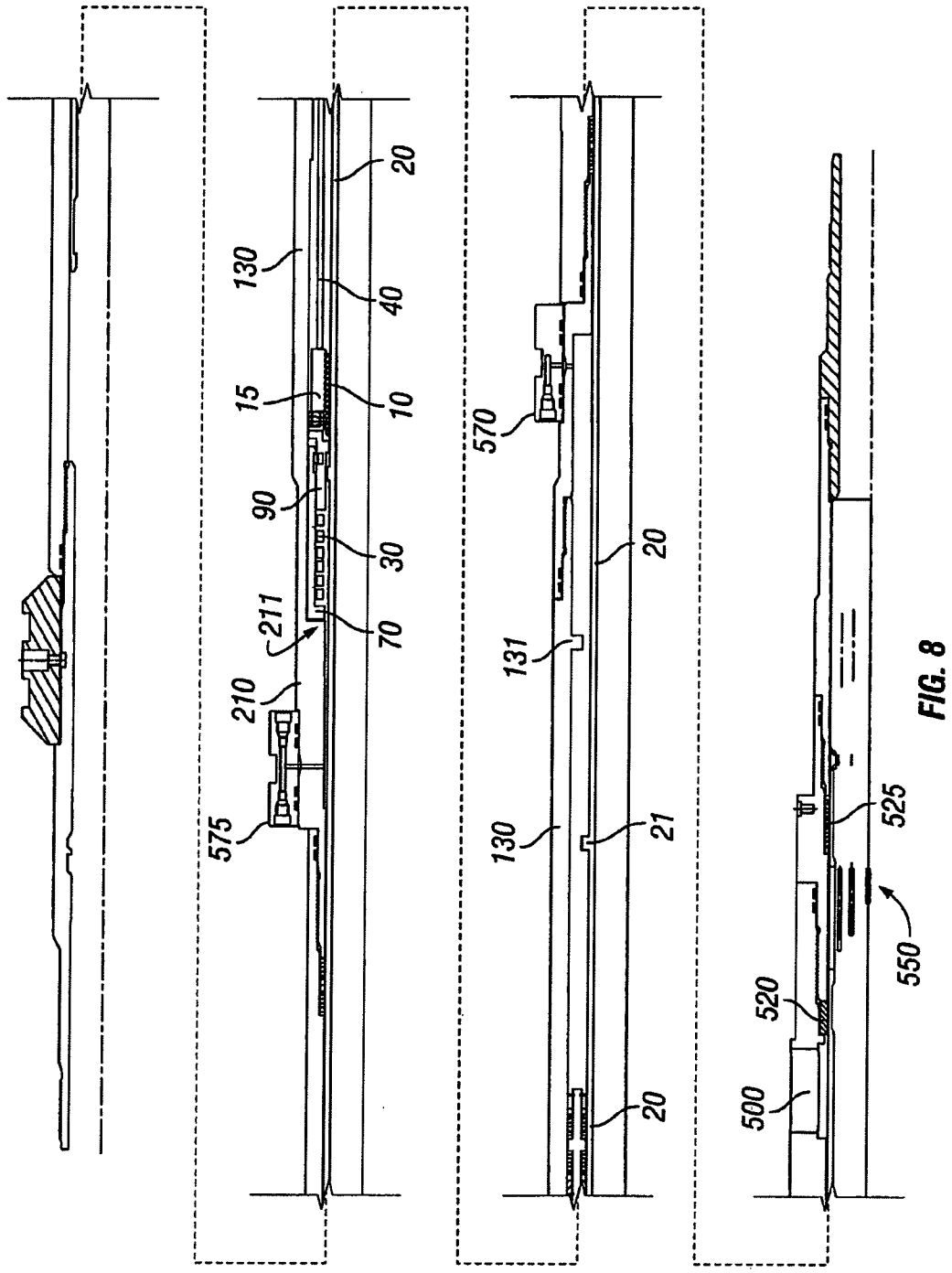
20
130
40
15
10
90
30
211
70
210
575
570
20
131
130
21
20
525
550
520
500

FIG. 8

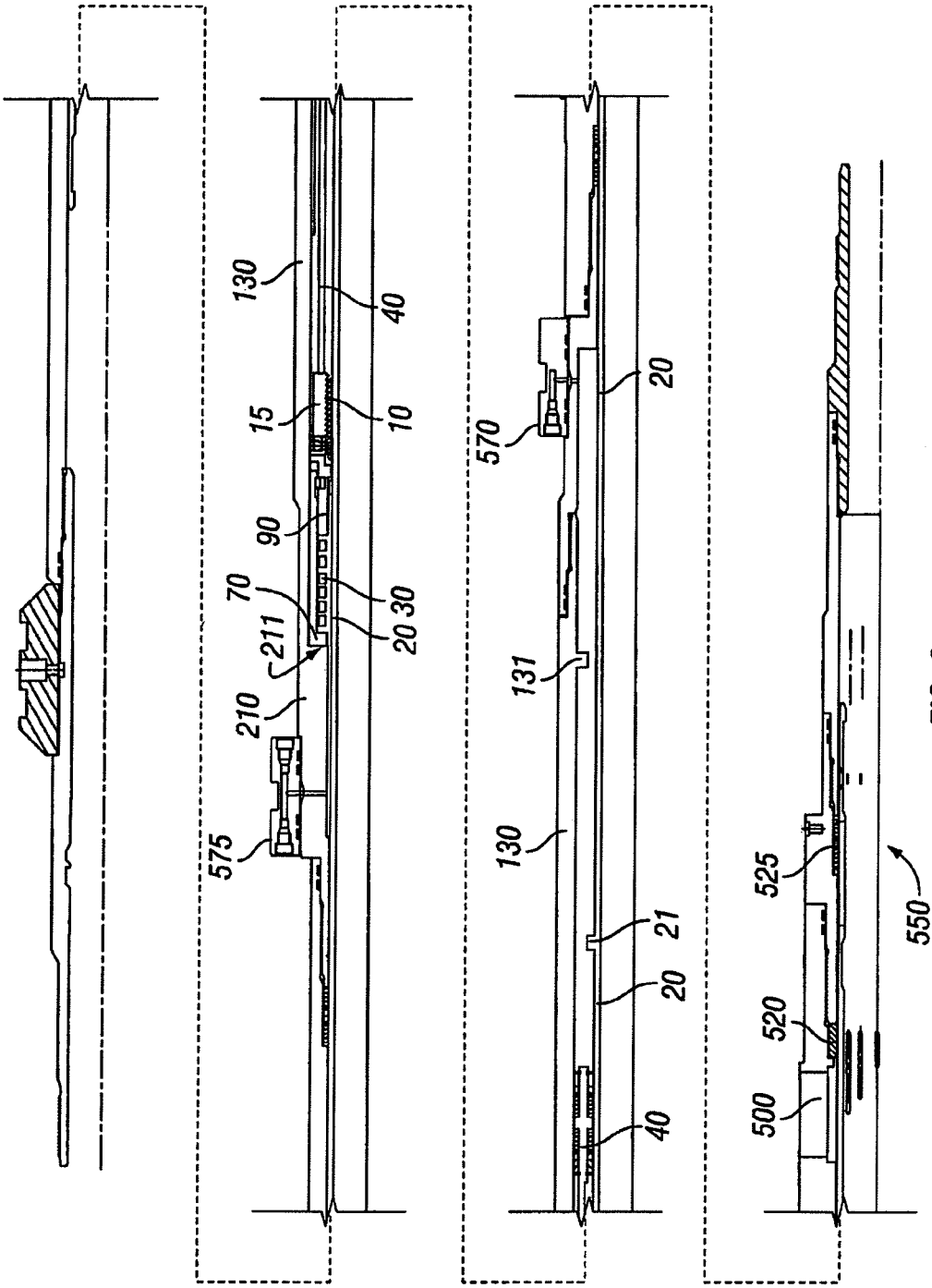
130
40
15
10
90
70
30
211
20
210
575
570
20
131
130
21
20
40
525
520
500
550

FIG. 9

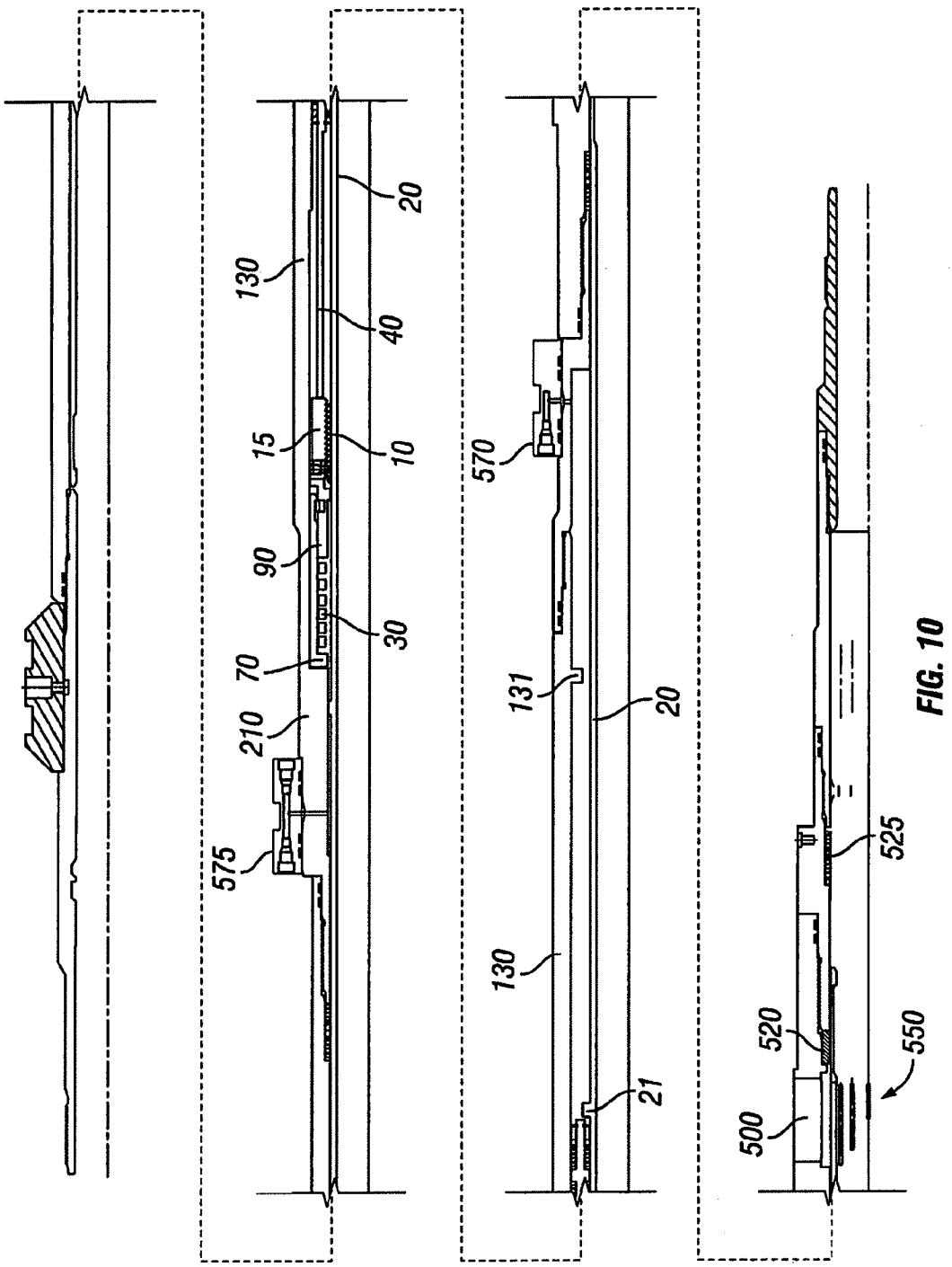

FIG. 10

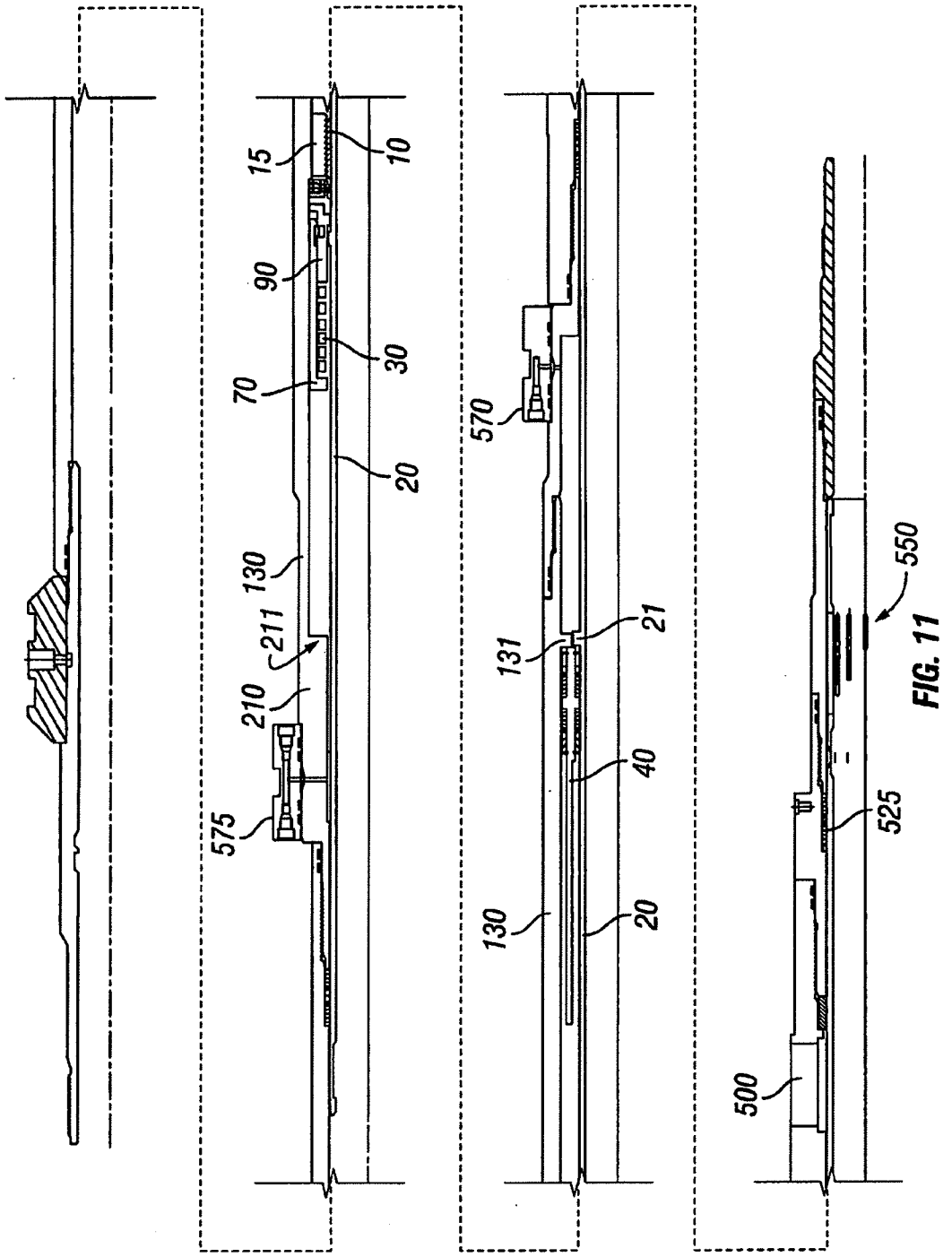

FIG. 11

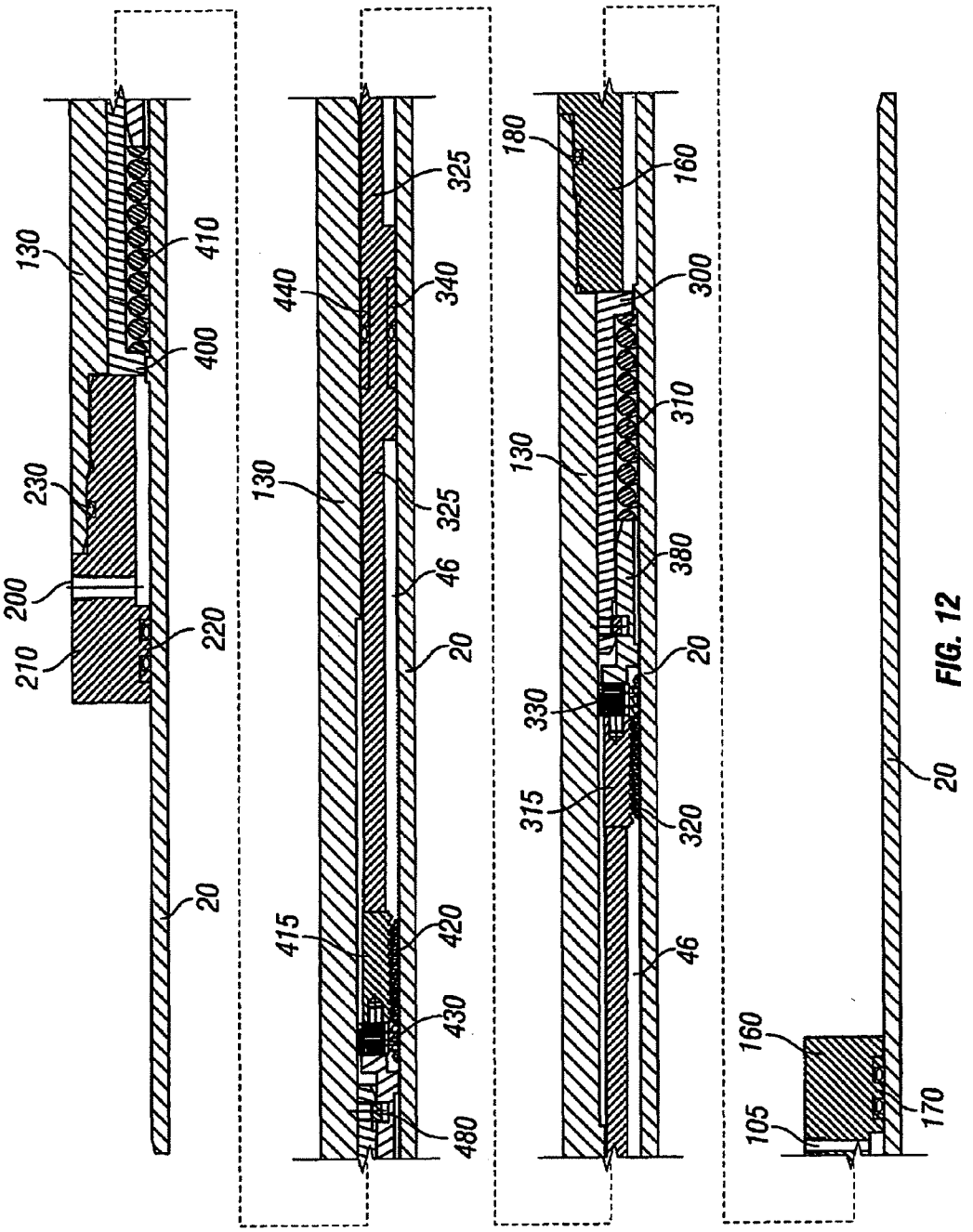
130
410
400
230
200
210
220
20
440
340
325
130
325
46
20
415
420
430
480
180
160
300
310
130
380
20
330
315
320
46
20
160
105
170

FIG. 12

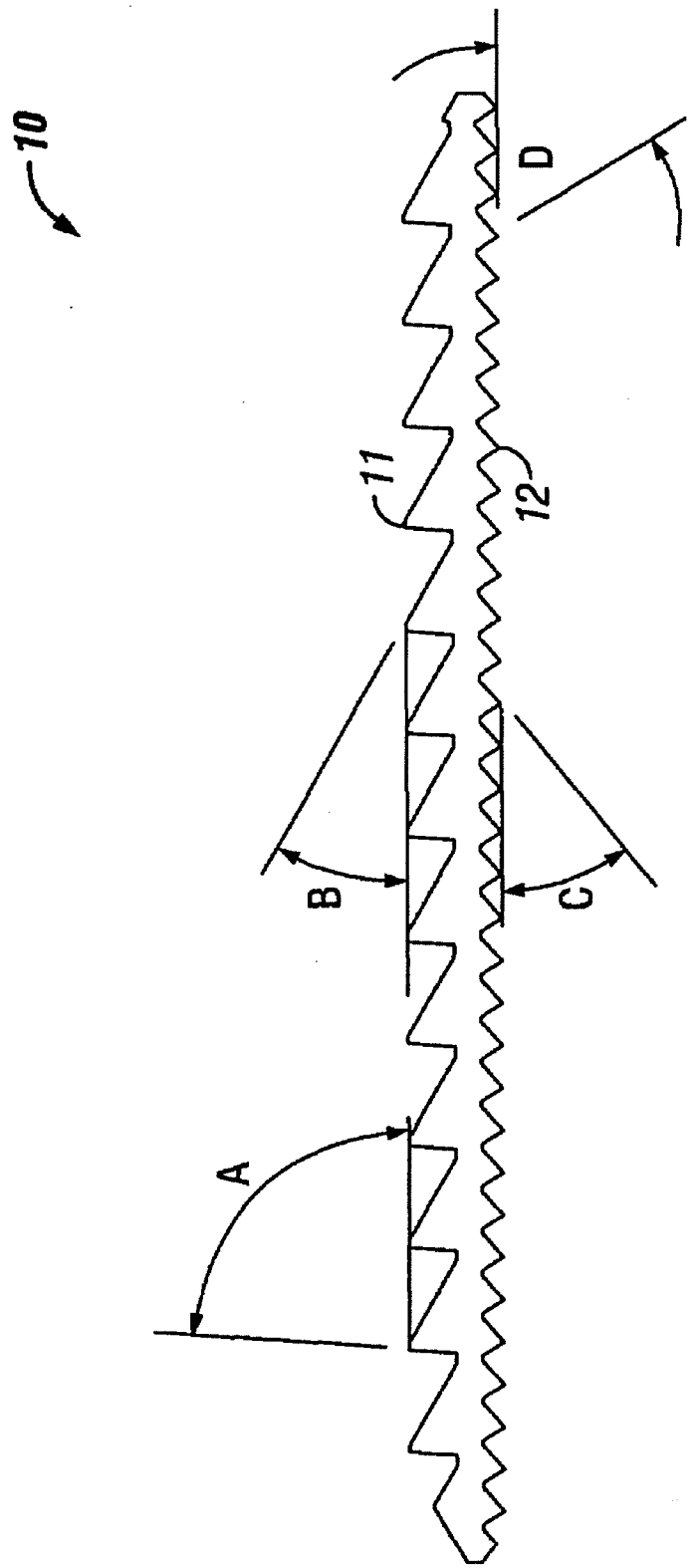

FIG. 13

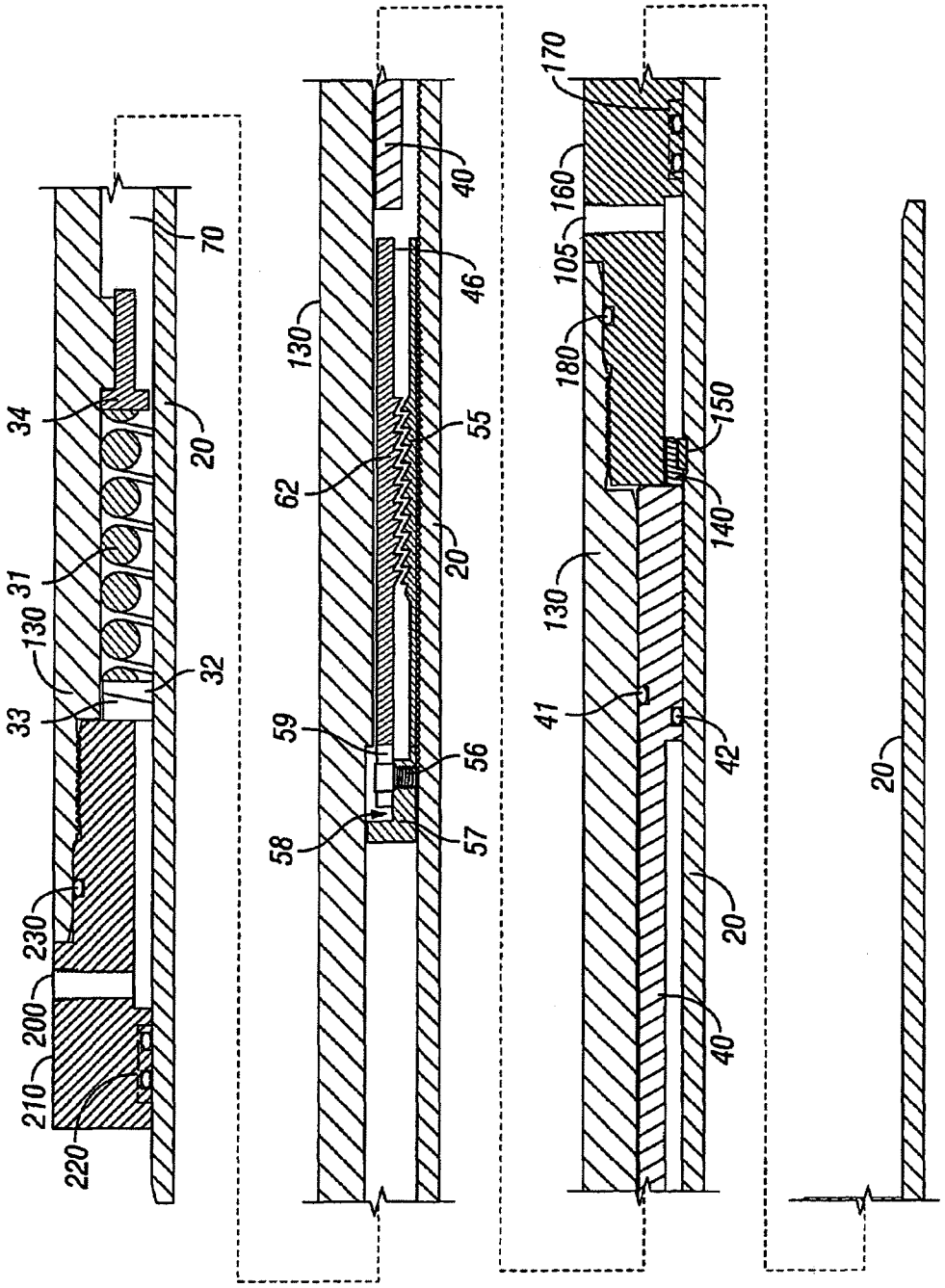
70
34
20
31
130
32
33
230
200
210
220
130
40
46
55
62
20
59
56
58
57
170
160
105
180
150
140
130
41
42
20
40
20

FIG. 14

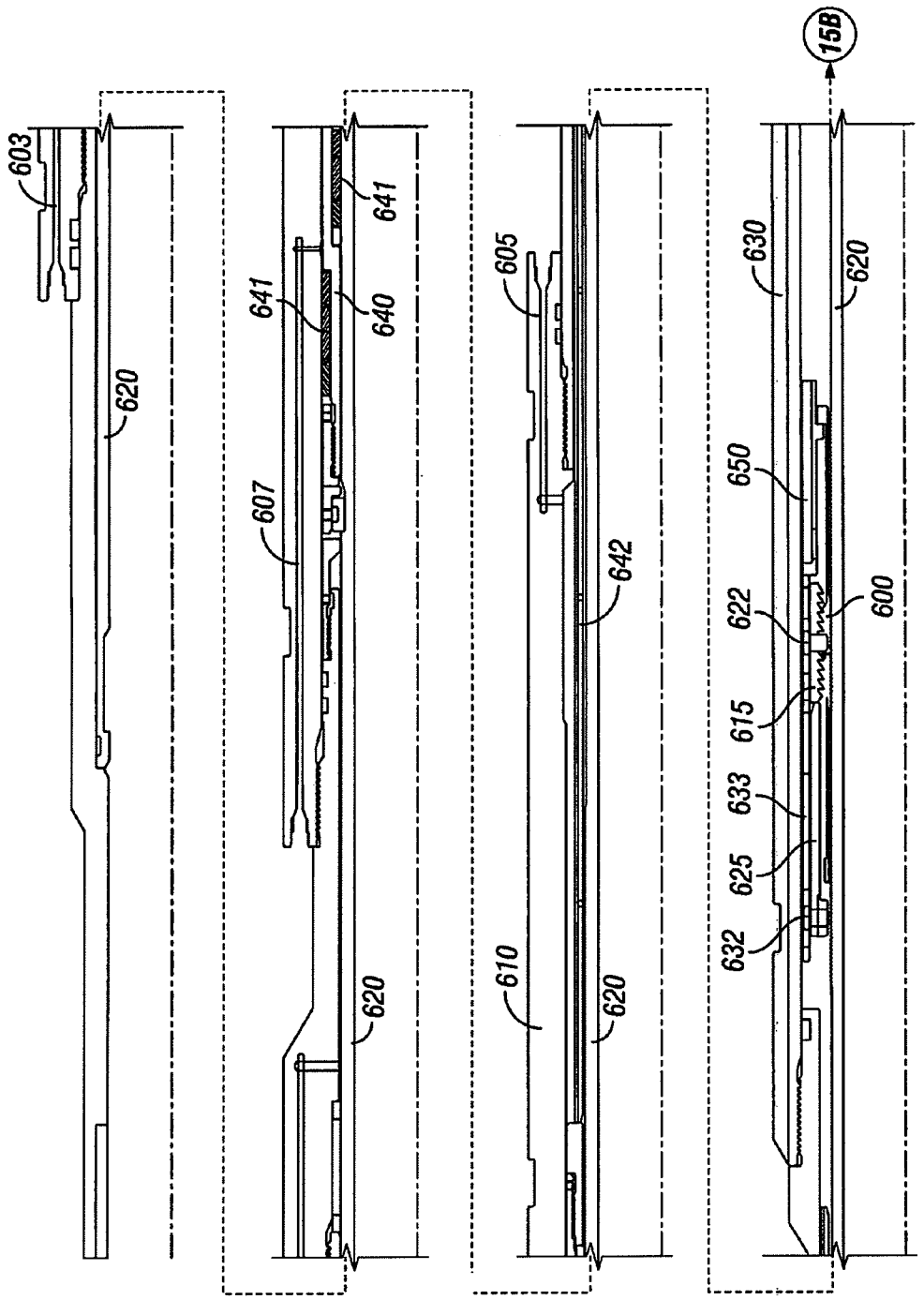
603
620
641
641
640
607
620
605
642
610
620
630
620
650
622
600
615
633
625
632
15B

FIG. 15A

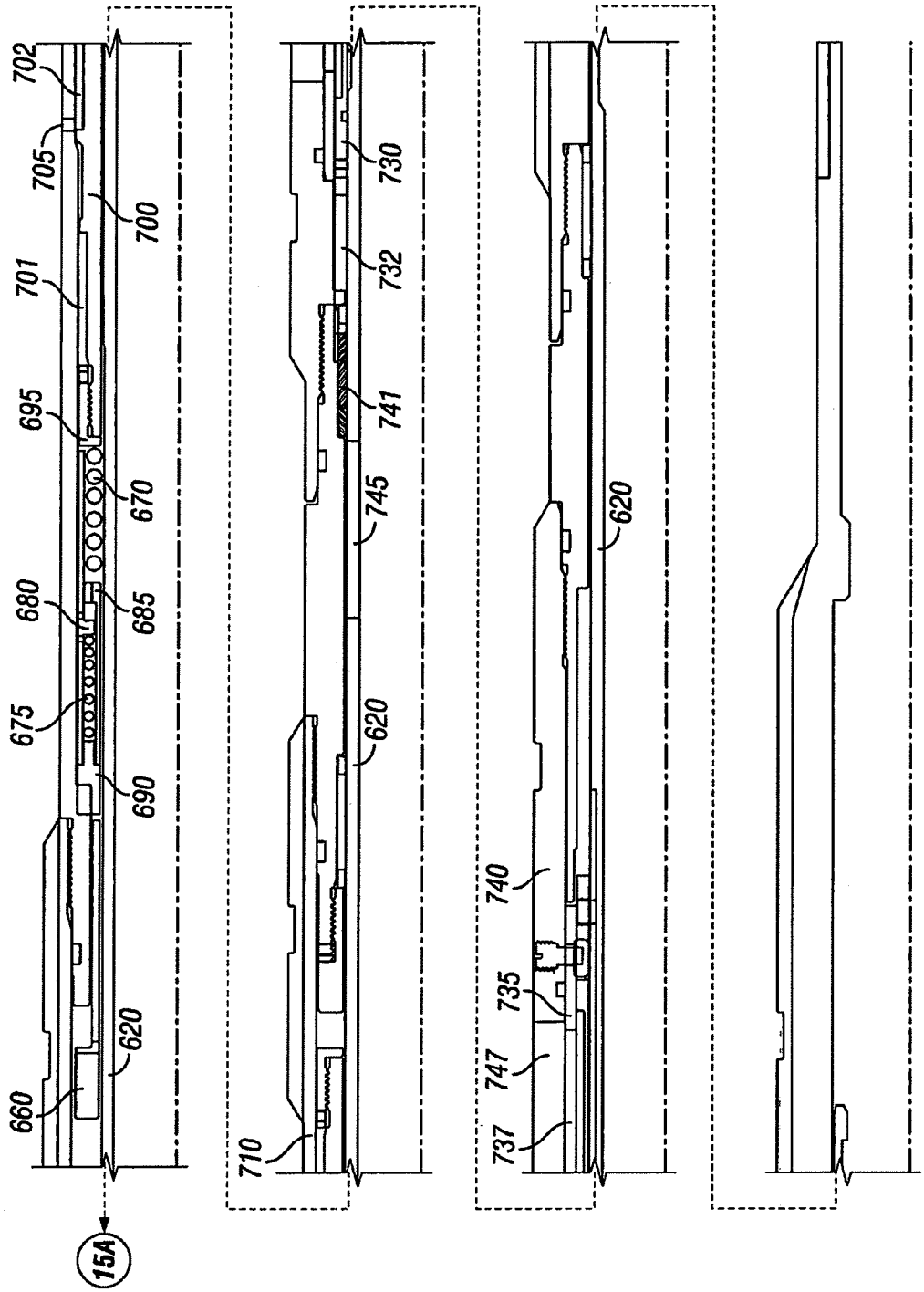
702
705
700
701
695
670
680
685
675
690
620
660
15A
730
732
741
745
620
710
620
740
735
747
737

FIG. 15B

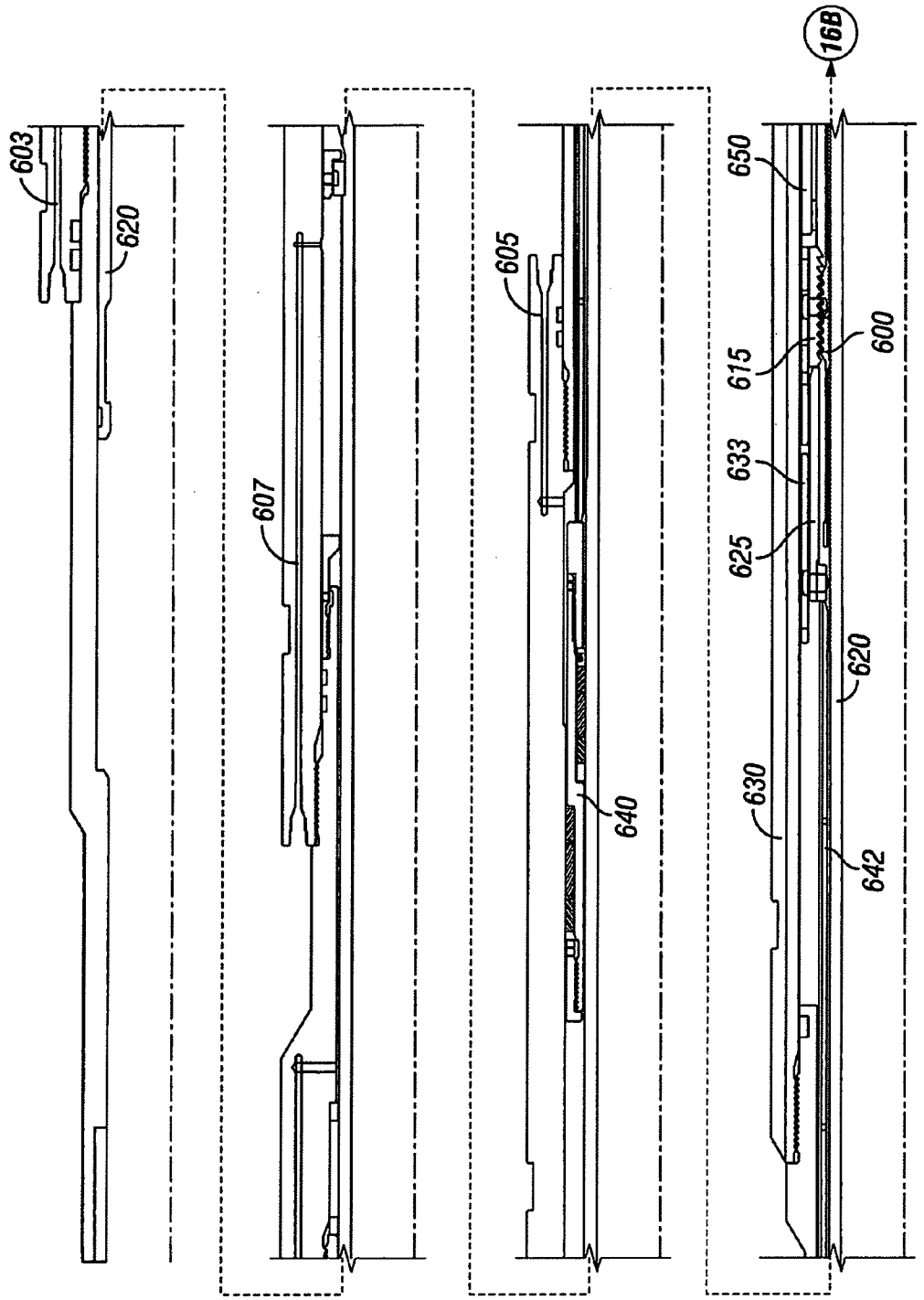

FIG. 16A

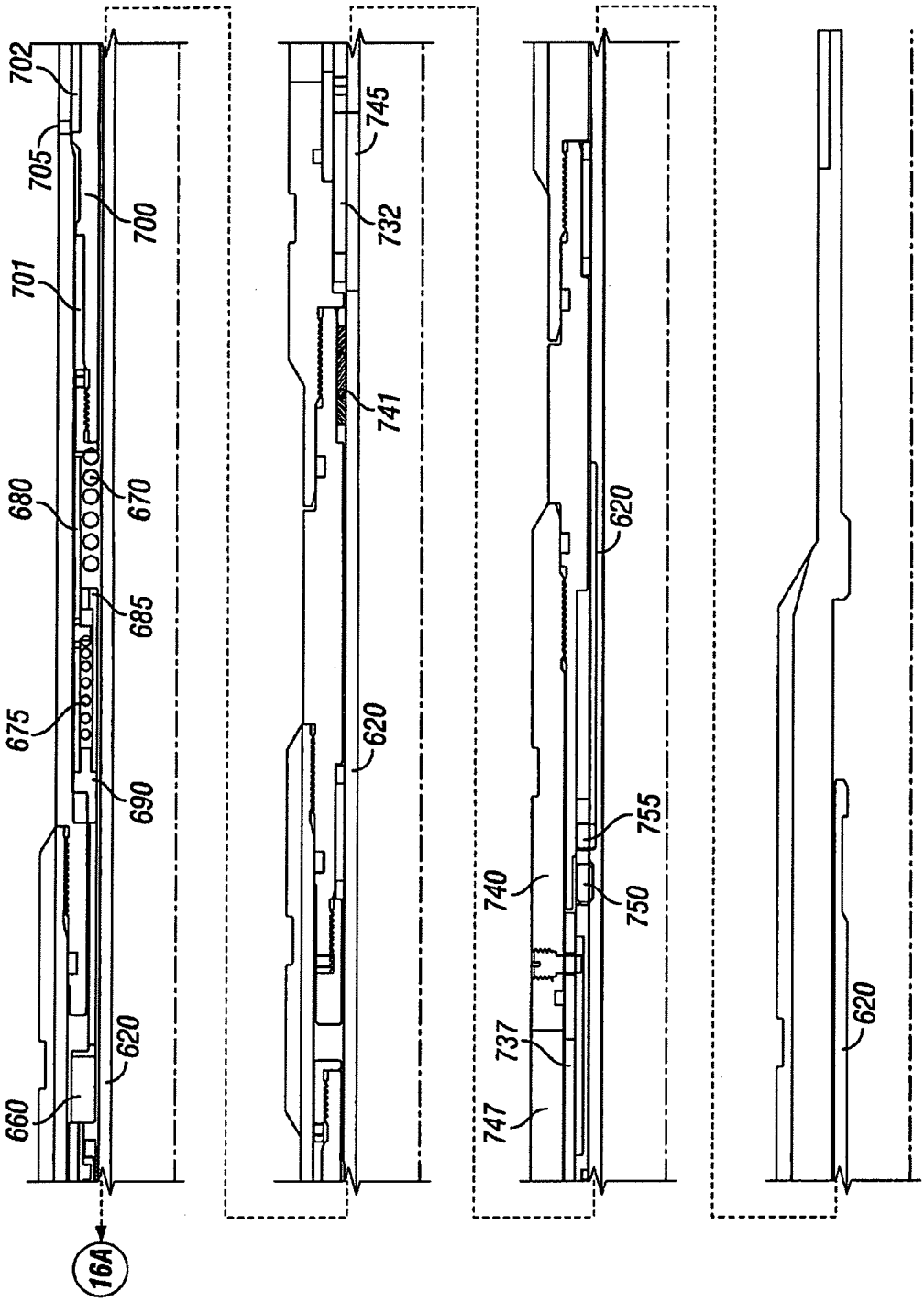
702
705
700
701
680
670
685
675
690
620
660
16A
745
732
741
620
620
740
755
750
737
747
620

FIG. 16B

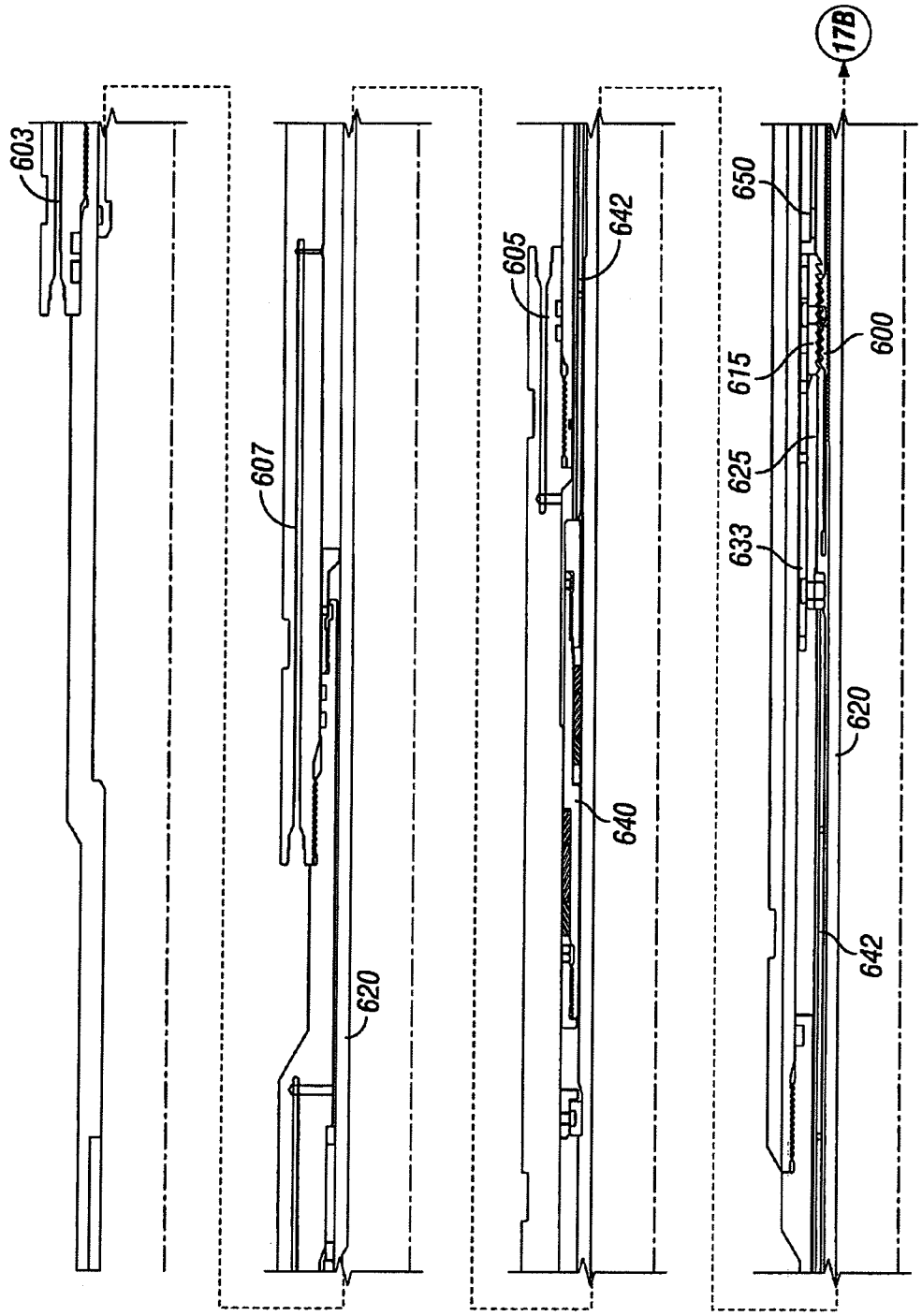

FIG. 17A

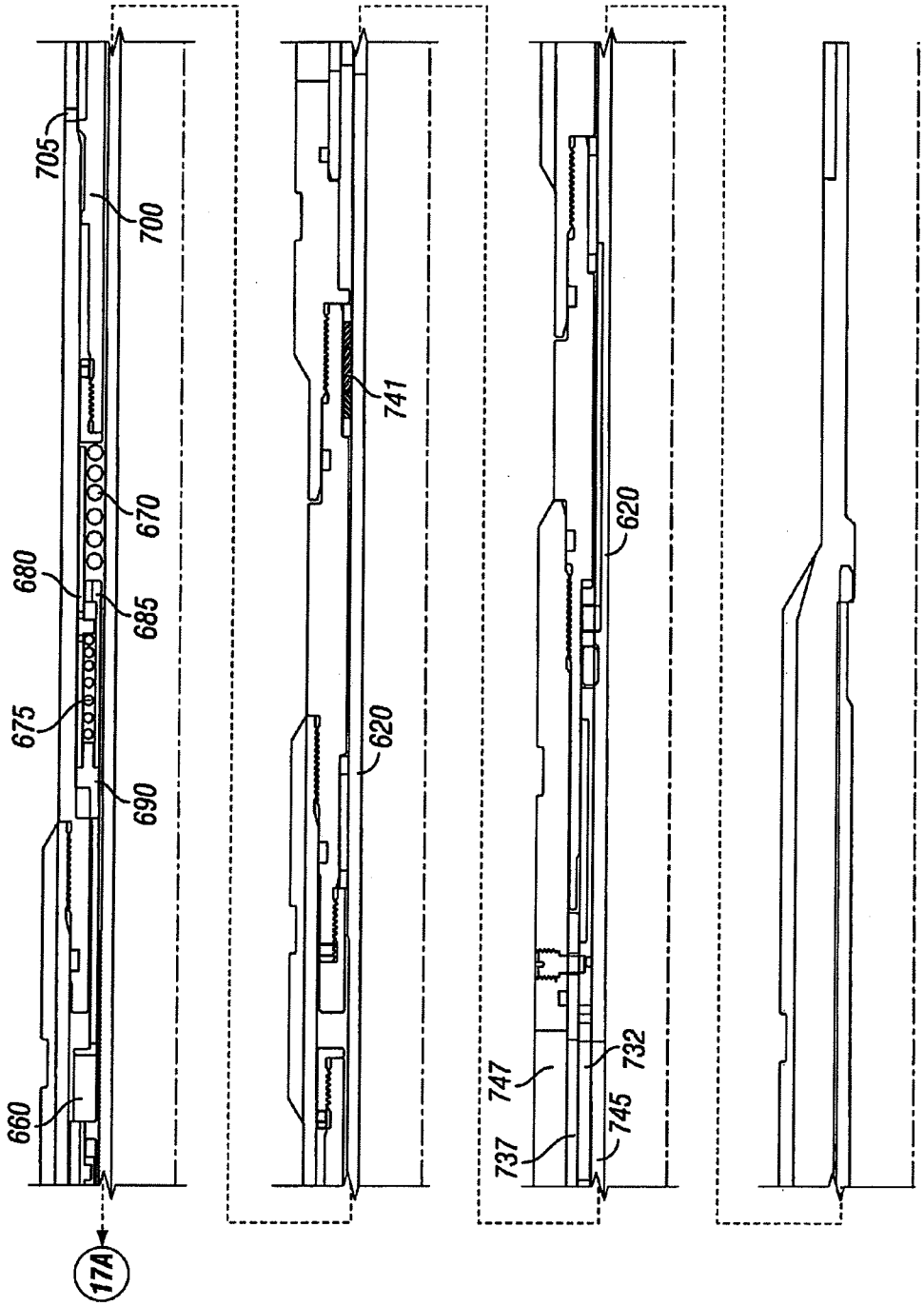

FIG. 17B

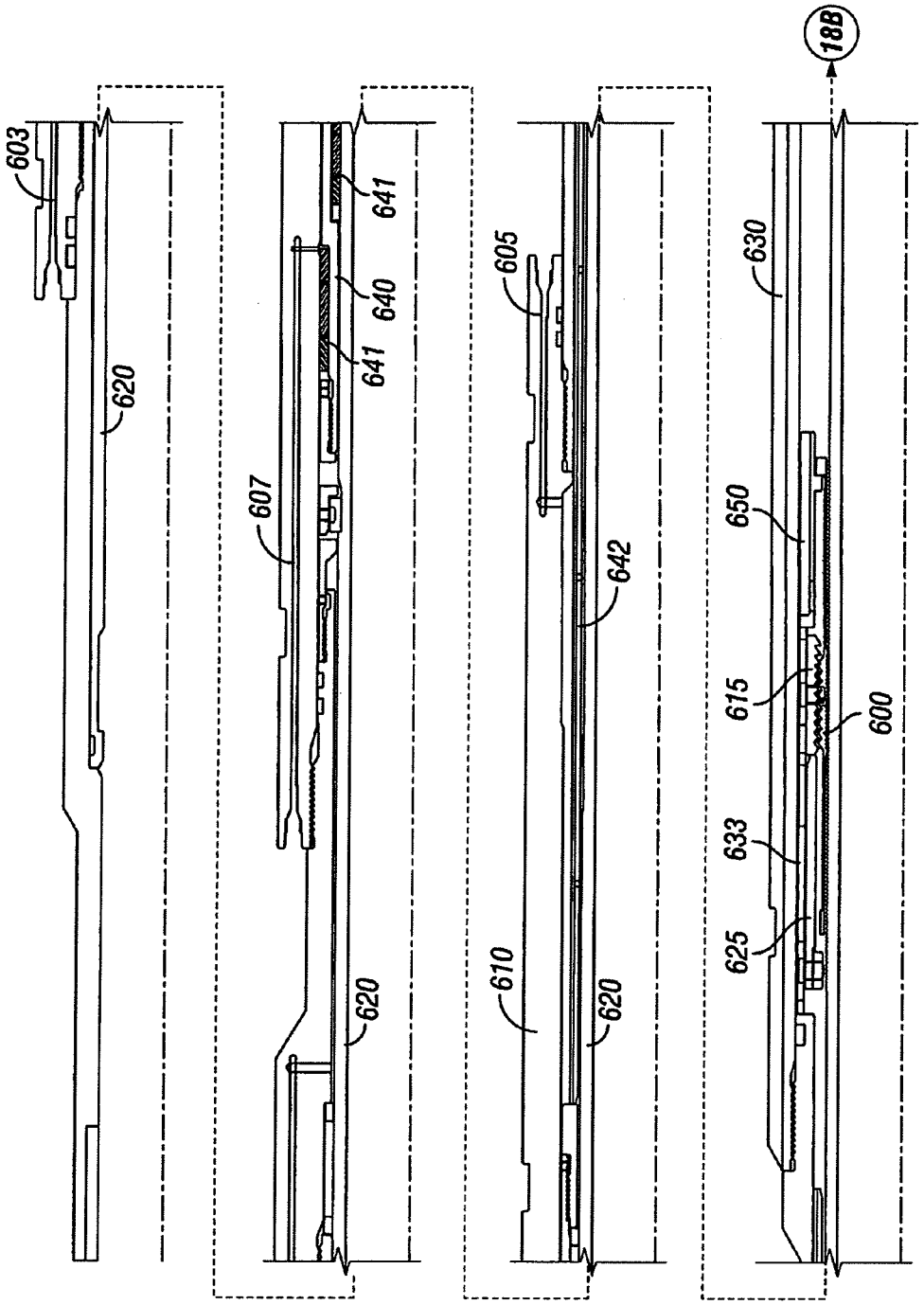
603
620
607
641
640
641
620
605
642
610
620
630
650
615
600
633
625
18B

FIG. 18A

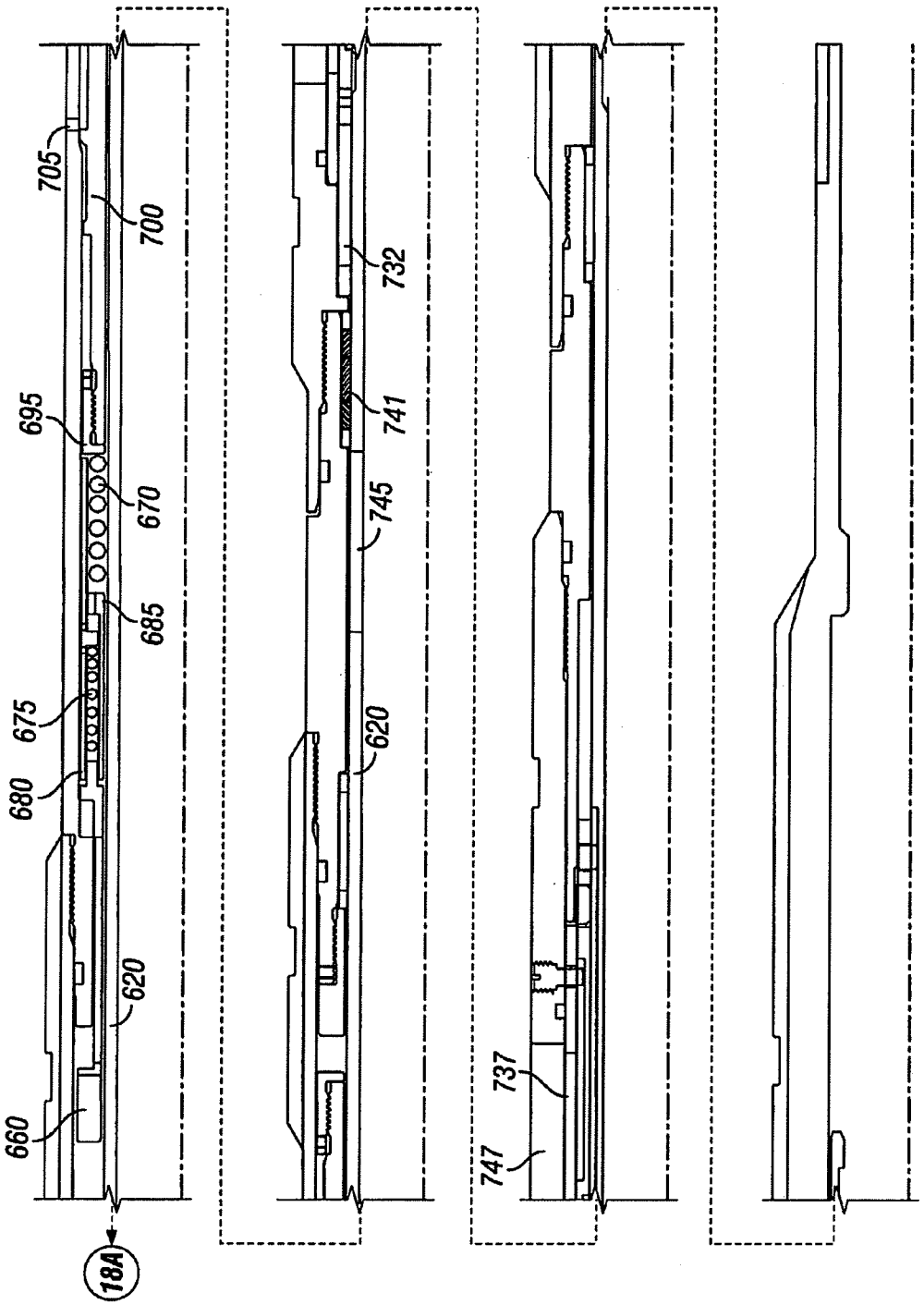

FIG. 18B