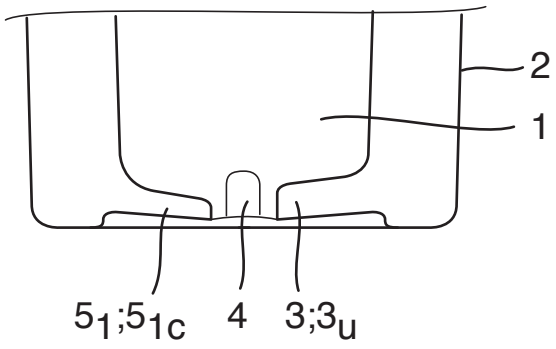

Fig. 45

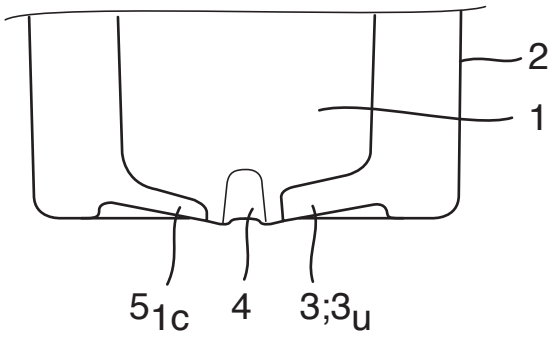

Fig. 46

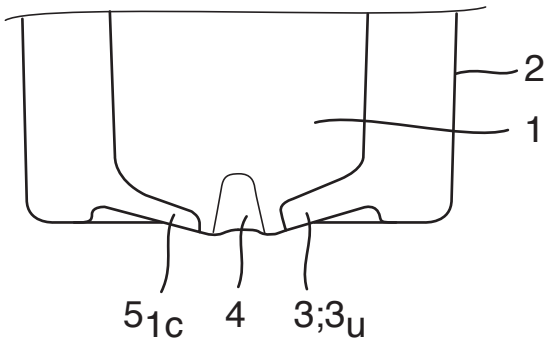

Fig. 47

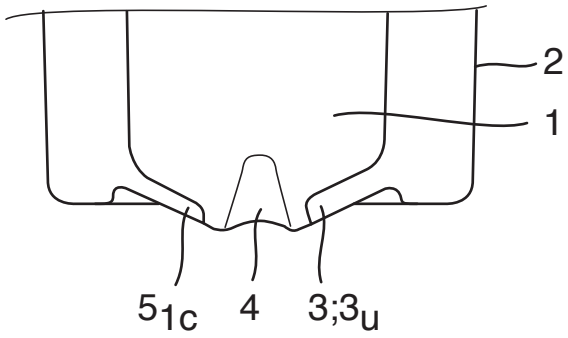

Fig. 48

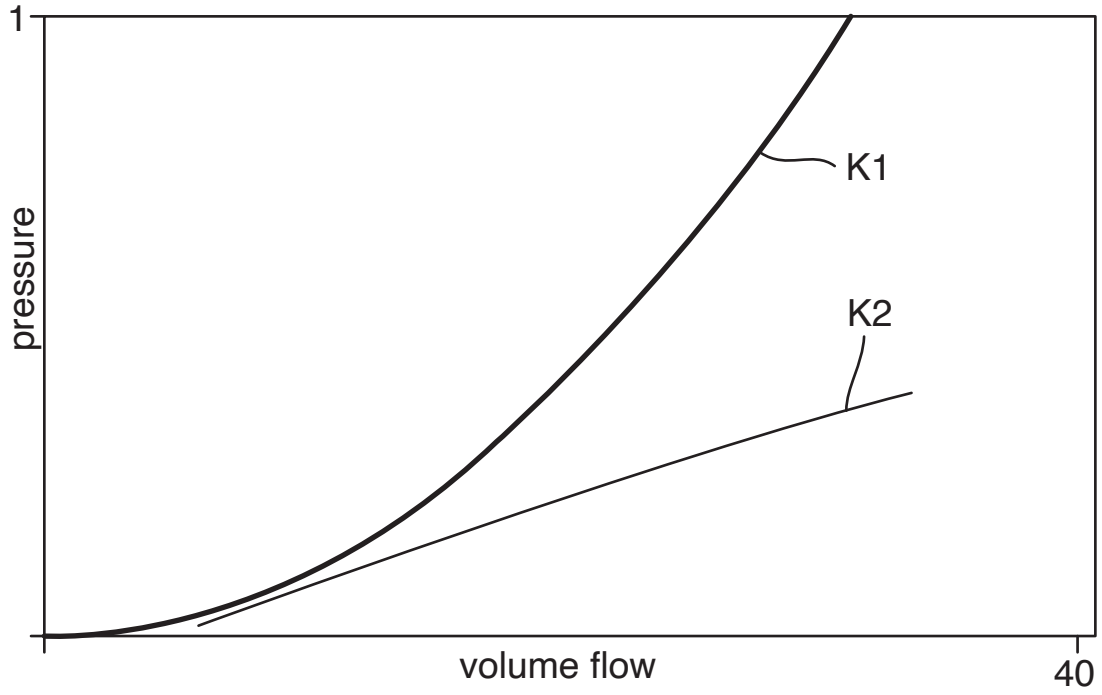

Fig. 49