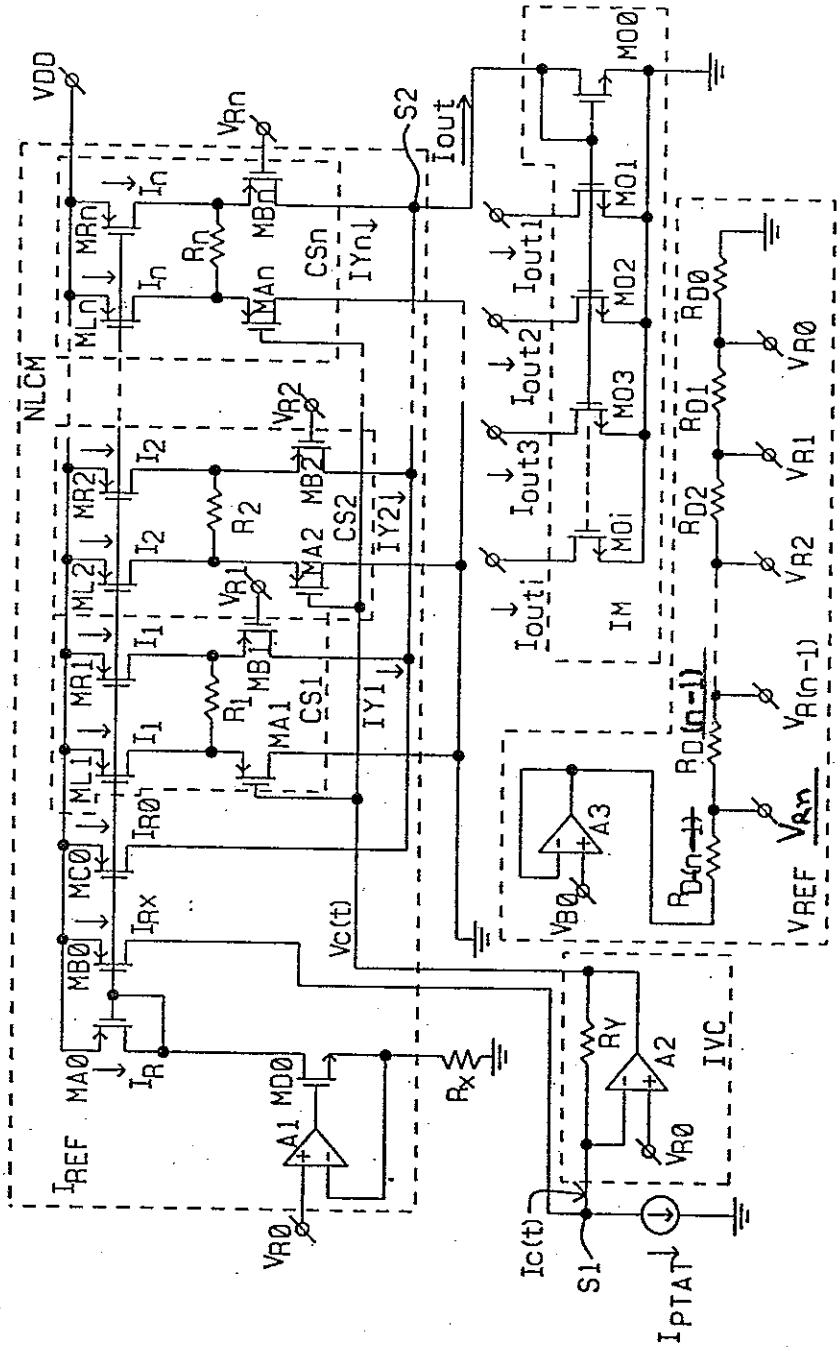
VDD
NLCM
IREF
MA0
MB0
MC0
ML1
MR1
ML2
MR2
MLn
MRn
IR
IRX
IR0
I1
I2
In
R1
R2
Rn
MA1
MA2
MAn
MB1
MB2
MBn
VR1
VR2
VRn
CS1
CS2
CSn
IY1
IY2
IYn
S2
Iout
Iout1
Iout2
Iout3
Iouti
MO0
MO1
MO2
MO3
MOi
IM
RD0
RD1
RD2
RD(n-1)
VR0
VR1
VR2
VR(n-1)
VREF
A3
VB0
Vc(t)
A1
MD0
Rx
RY
A2
IVC
Ic(t)
S1
IPTAT

FIG. 5