FIG. 3

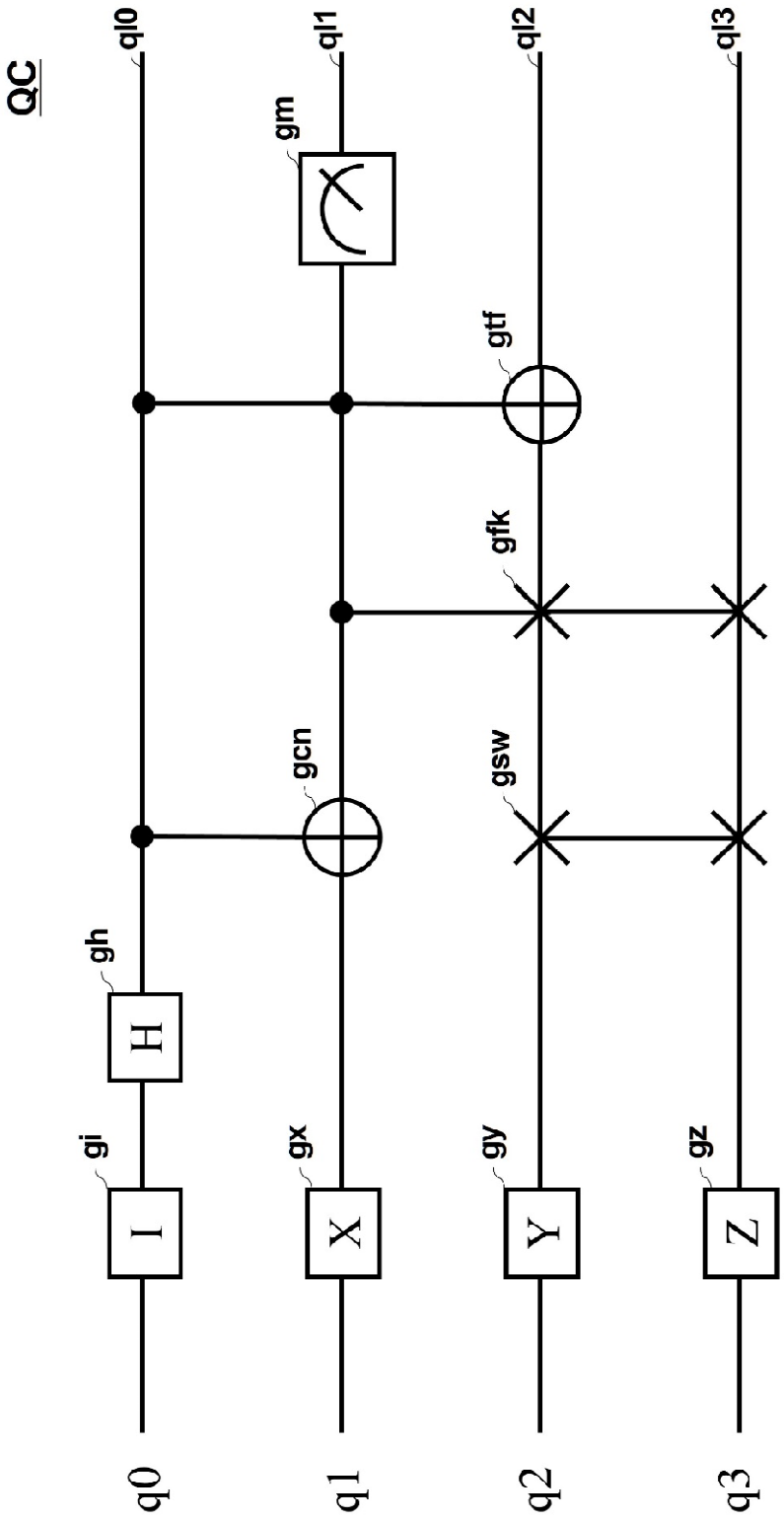
QC
ql0
ql1
ql2
ql3
gm
gtf
gfk
gcn
gsw
gh
gi
gx
gy
gz
H
I
X
Y
Z
q0
q1
q2
q3