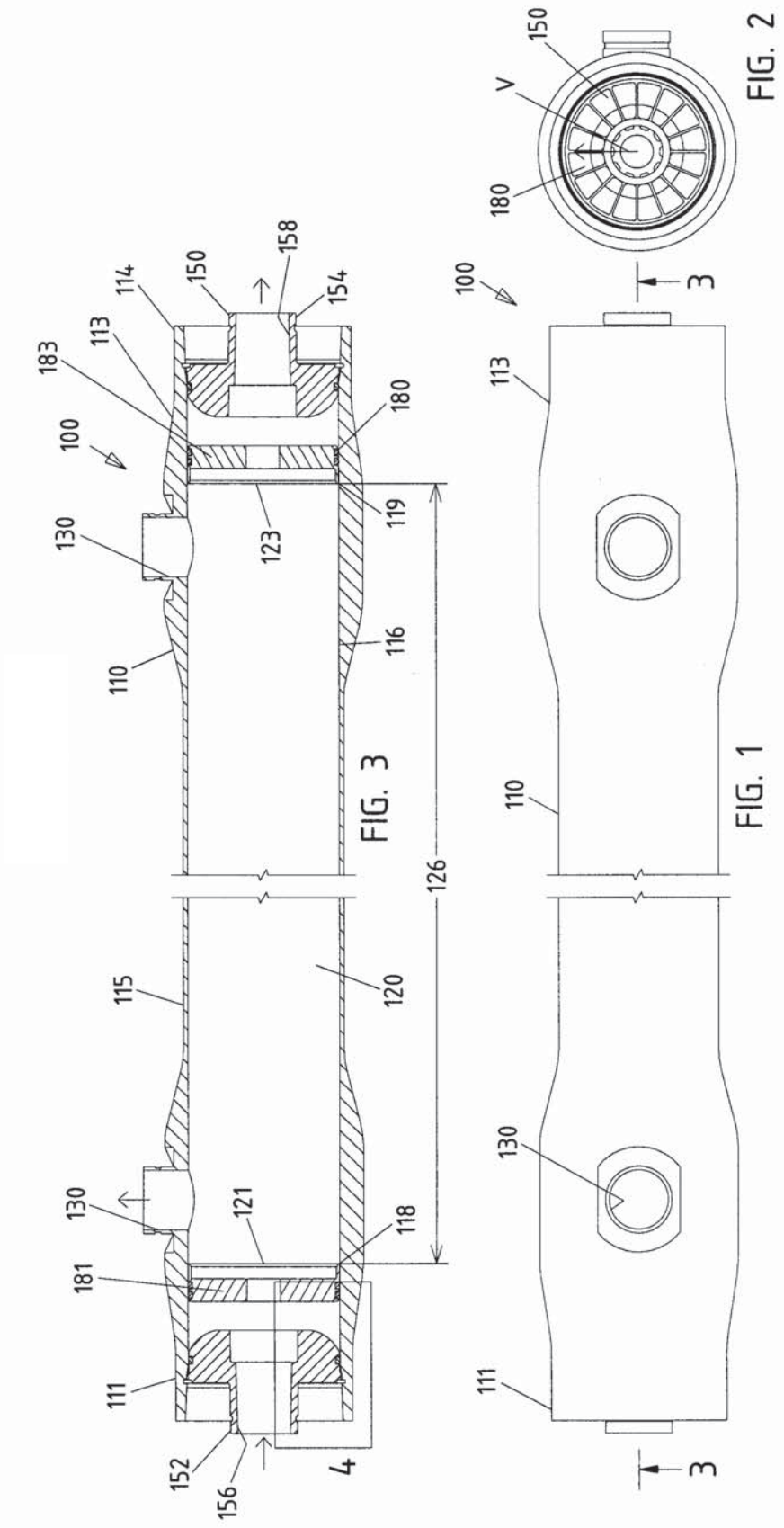

FIG. 2

FIG. 1

FIG. 3

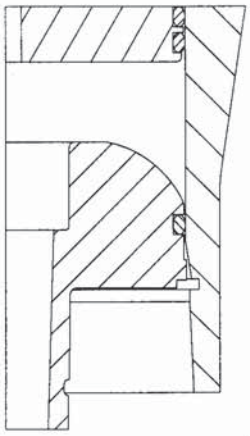

FIG. 4

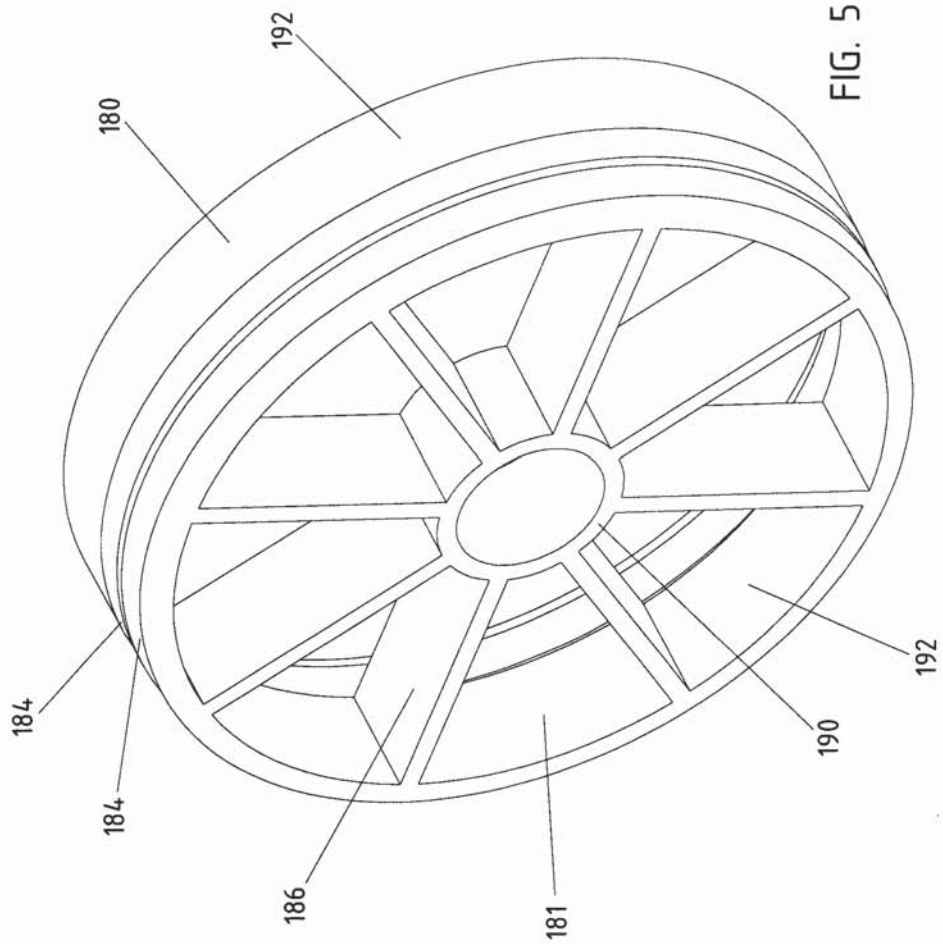

FIG. 5

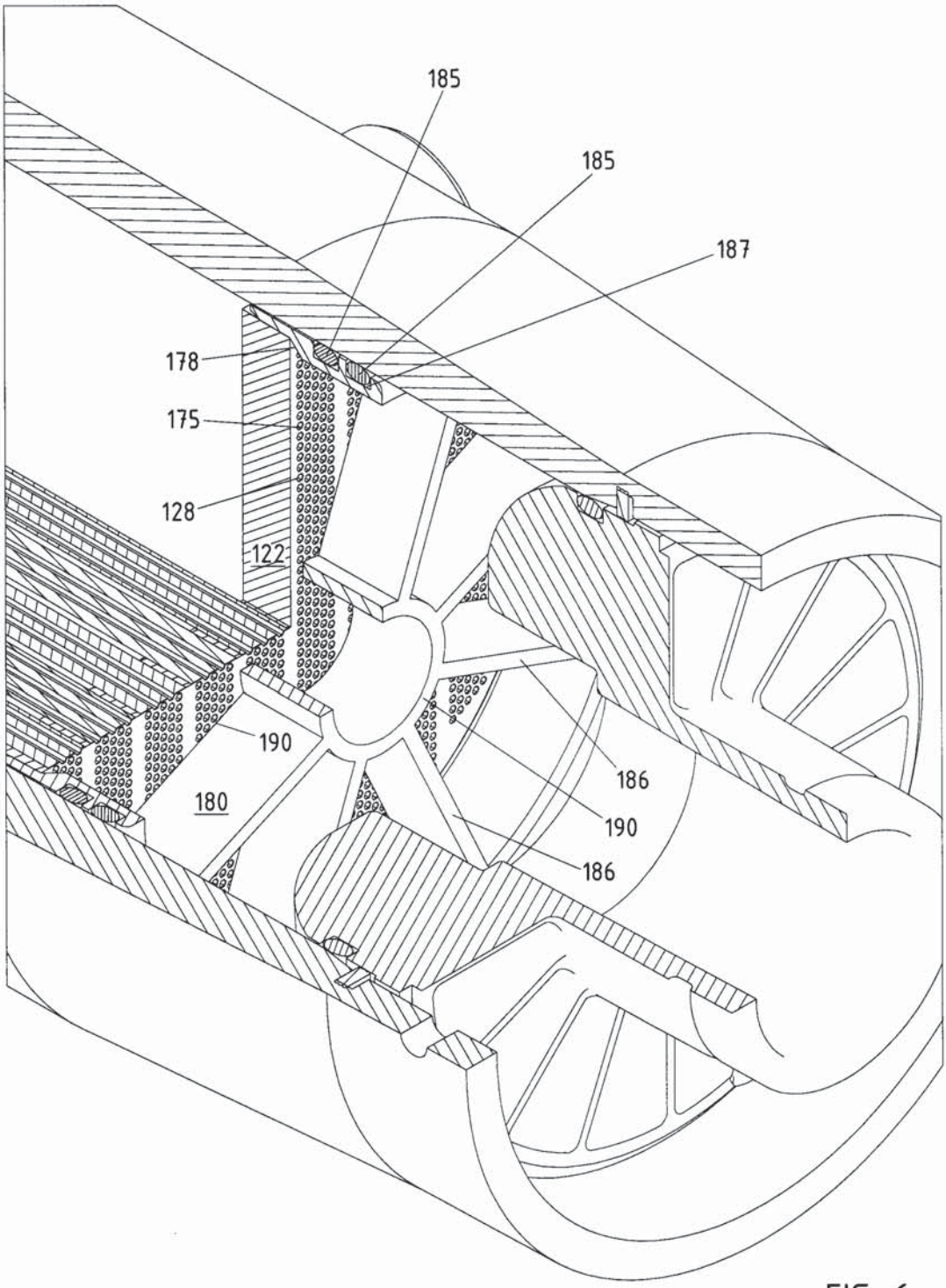

FIG. 6