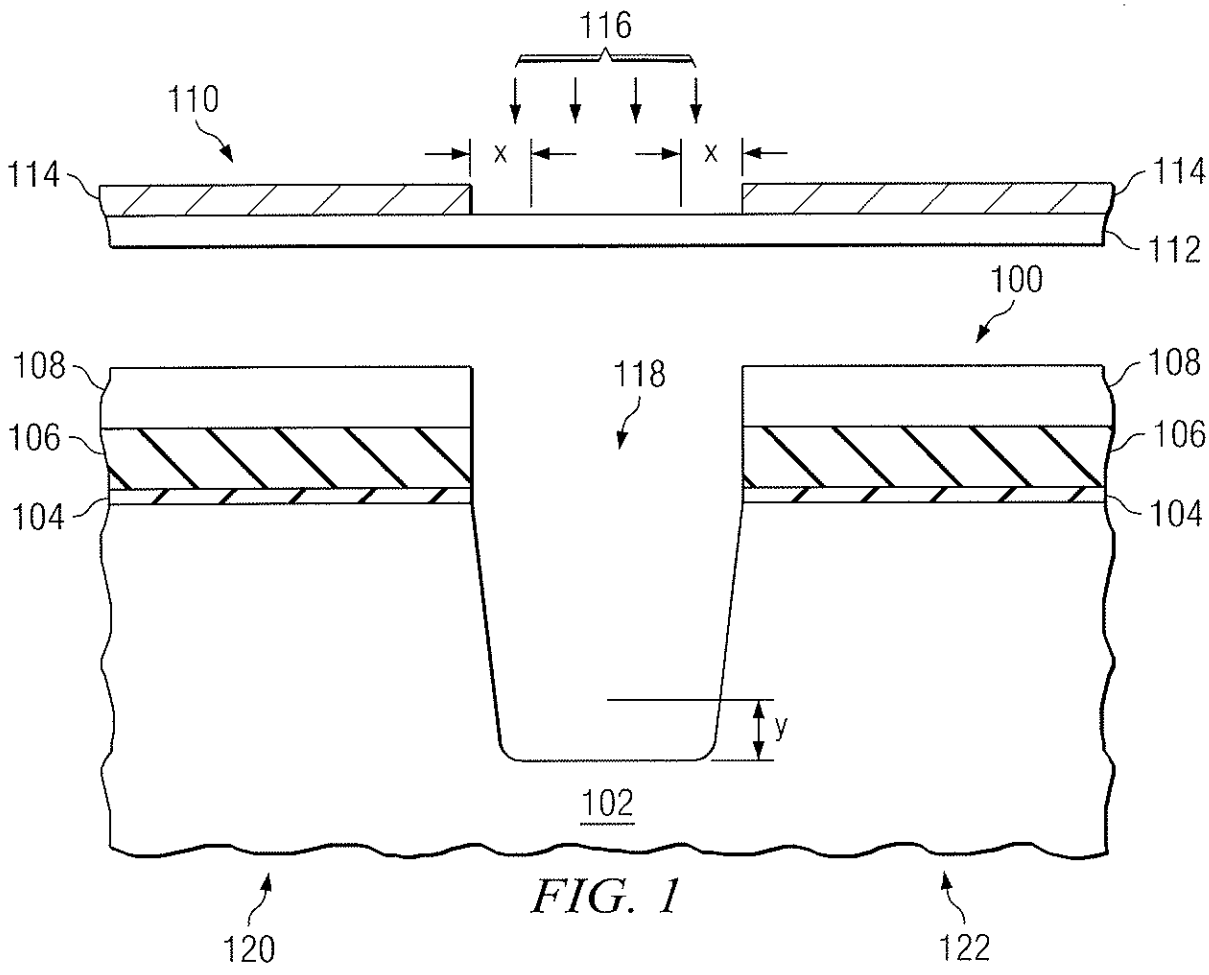
116
110
114
x
x
114
112
100
108
118
108
106
106
104
104
y
102
120
122

FIG. 1

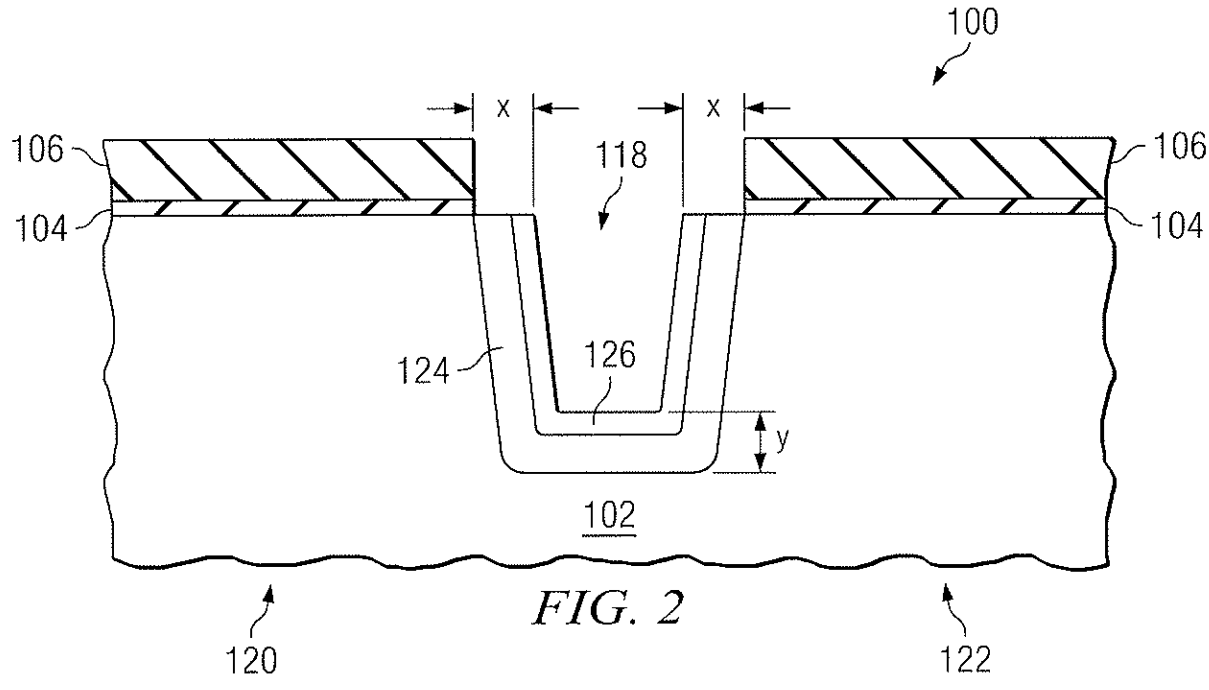
100
x
x
106
118
106
104
104
124
126
y
102
120
122

FIG. 2

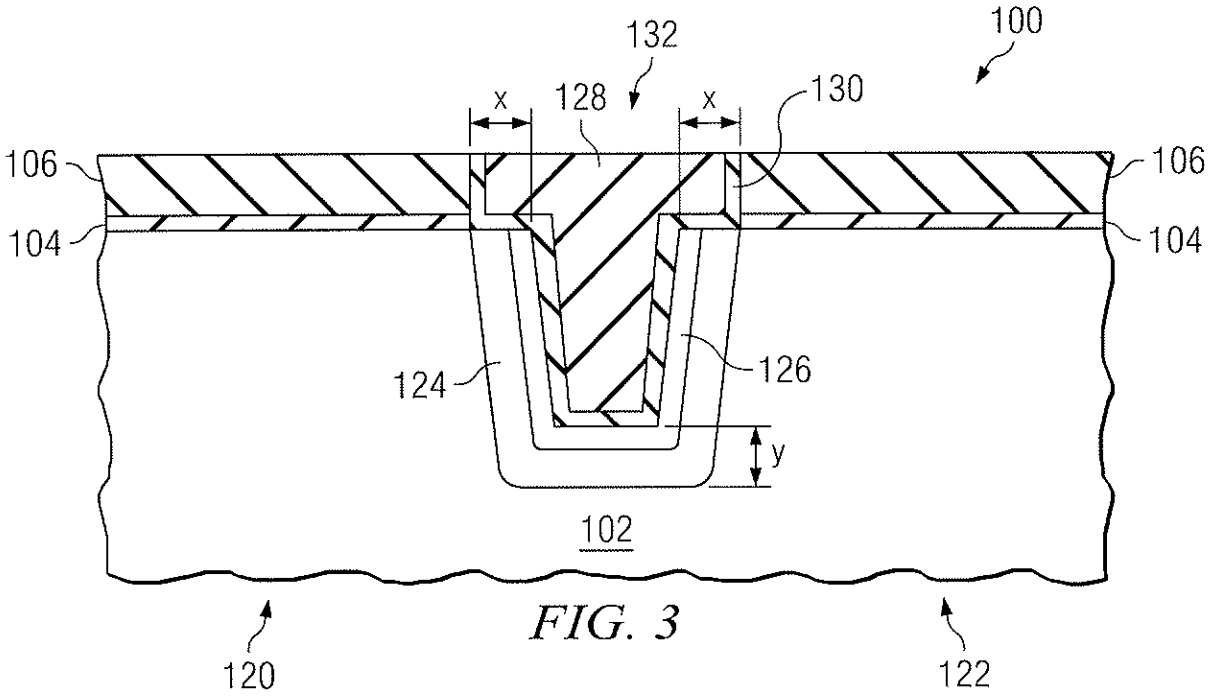
100
132
128
130
x
x
106
106
104
104
124
126
y
102
120
122

FIG. 3

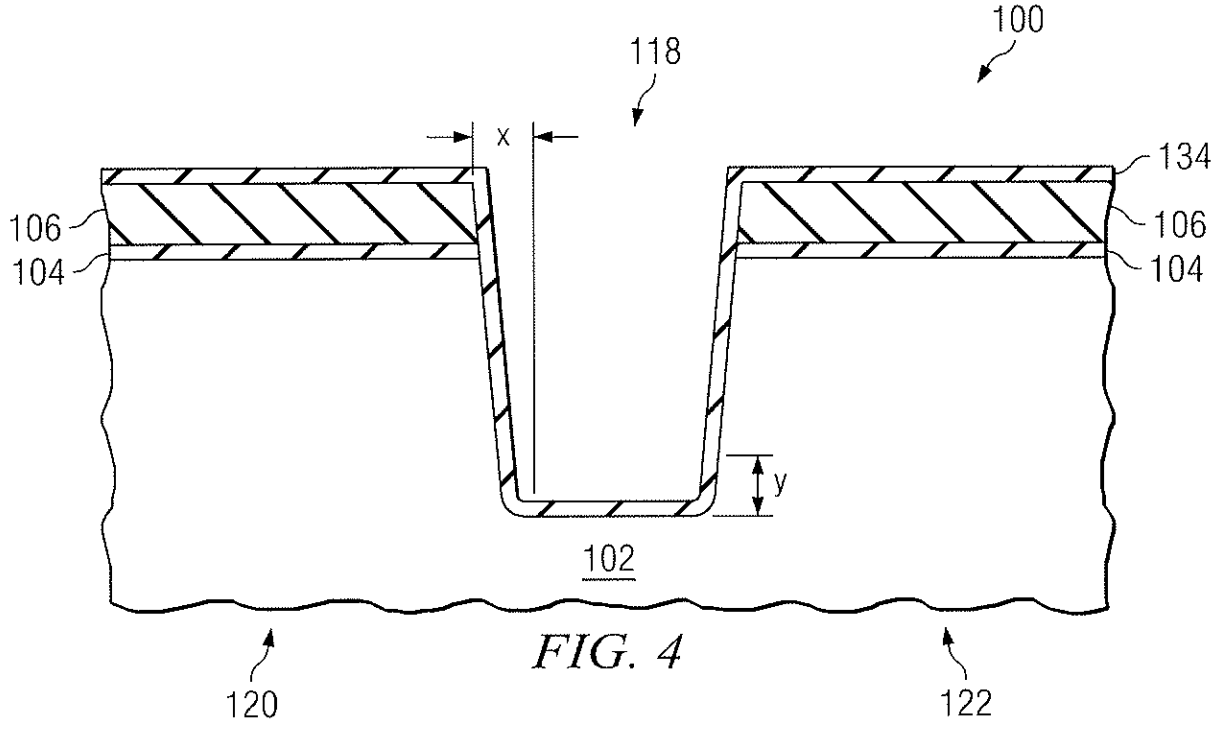
100
118
x
134
106
106
104
104
y
102
120
122

FIG. 4

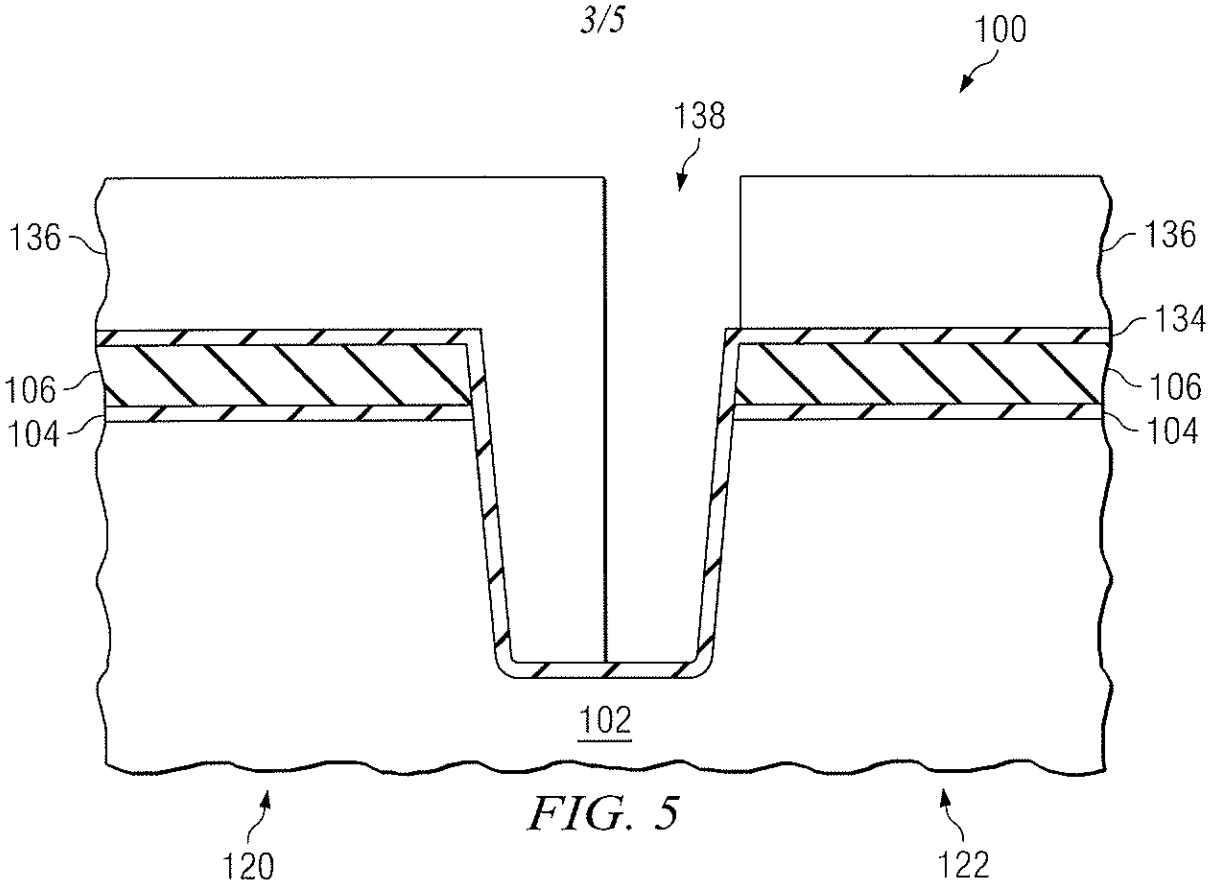
100
138
136
136
134
106
106
104
104
102
120
122

FIG. 5

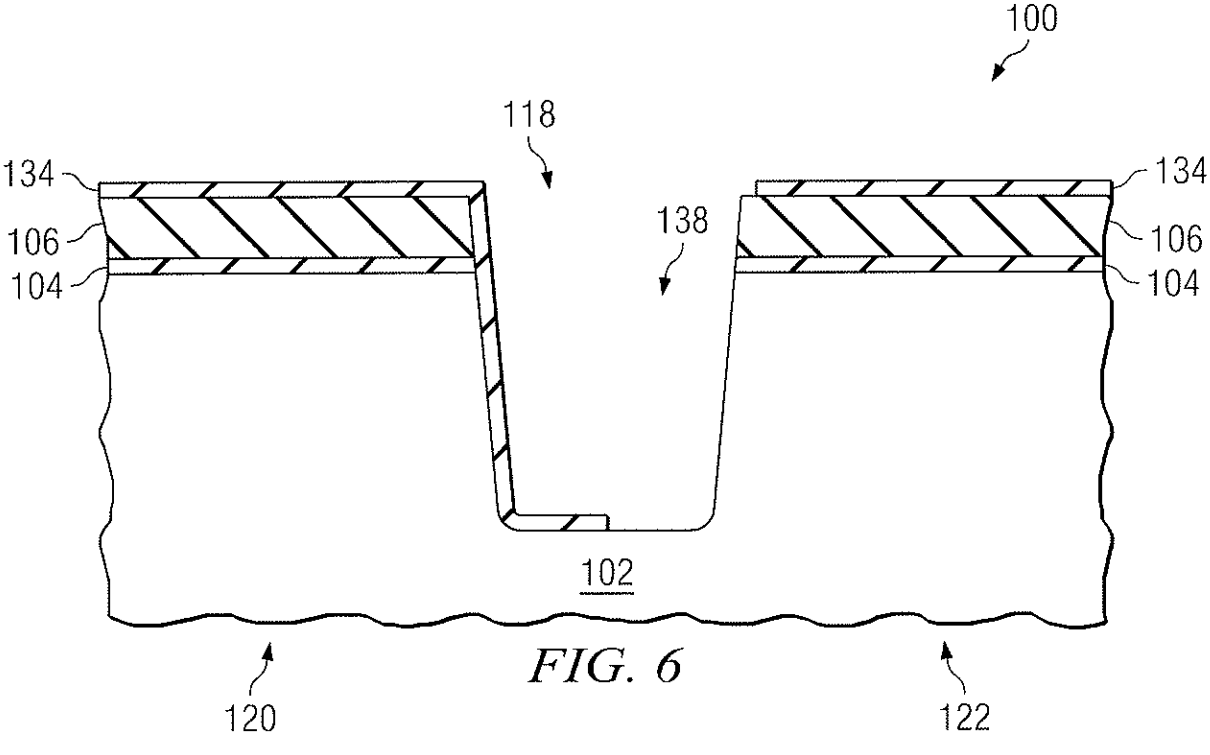
100
118
134
134
138
106
106
104
104
102
120
122

FIG. 6

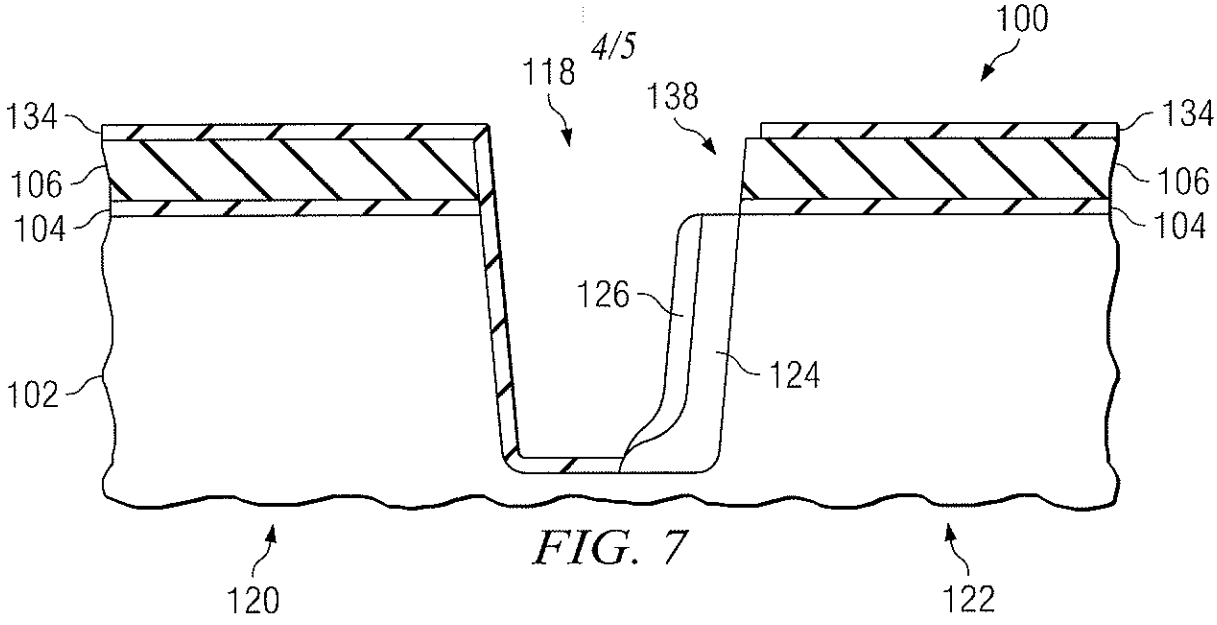

FIG. 7

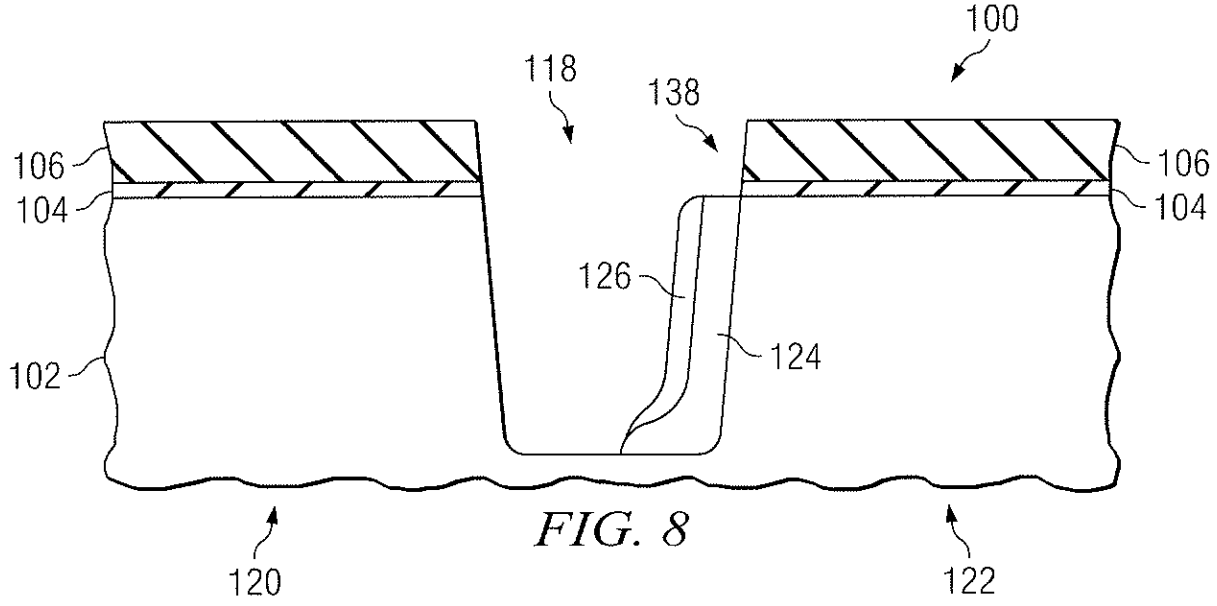

FIG. 8

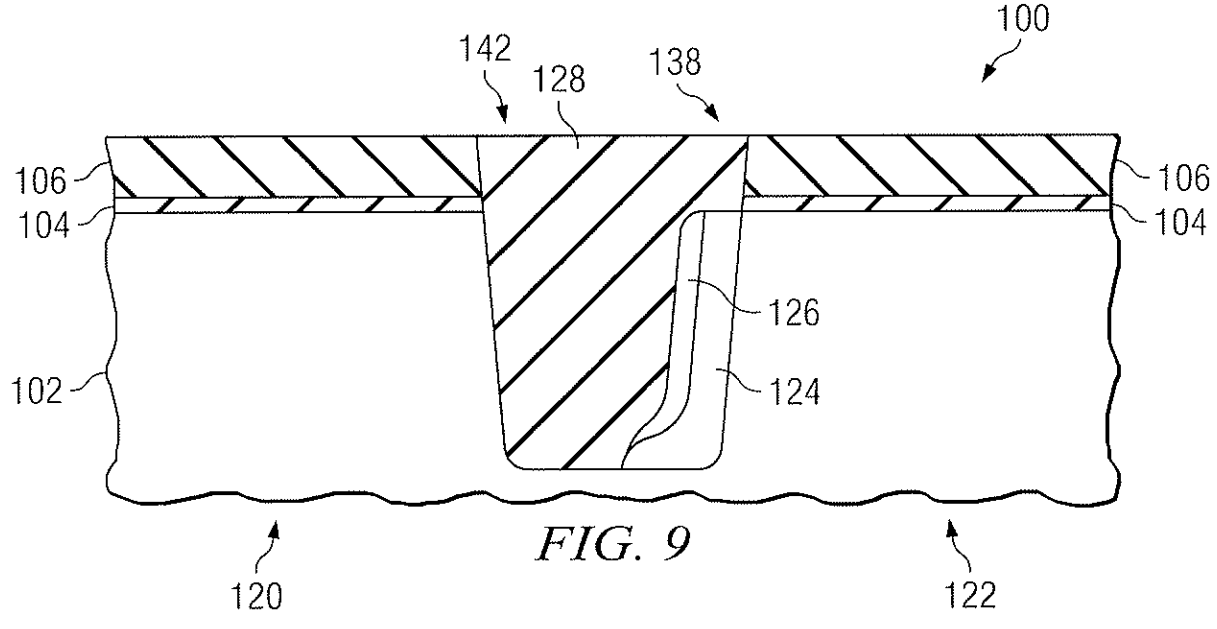

FIG. 9

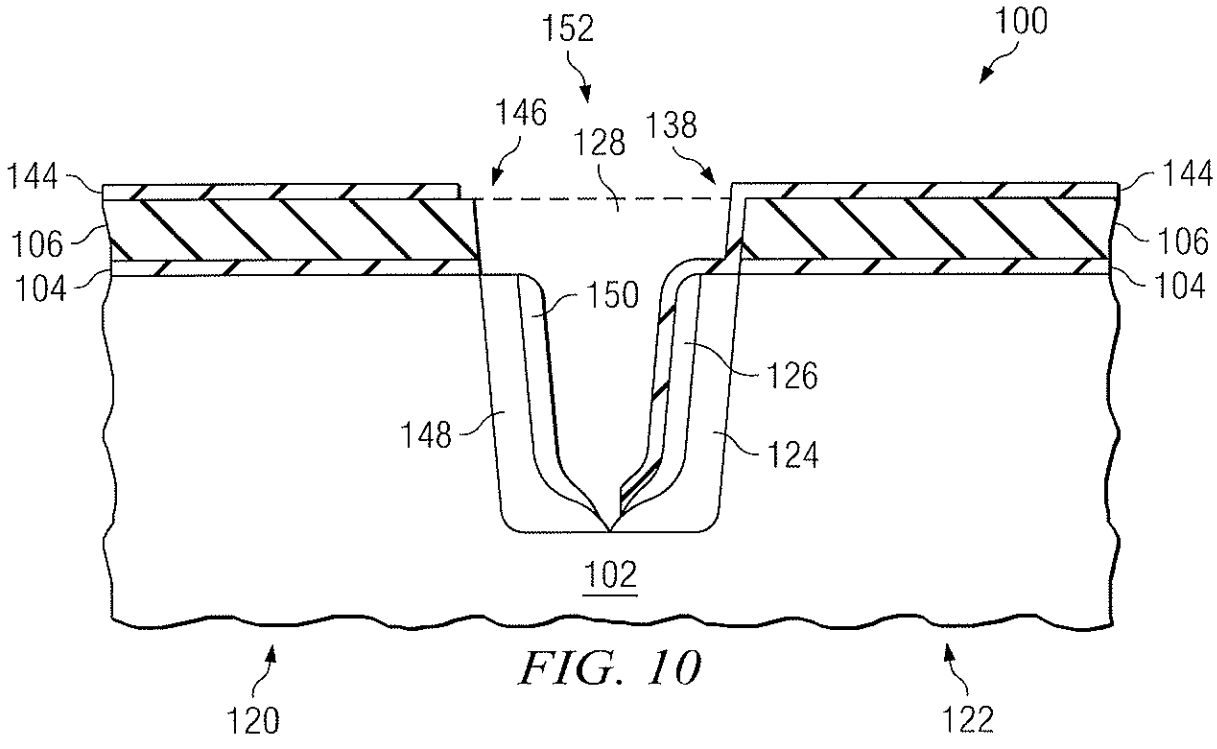
152
100
146
128
138
144
144
106
106
104
104
150
126
148
124
102
120
122

FIG. 10

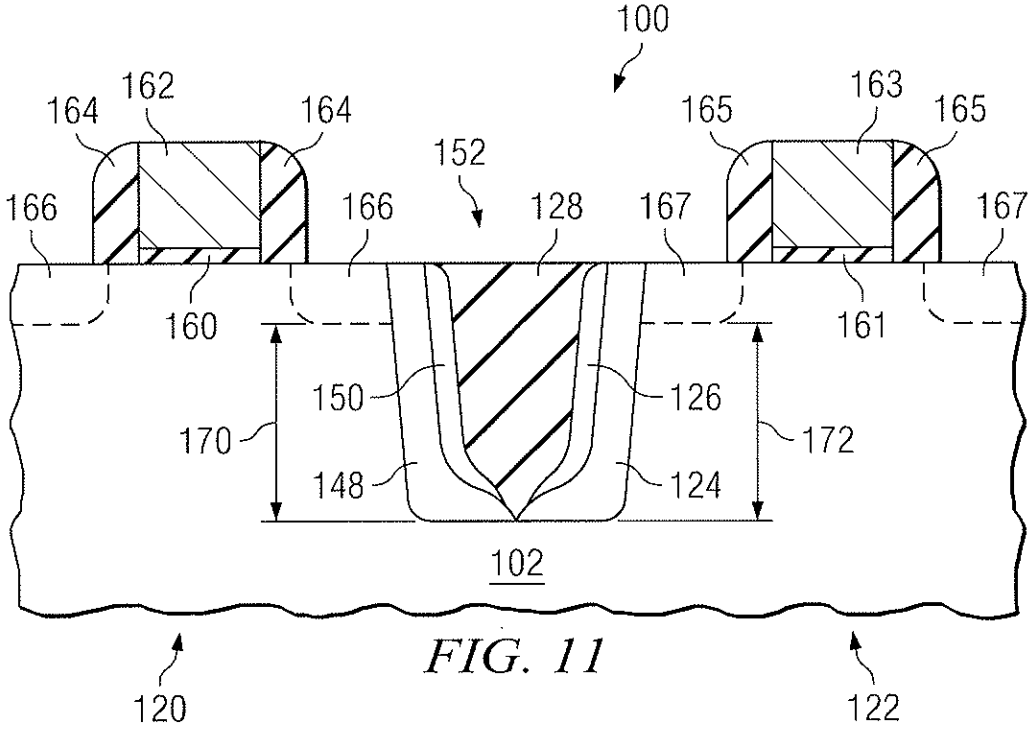
100
164
162
164
165
163
165
152
166
166
128
167
167
160
161
150
126
170
172
148
124
102
120
122

FIG. 11