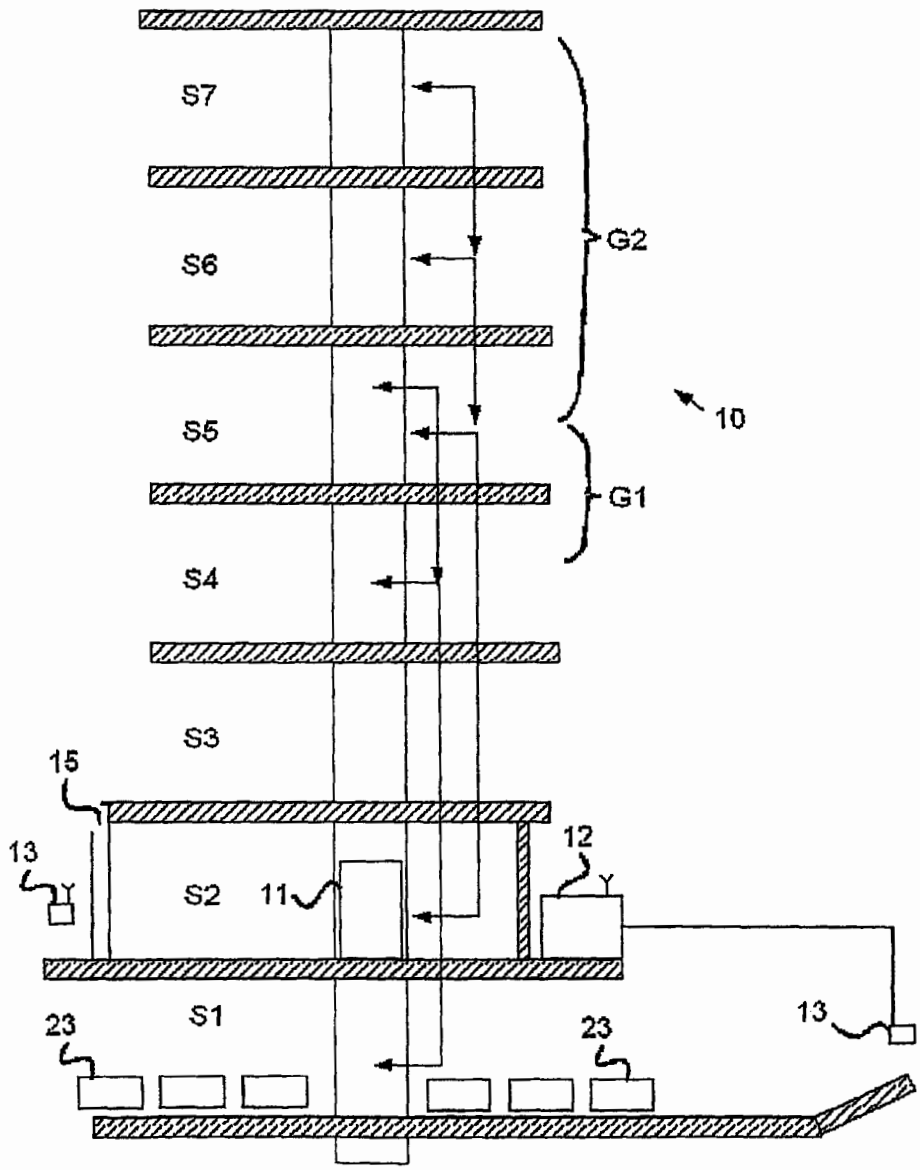

Fig. 1

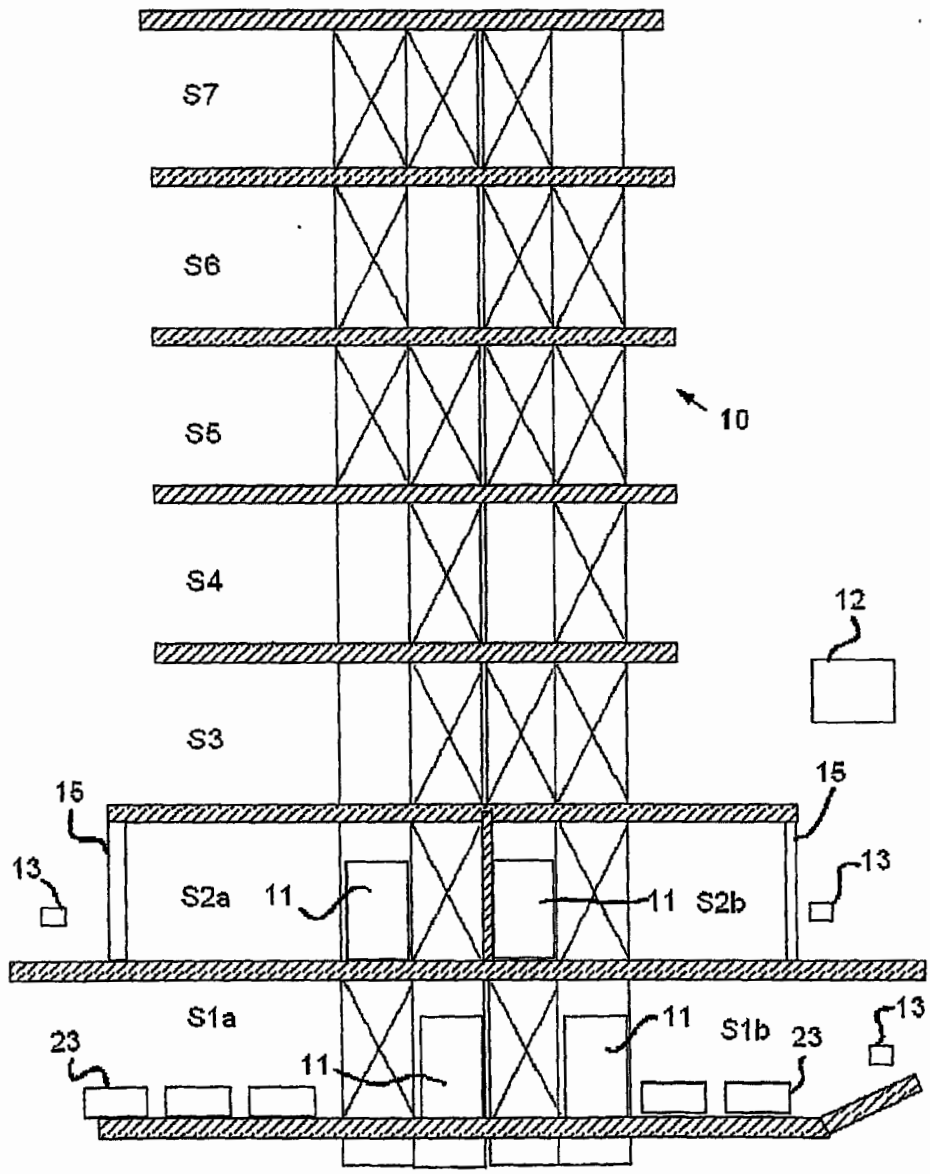

Fig. 2

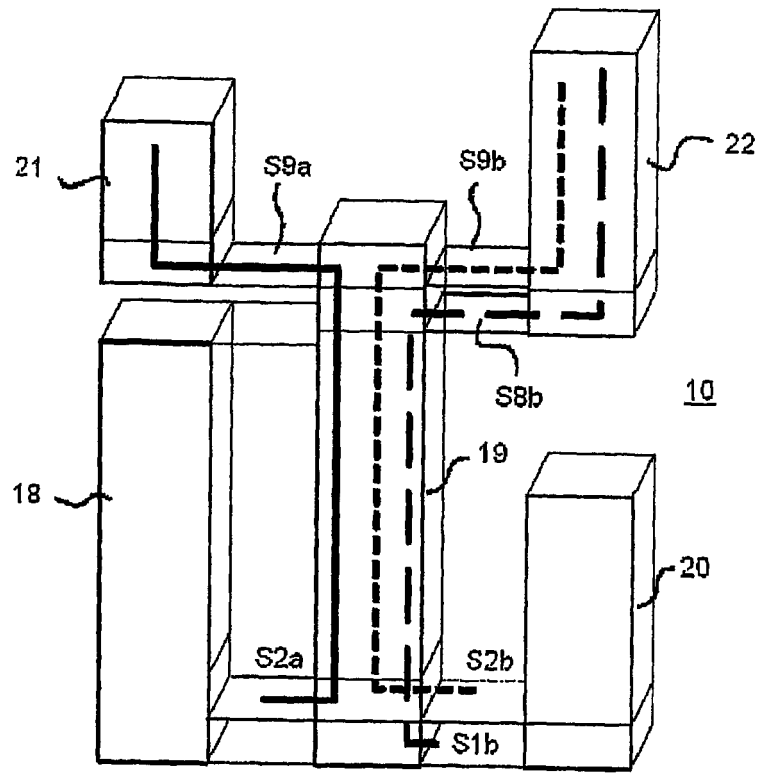

Fig. 3

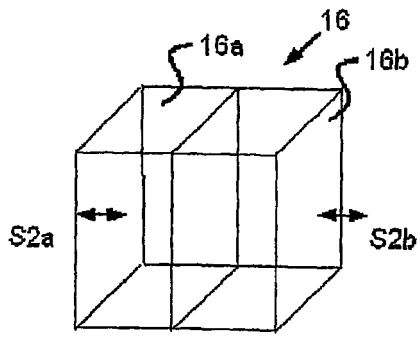

Fig. 4a

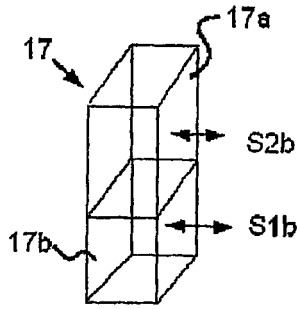

Fig. 4b

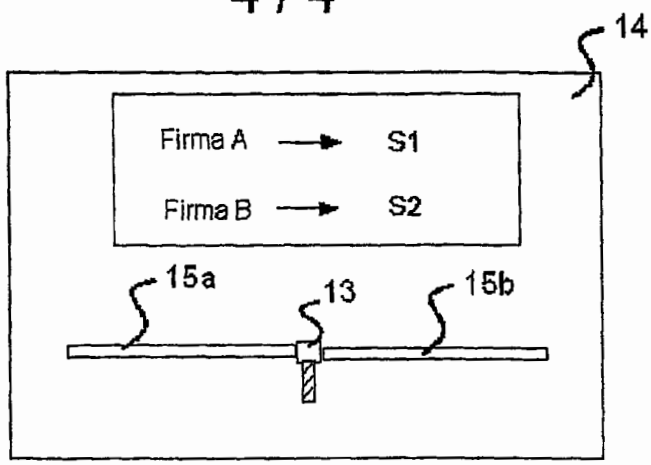
14
Firma A
S1
Firma B
S2
15a
13
15b

Fig. 5a

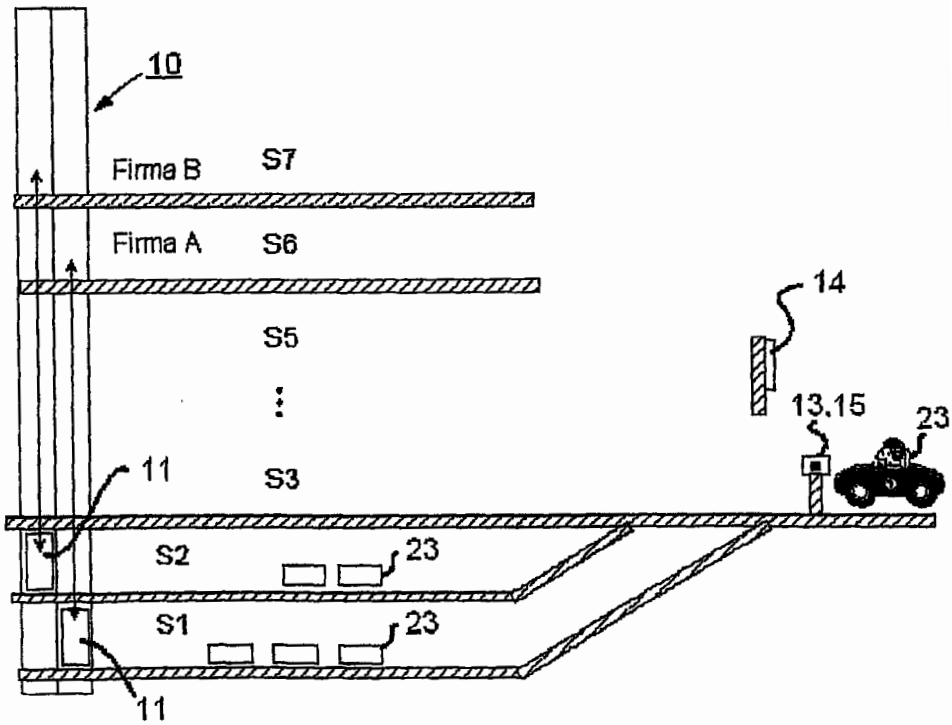
10
Firma B
S7
Firma A
S6
S5
S3
11
S2
23
S1
23
11
14
13,15
23

Fig. 5b